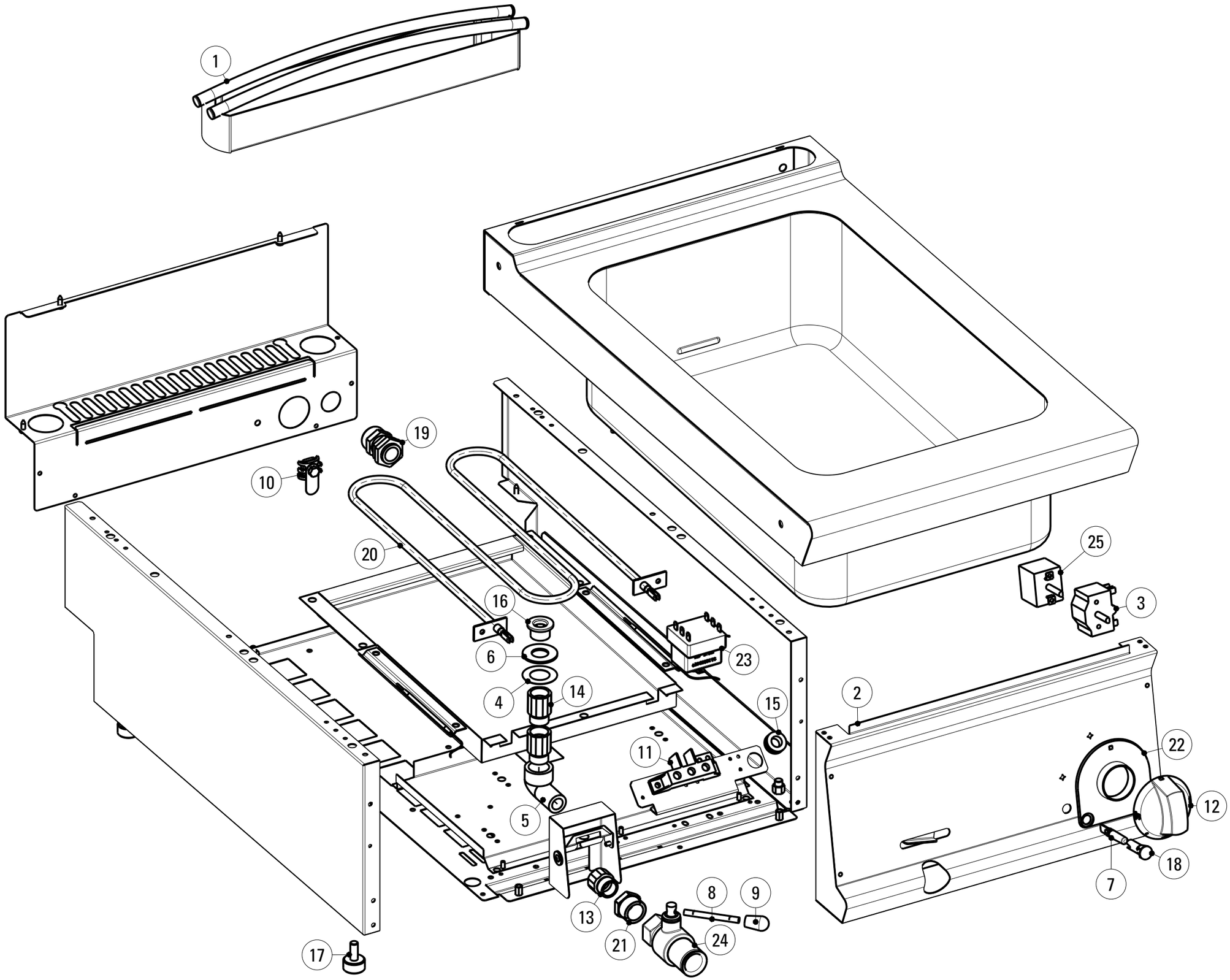

DATA STAMPA / STAMP DATE	CODICE / CODE	FOGLIO / SHEET	MODELLI / MODELS
19.09.12	5415.501.01	1/1	BM4E7

Artic./Item	Descrizione/Description	Modello/Model
716029	**BAGNOMARIA ELETTRICO GN2/1 SU VANO APERTO** **FREESTANDING GN2/1 ELECTRIC BAIN-MARIE**	**BM8FE7**

Cons./Recom.	Pos./Posit.	Ricambio/Replacement			Prezzo/Price List
	00602000	RC00602000	PIEDE 1"3/4 INOX	FOOT	36,41
	01	RC01706000	CAMINO 80 H45 TECNO74	CHIMNEY H45	110,33
*	03	RC00037000	COMMUTATORE MONOFASE	SWITCH	19,64
	04	RC00839000	DISCO TENUTA	SEALING DISK	4,08
	05	RC00837000	GOMITO 90° 1/2" M-F	ELBOW 90° 1/2" M-F	7,06
*	06	RC00840000	GUARNIZIONE	GASKET	3,87
*	07	RC01782000	LAMPADA SEGN.NEON FASTON VERDE 230V	GREEN NEON LAMP 230V	6,09
	08	RC00336000	LEVA SCARICO	DRAIN LEVER	5,63
	09	RC00329000	MANOPOLA SCARICO	KNOB	5,41
	10	RC00304000	MORSETTO EQUIPOTENZIALE COMPLETO	EQUIPOTENTIAL CONNECTING BLOCK	6,62
	11	RC00296000	MORSETTIERA MONOFASE	CONNECTING BLOCK	6,62
	12a	RC01891000	MANOPOLA BAGNOMARIA ELETTRICO NERA	BLACK KNOB	9,76
	12b	RC01906000	MANOPOLA BAGNOMARIA ELETTRICO GRIGIA	GREY KNOB	9,05
	13	RC00811000	RIDUZIONE SCARICO 3/4"-1/2"	DRAIN REDUCTION 3/4"-1/2"	6,40
	14	RC00838000	NIPPLO	NIPPLE	5,29
	15	RC00297000	PASSACAVO	FAIRLEAD	3,97
	16	RC00348000	PASSAVASCA	DRAIN RING NUT	23,72
*	18	RC01783000	PORTALAMPADA TRASPARENTE D10	TRANSPARENT LAMP HOLDER D10	5,30
	19	RC00241000	PRESSACAVO PG16 CON DADO	CABLE GLAND AND NUT	7,18
*	20	RC00269000	RESISTENZA 1,3KW 230V	HEATING ELEMENT	50,32
	22a	RC01905000	SOTTOMANOPOLA EL 1L NERO	BLACK UNDERKNOB	7,70
	22b	RC02024000	SOTTOMANOPOLA EL 1L GRIGIO	GREY UNDERKNOB	7,18
	24	RC00080000	RUBINETTO SCARICO	DRAIN COCK FR	54,17

L'azienda si riserva il diritto di apportare ulteriori aggiornamenti senza preavviso. / The data may be updated without prior warning