MX - MXT - MXA

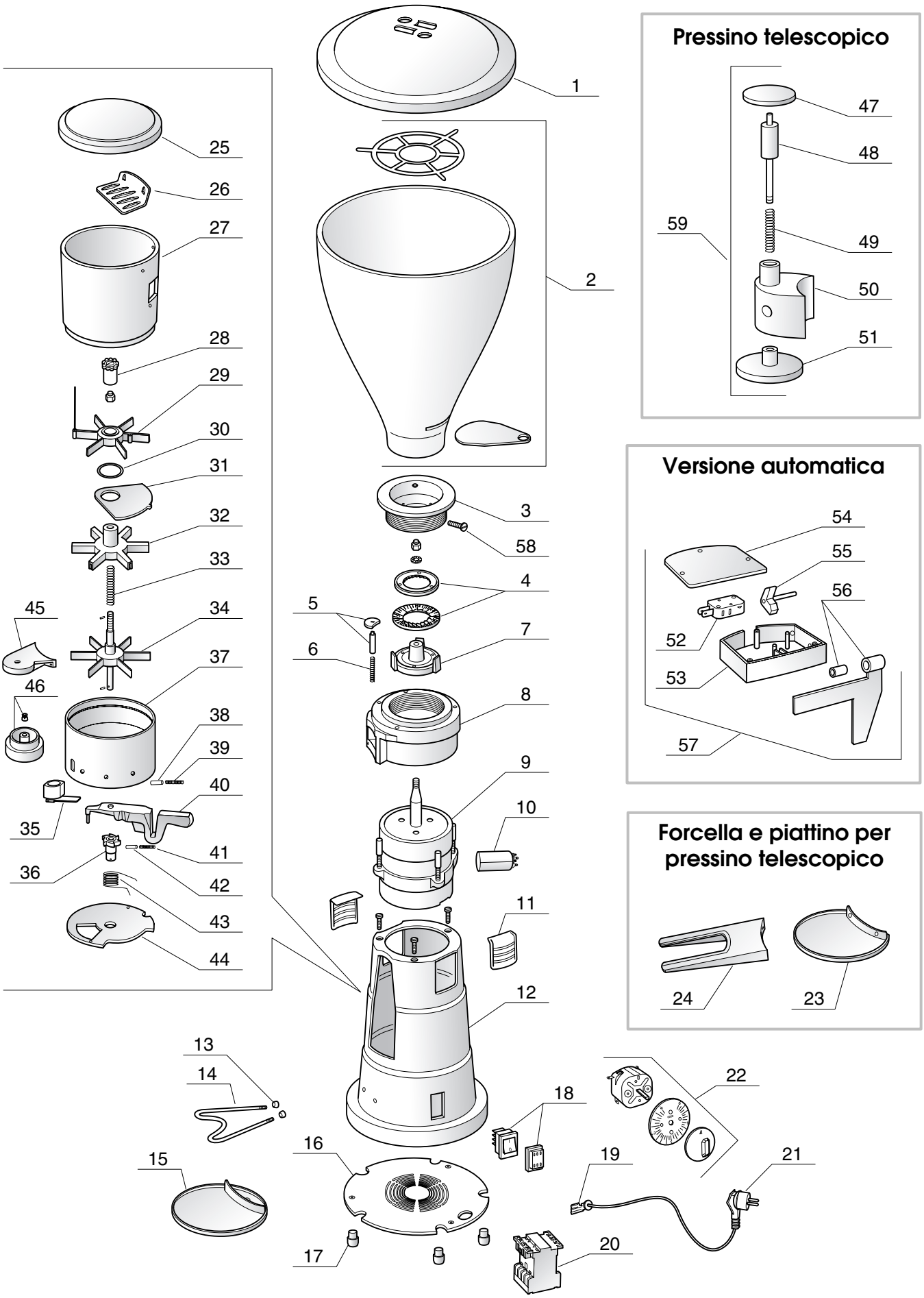
Pressino telescopico
Versione automatica
Forcella e piattino per pressino telescopico
1
2
3
4
5
6
7
8
9
10
11
12
13
14
15
16
17
18
19
20
21
22
23
24
25
26
27
28
29
30
31
32
33
34
35
36
37
38
39
40
41
42
43
44
45
46
47
48
49
50
51
52
53
54
55
56
57
58
59

MX - MXT - MXA

Pos.	Codice	Codice alternativo	Descrizione
1	5552	C0007M114	COPERCHIO CAMPANA
	3274	C0007M104	COPERCHIO CAMPANA VECCHIO TIPO
2	5551	C0007M113	CAMPANA CAFFÈ
3	3590	C0002M101	PORTAMACINE SUPERIORE
4	3276	C0004M122	COPPIA MACINE DIAMETRO 65 MM
5	3284	C0002M102	FERMA MACINE
6	4461	C0008M109	MOLLA FERMA MACINE
7	7159	C0002M104	PORTAMACINE INFERIORE
8	7173	C0001M102	TESTA
9	4415	C00061210	MOTORE 230 V - 50 HZ
	8535	C000612101	MOTORE 220 V - 60 HZ
	6697	C000612102	MOTORE 110 V - 60 HZ
10	4416	C00061107	CONDENSATORE 230 V - 50/60 HZ
	8649	C00061108	CONDENSATORE 110 V - 60 HZ
11	7638	C0007M141	CHIUSURA PLASTICA
12	6432	C0001M103	CORPO PER MX
		C0001M103A	CORPO PER MXT
	8240	C0001M103B	CORPO PER MXA
13	7047	C0004M109A	DADO FORCELLA
14	5341	C0004M109	FORCELLA
15	3335	C0007M103	PIATTINO PLASTICA
16	7172	C0007M124	DISCO PROTEZIONE
17	3279	C00071614	PIEDINO
18	3277	C00061021	INTERRUTTORE BIPOLARE 16 A
	3331	C00061001	INTERRUTTORE BIPOLARE LUMINOSO 16 A PER AUTOMATICO
19		C00061611	FERMACAVO
20	3332	C00061002	TELERUTTORE 230 V - 50/60 HZ PER AUTOMATICO
	5681	C00061003	TELERUTTORE 110 V - 60 HZ PER AUTOMATICO
21		C00061517	CAVO CON SPINA 230 V - 50/60 HZ
		C000615171	CAVO CON SPINA USA 110 V - 60 HZ
22	3330	C00061004	TIMER
23	7637	C0001M115	PIATTINO ALLUMINIO PER PRESSINO TELESCOPICO
24	6696	C0001M114	FORCELLA PER PRESSINO TELESCOPICO
25	3280	C0007M105	COPERCHIO DOSATORE
26	6422	C0007M110	GRIGLIE PROTEZIONE
27	3281	C0007M106	ANELLO DOSATORE
	7826	C0007M1062	ANELLO DOSATORE PER AUTOMATICO
28	5654	C0007M123	REGOLATORE CAFFÈ
29	6694	C0002M124	STELLA SENZA MOZZO
30	6707	C0004M110	ANELLO PALETTA DOSATORE
31	7185	C0004M108	PALETTE SPARTI DOSI
32	5248	C0002M1241	STELLA CON MOZZO
33	7186	C0008M108	MOLLA CROCERA
34	5736	C0002M1242	STELLA CON PERNO FILETTATO
35	6423	C0009M102	CONTACOLPI
36	7162	C0002M106	CRICCO DOSATORE
37	7362	C0001M104	CORPO
38	7160	C0004M112	PERNO CORPO
39	6668	C0008M107	MOLLA CORPO
40	4477	C0002M103	MANIGLIA
41	6670	C0008M110	MOLLA MANIGLIA
42	7161	C0004M111	PERNO MANIGLIA
43	3606	C0008M102	MOLLA TORSIONE
44	6695	C0007M138	FONDELLO DOSATORE
45	5940	C0007M1071	SUPPORTO PRESSINO
	3282	C0007M107	SUPPORTO PRESSINO TIPO VECCHIO
46	3283	C0007M102B	PRESSINO
47	5741	C0007M135	DISCO PRESSINO TELESCOPICO
48	5738	C0004M127	ASTA PRESSINO TELESCOPICO
49	5739	C0008M111	MOLLA PRESSINO TELESCOPICO
50	5740	C0007M134	SUPPORTO PRESSINO TELESCOPICO
51	5801	C0007M135A	PRESSINO TELESCOPICO
52	3287	C00061019	MICRO PER AUTOMATICO
53	7962	C0007M148	SCATOLA INTERNA PER AUTOMATICO
	4418	C0007M132	SCATOLA INTERNA PER AUTOMATICO TIPO VECCHIO
54	7963	C0007M147	COPERCHIO SCATOLA INTERNA PER AUTOMATICO
	4417	C0007M131	COPERCHIO SCATOLA INTERNA PER AUTOMATICO TIPO VECCHIO
55		C0002M132	ASTA BILANCIERE PER AUTOMATICO
	5287	C0002M131	ASTA BILANCIERE PER AUTOMATICO TIPO VECCHIO
	7006	C0002M130	ASTA BILANCERE LUNGA
56	8650	C0007M150	LEVA ORIZZONTALE PER AUTOMATICO
	4419	C0007M133A	LEVA ORIZZONTALE PER AUTOMATICO TIPO VECCHIO
57	7585	C0007M139A	MECCANISMO COMPLETO PER AUTOMATICO
58	8692	C0004M139	VITE FISSAGGIO CAMPANA
59	7317		PRESSINO TELESCOPICO COMPLETO