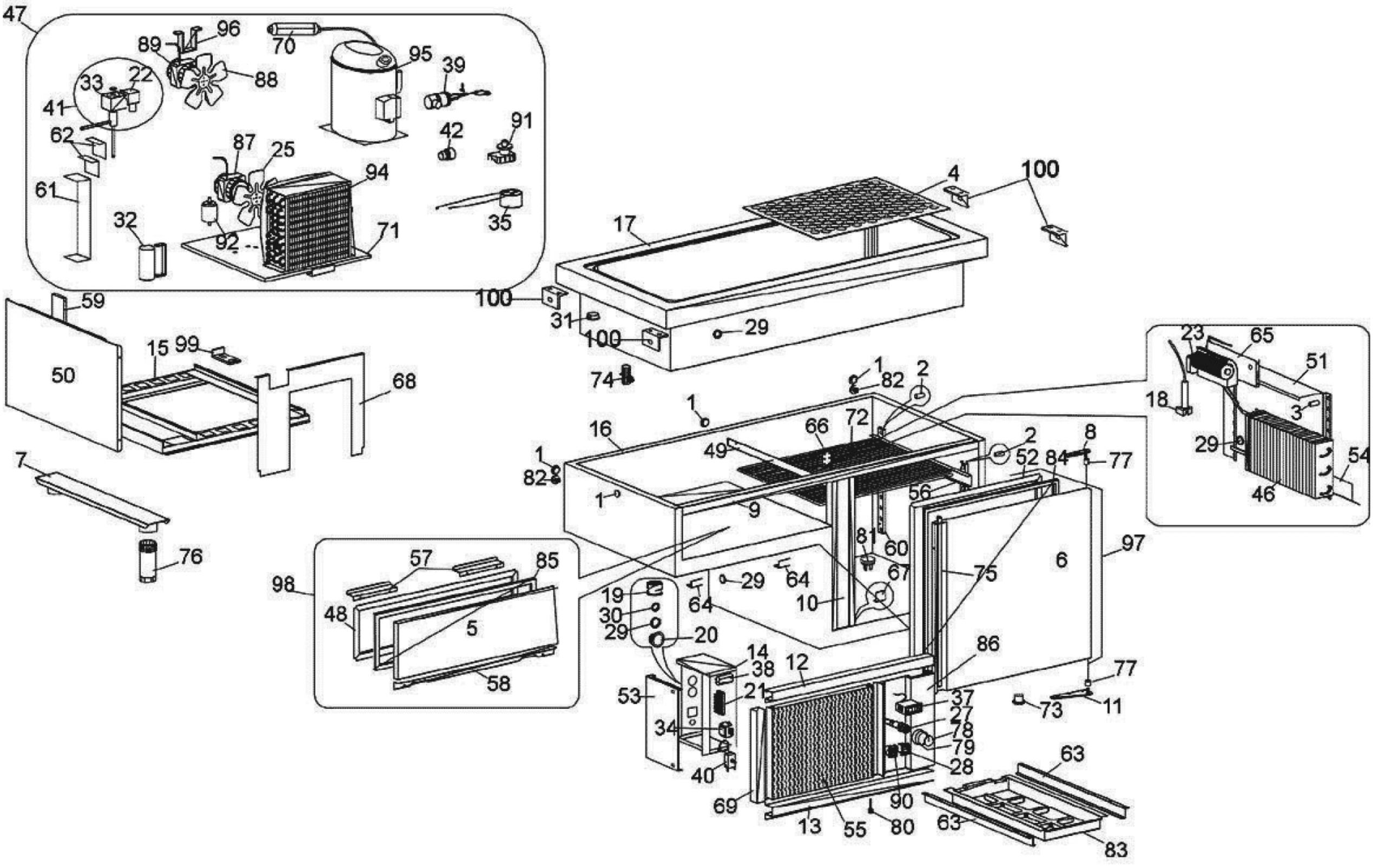
47
96
89
70
95
39
88
33
22
41
62
91
42
87
25
94
61
4
100
32
92
71
35
17
100
59
31
29
100
15
99
50
68
74
1
82
2
23
65
51
18
3
1
16
66
72
2
8
29
54
49
52
84
77
1
82
56
46
1
9
7
81
60
97
76
57
85
6
98
29
64
67
75
19
64
10
30
48
5
29
20
86
14
38
12
77
53
21
37
73
11
27
34
78
79
28
63
40
69
90
13
55
80
63
83

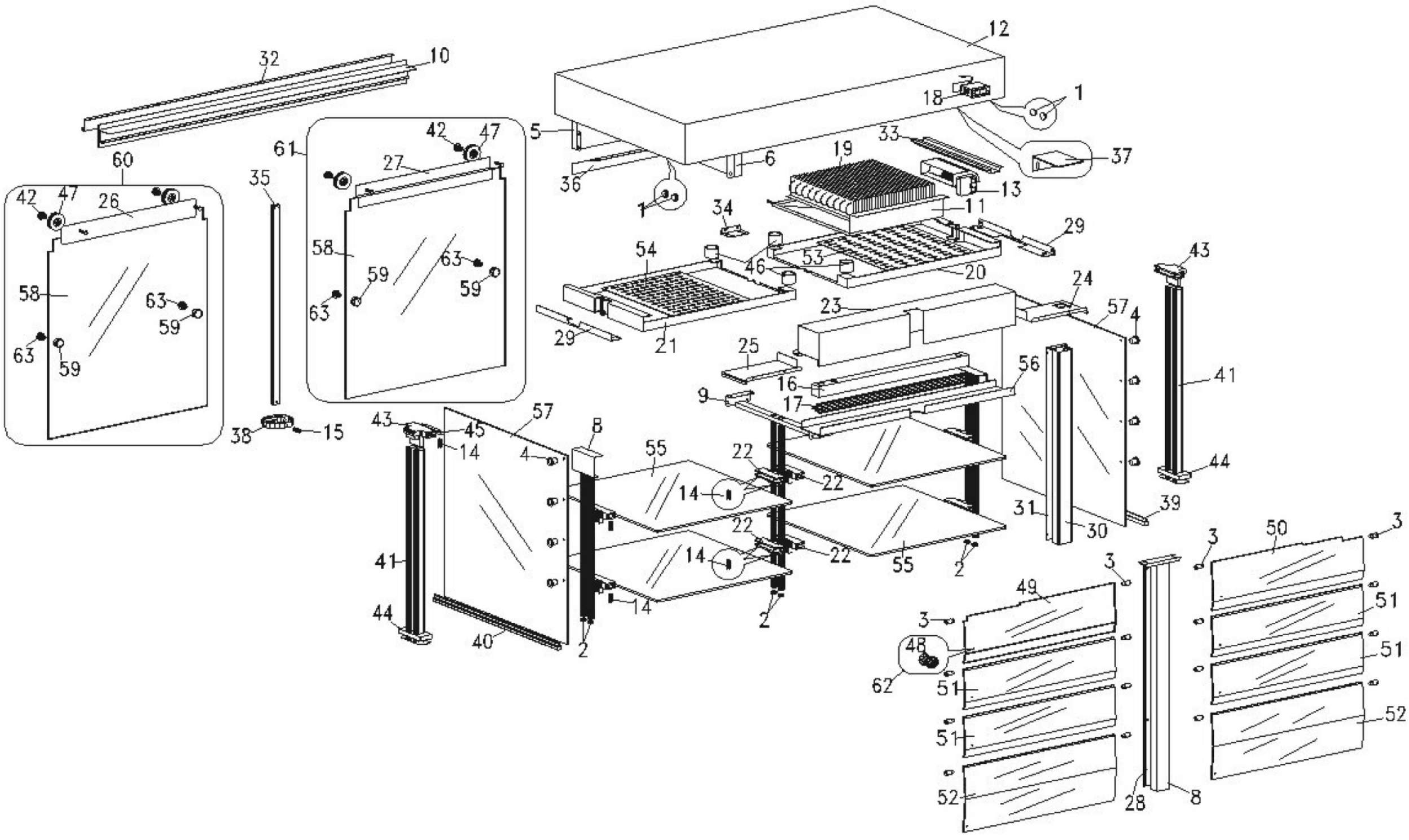
12
32
10
18
1
5
42
47
61
27
33
37
60
19
6
36
13
35
26
11
34
29
58
63
59
54
46
53
20
43
24
23
57
4
21
25
56
41
16
9
17
15
38
45
14
8
55
22
44
39
31
30
3
50
49
51
52
48
62
28