SAGI - BANCHI ATTREZZATI PER PIZZA
KPZ2037A - 25-07-2005 » 12-09-2005

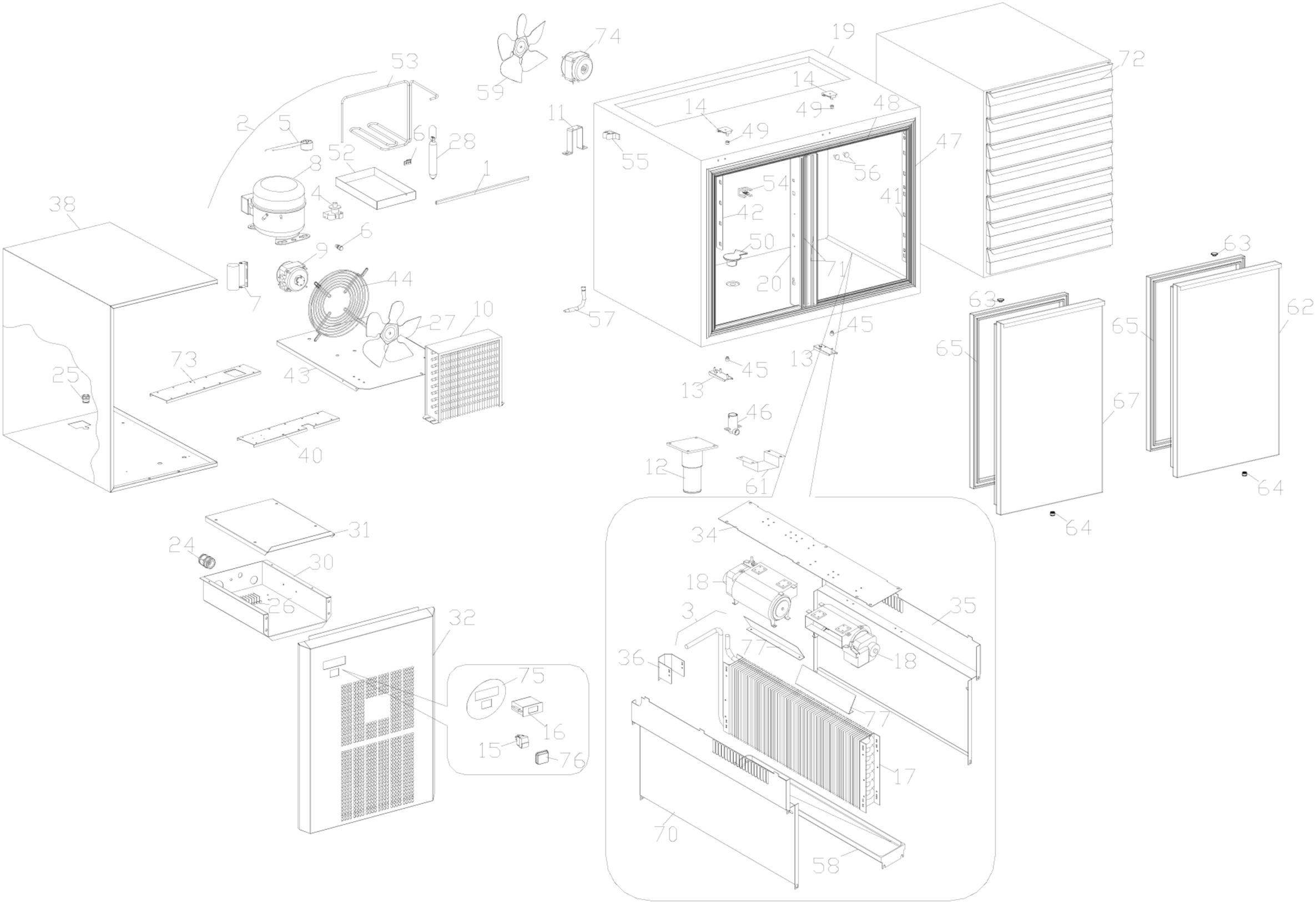

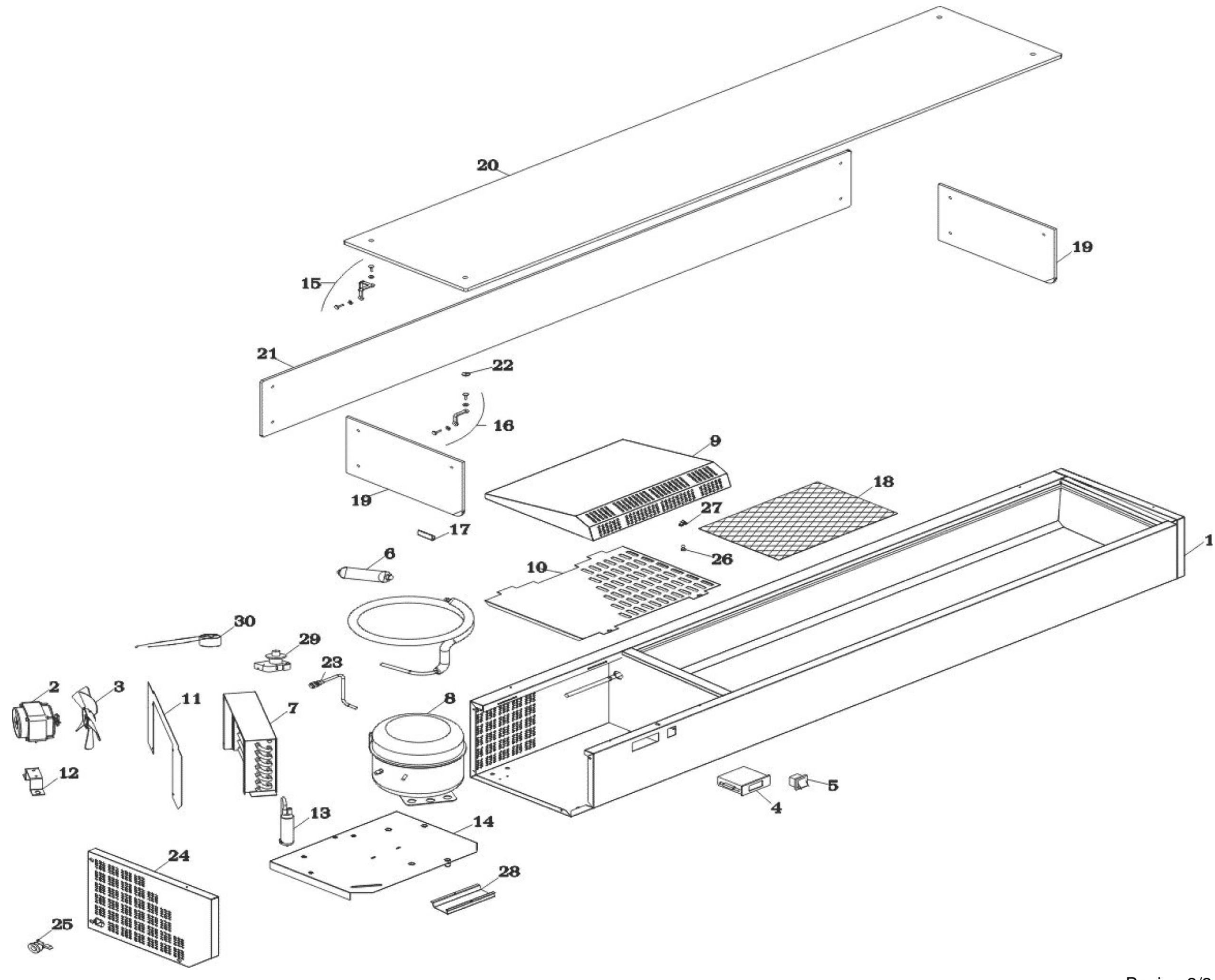
20
19
15
21
22
16
9
19
18
27
17
26
6
10
1
30
29
23
2
3
11
7
8
12
5
4
13
14
24
28
25