Mod.

FRIGGITRICI A GAS 8 LITRI
GAS HEATED FRYERS 8 LITERS
FRITEUSES A GAZ 8 LITRES
GASBEHEIZTE FRITEUSEN 8 LITER

OFQG-41 CR0501110
OFQG-61 CR0501120

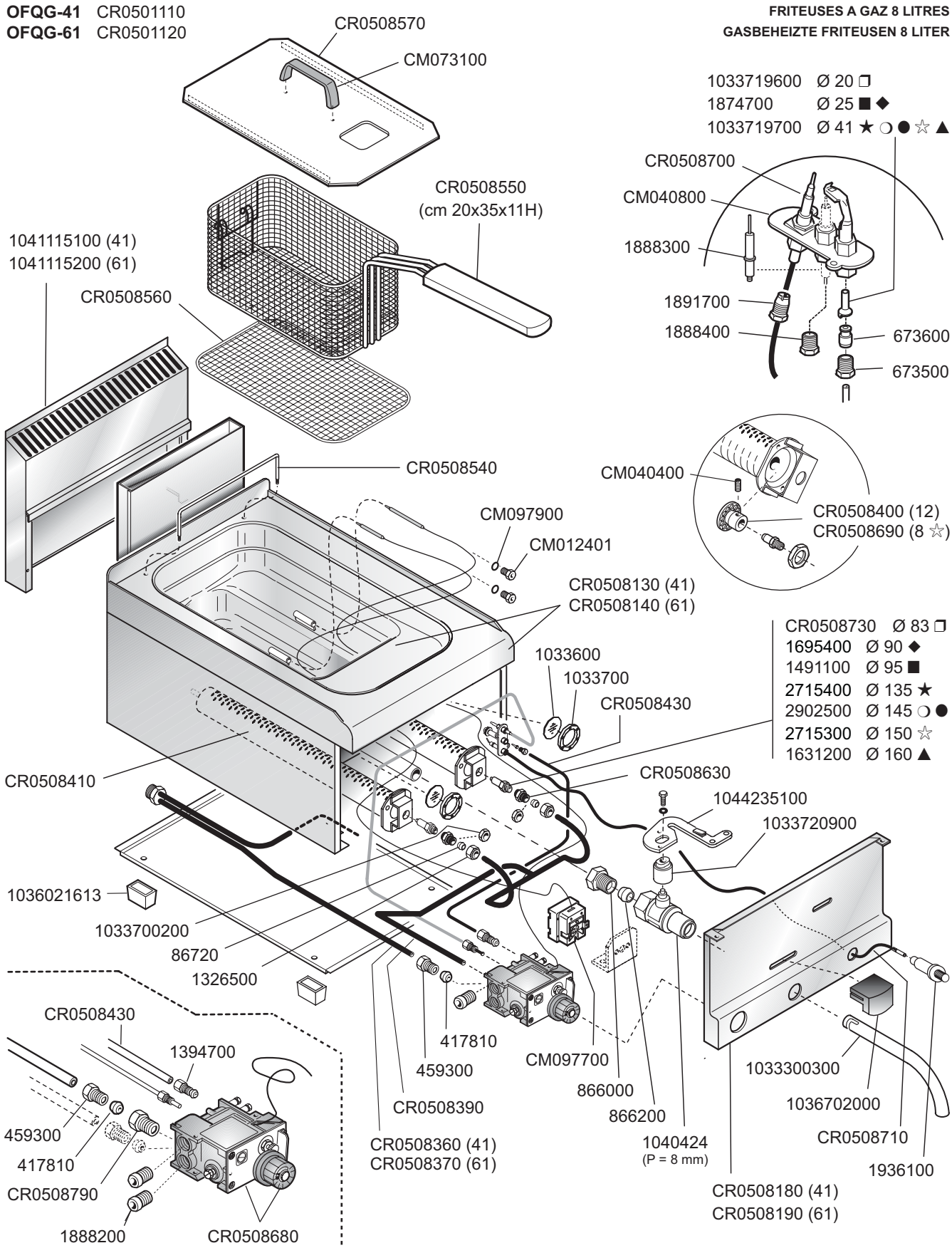

ID GAS: ❒ G30/50 ■ G30/28÷37 ◆ G30÷31/37 ❍ G20/20 ★ G20/25 ● G25/25 ☆ G25.1/25 ▲ G25/20

OLIS	ELABORATO:	APPROVATO:	GRUPPO:	DENOMINAZIONE:	
	LZ		Serie 600 Snack	Impianto gas - Mobile	
	DATA:	DATA:	PARTICOLARE:	REV. N. ▼	DEL ▼ / DISEGNO N. ▼
	05 Giu 2006	05 Giu 2006	Disegno esploso per ricambi	Z00	0606 / 3OL.6.66
	SOST. DIS.				