BRASIERE ROVESCIABILI A GAS
Serie 900

TIPO: 9BR/G80, 9BR/G81, 9BR/GM80

Ricambi

S/N: Valido da:25. 07. 2007 Rev.: 1.1

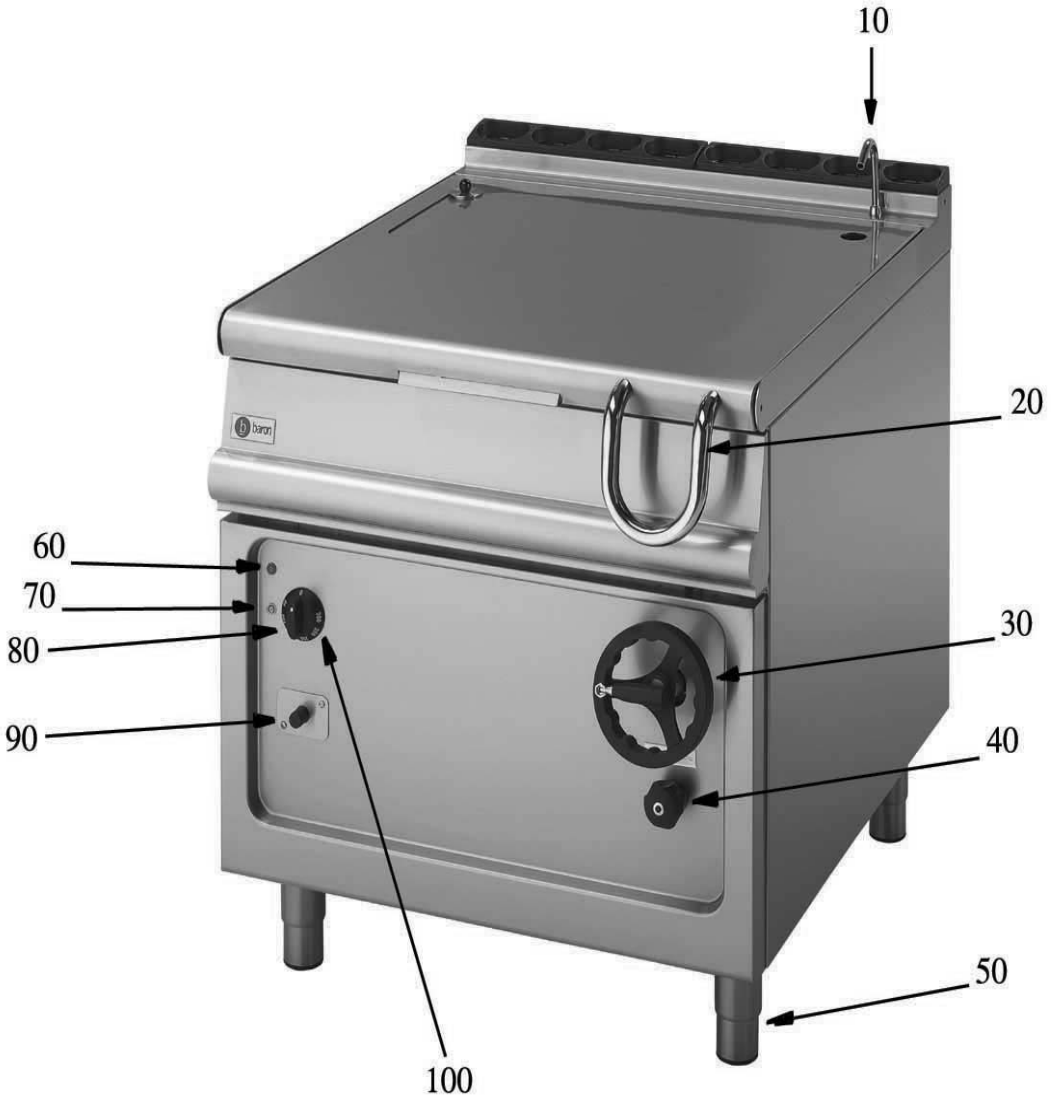
10
20
30
40
50
60
70
80
90
100

ID	Tipo	Voltaggio	Descrizione	Codici
Module:Parti esterne				
10	BR90,BR81		Erogatore	6A022920
20	BR90,BR81		Maniglia	826430061
30	BR90,BR81		Volantino	6A039715
40	BR90,BR81		Manopola	6A022453
50	BR90,BR81		Piedino	826490142
60	BR90,BR81		Gemma verde	6A038507
70	BR90,BR81		Gemma bianca	6A039207
80	BR90,BR81		Manopola	2599214
90	BR90,BR81		Prolunga	6A050020
100	BR90,BR81		Guarnizione manopola	2519490

BR80=9BR/G80 ,BR81=9BR/G81 , BRM80= 9BR/GM80

P=1/N/PE~220-240V 50Hz

10
20
60
70
30
80
520
40
90
100
50

ID	Tipo	Voltaggio	Descrizione	Codici
Module:Parti esterne				
10	BRM80		Erogatore	6A022920
20	BRM80		Maniglia	826430061
30	BRM80		Cappuccio	2510890
40	BRM80		Manopola	6A022453
50	BRM80		Piedino	826490142
60	BRM80		Gemma verde	6A038507
70	BRM80		Gemma bianca	6A039207
80	BRM80		Manopola	2599214
90	BRM80		Prolunga	6A050020
100	BRM80		Guarnizione manopola	2519490
520	BRM80		Pulsante	2510682

BR80=9BR/G80 ,BR81=9BR/G81 , BRM80= 9BR/GM80

P=1/N/PE~220-240V 50Hz

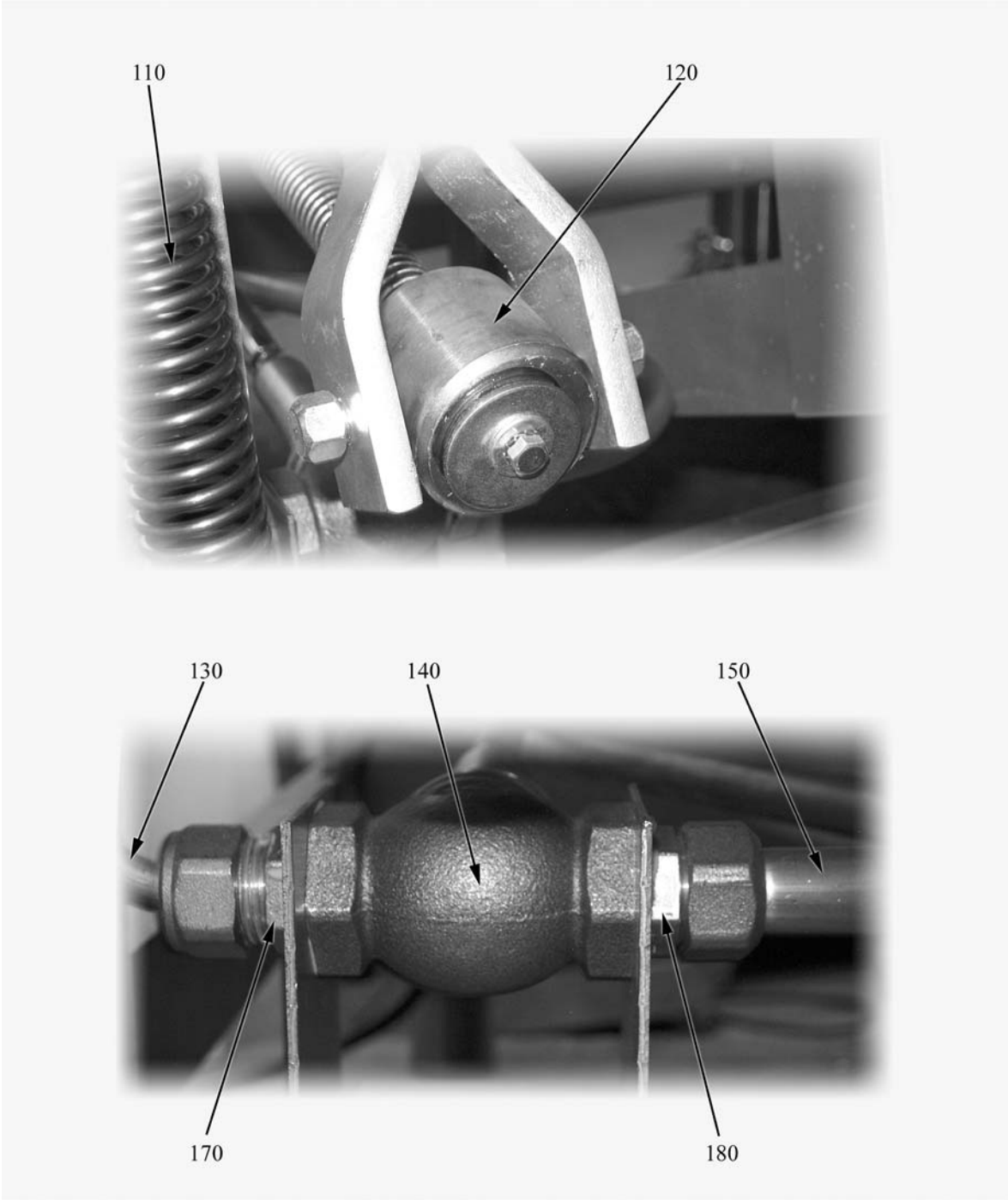
110
120
130
140
150
170
180

ID	Tipo	Voltaggio	Descrizione	Codici
Module:Parti interne 1				
110			Molla	2510545
120			Boccola	2518550
130			Conduttura	2514670
140			Rubinetto	6A022450
150			Conduttura	2514680
170			Niples	6A020311
180			Niples	6A020310

BR80=9BR/G80 ,BR81=9BR/G81 , BRM80= 9BR/GM80

P=1/N/PE~220-240V 50Hz

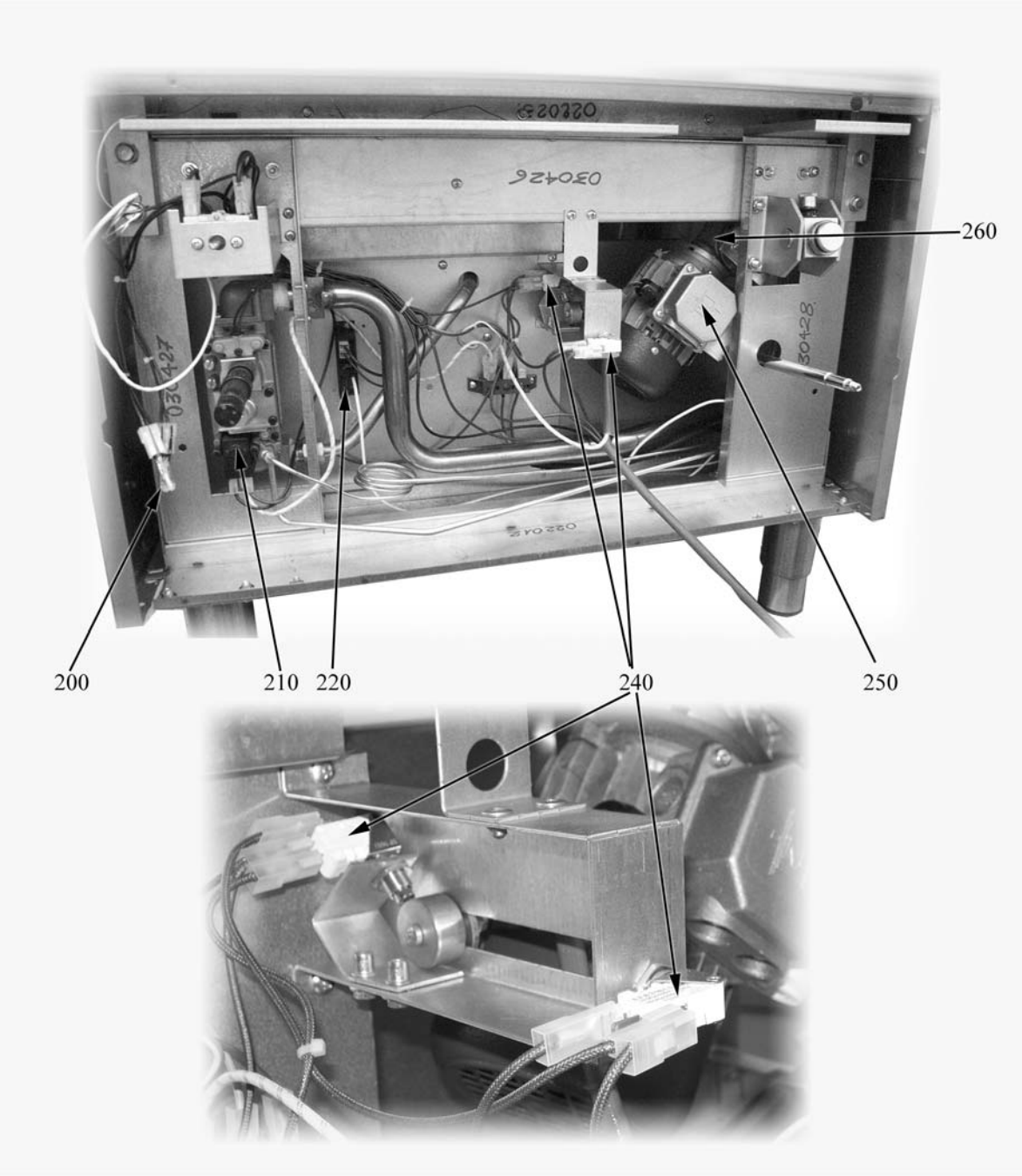
260
200
210
220
240
250

ID	Tipo	Voltaggio	Descrizione	Codici
Module:Parti interne 2				
200			Segnalatori luminosi	6A038506
210			Valvola	6A050010
220			Accensione elettrica	6A050100
240			Microinterruttore	6A039800
250	BRM80		Motore	2510631
260	BRM80		Riduttore	2518600

BR80=9BR/G80 ,BR81=9BR/G81 , BRM80= 9BR/GM80

P=1/N/PE~220-240V 50Hz

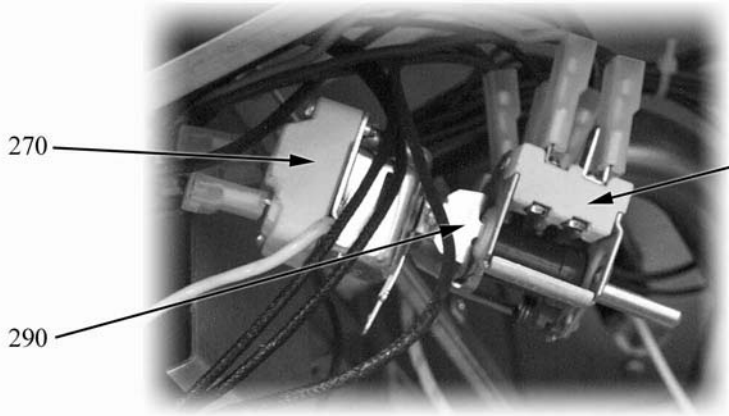
270
290
290

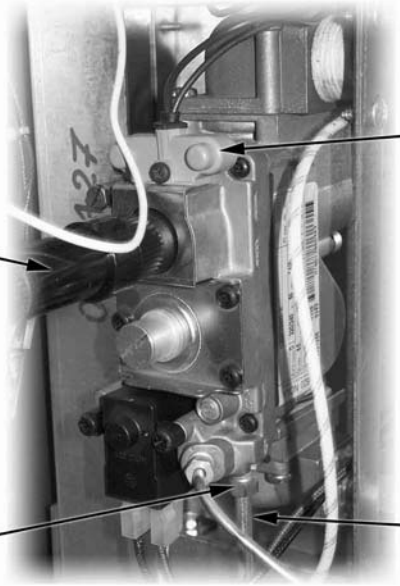
330
90
400
390

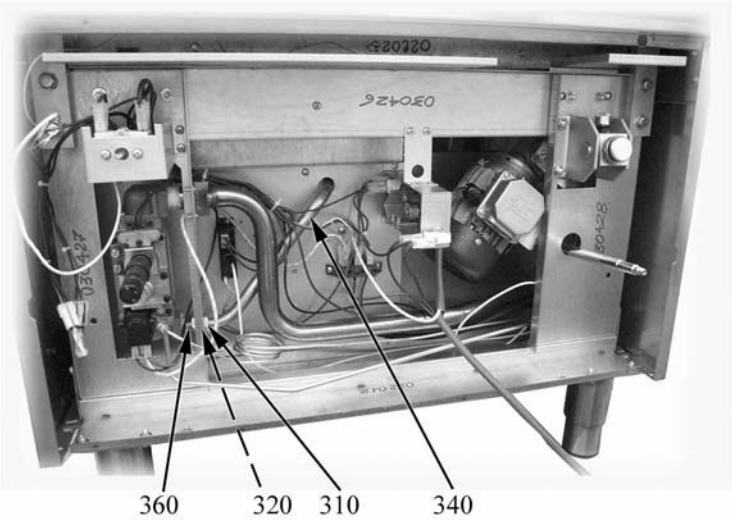
360
320
310
340

ID	Tipo	Voltaggio	Descrizione	Codici
Module:Parti interne 3				
90			Prolunga	6A050020
270			Termostato	6A049200
280			Staffa di giunzione	6A045900
290			Commutatore	6A046000
310			Dado	6A016400
320			Bicono	6A016500
330			Interrutore	6A050003
340			Conduttura	2514700
360			Nipples	2510046
390			Raccordo bicono	6A011607
400			Conduttura	2514695

BR80=9BR/G80 ,BR81=9BR/G81 , BRM80= 9BR/GM80

P=1/N/PE~220-240V 50Hz

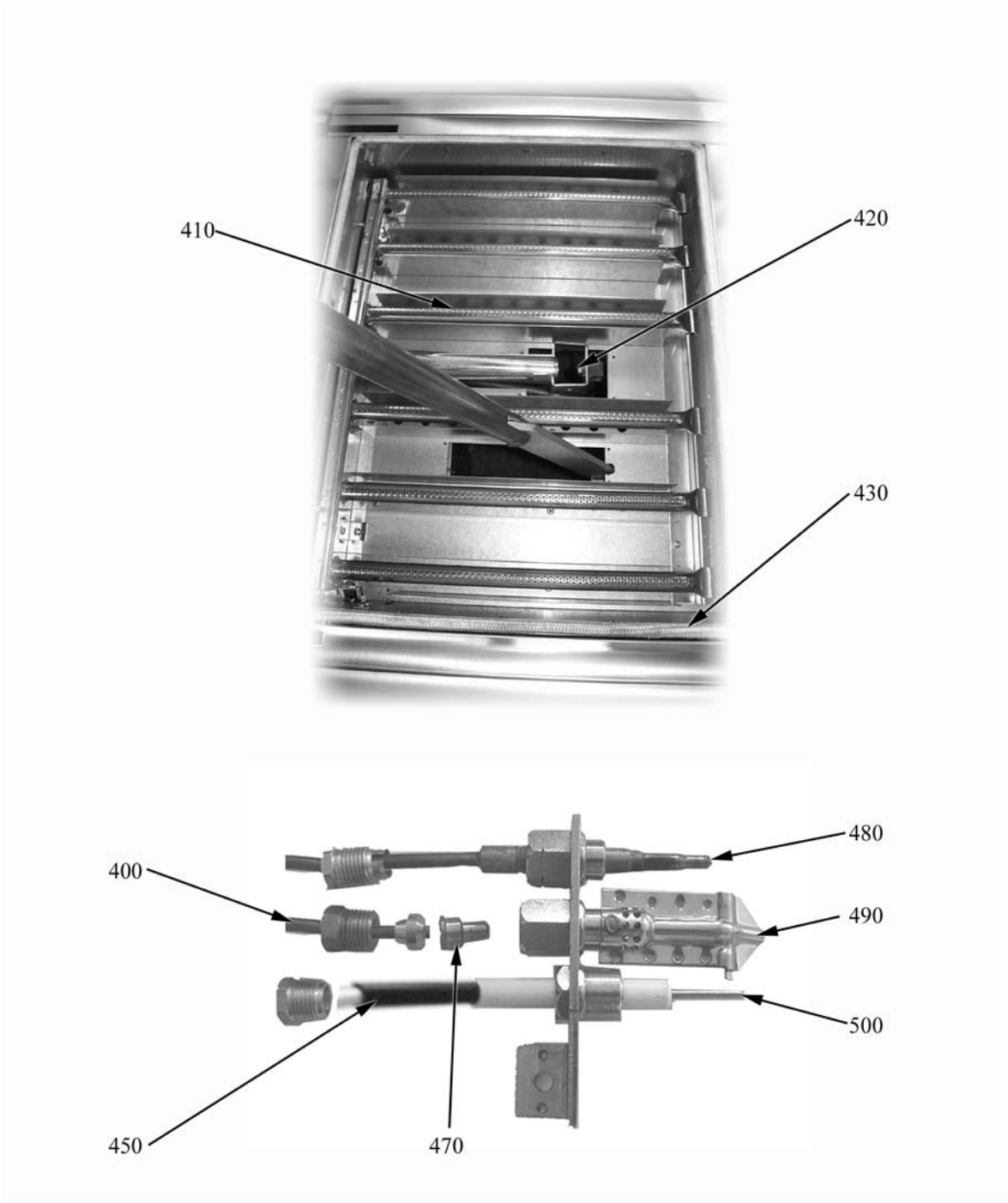
410
420
430
400
480
490
500
450
470

ID	Tipo	Voltaggio	Descrizione	Codici
Module:Parti interne 4				
400			Conduttura	2514695
410			Bruciatore	826390063
420			Kit ugelli IT bruciatore	2592852
			Ugello BA 230	
			Ugello BA 340	
			Ugello BA 350	
			Ugello 16·2	
			Ugello 27·2	
			Tappo esclusore	
420			Kit ugelli DE bruciatore	2592853
			Ugello BA 195	
			Ugello BA 340	
			Ugello BA 370	
			Ugello 16·2	
			Ugello 27·2	
			Tappo esclusore	
420			Kit ugelli H bruciatore	2592872
			Ugello BA 230	
			Ugello BA 370	
			Ugello BA 315	
			Ugello 16·2	
			Ugello 27·2	
			Ugello 38R	
			Tappo esclusore	
420			Kit ugelli Gas Citta bruciatore	2592891
			Ugello BA 230	
			Ugello BA 340	
			Ugello BA 650	
			Ugello BA 700	
			Ugello 16·2	
			Ugello 27·2	
			Ugello 45·2	
			Tappo esclusore	

BR80=9BR/G80 ,BR81=9BR/G81 , BRM80= 9BR/GM80

P=1/N/PE~220-240V 50Hz

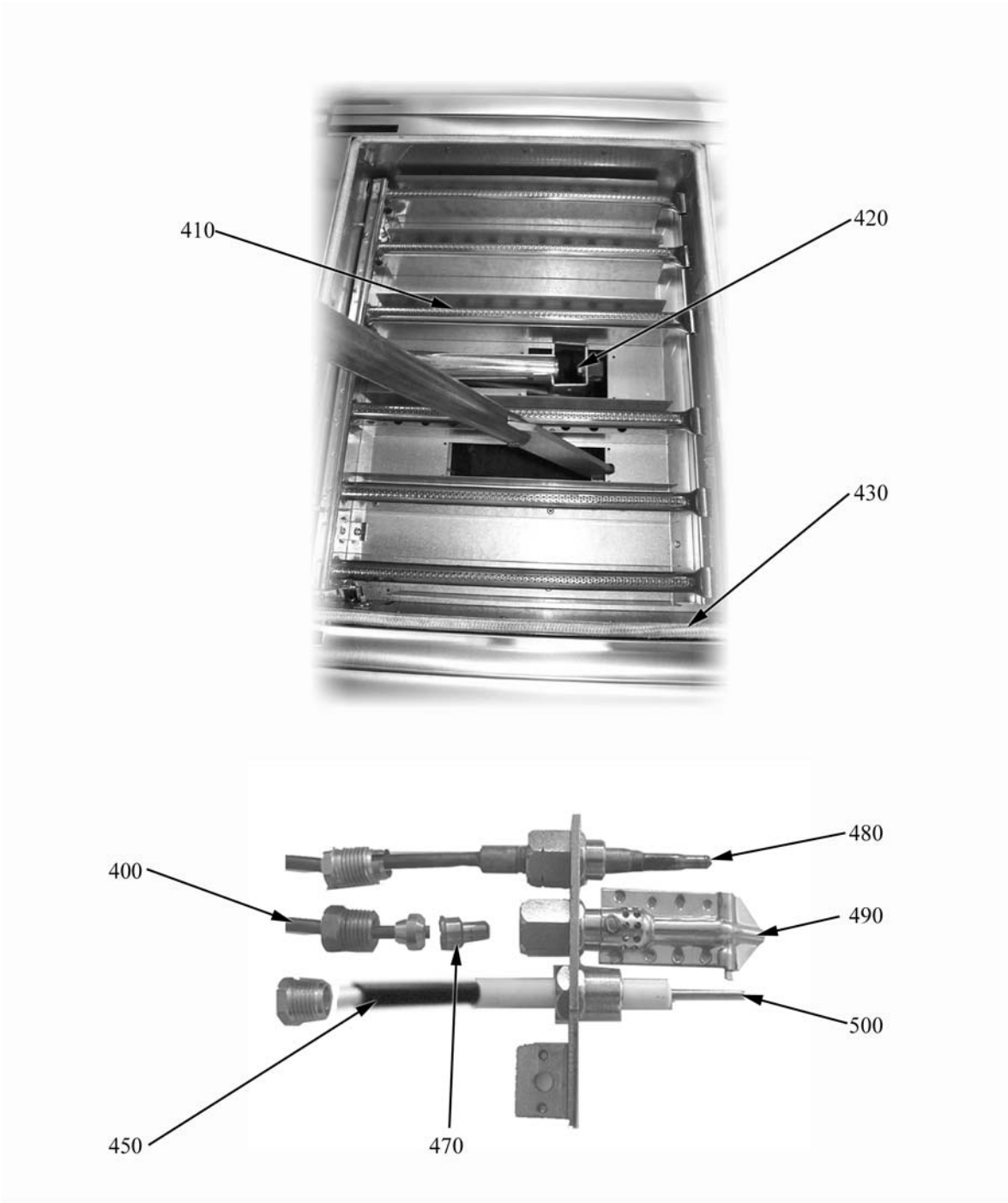
410
420
430
400
480
490
500
450
470

ID	Tipo	Voltaggio	Descrizione	Codici
Module:Parti interne 4				
430			Corda in fibra di vetro	6A098410
450			Cavo candela L=1500	2519931
470			Ugello 16·2	6A013240
470			Ugello 27·2	6A013230
480			Termocoppia	6A011800
470			Ugello 38R	2510332
470			Ugello 45·2	2510716
490			Pilota	6A013220
500			Candela di accensione	6A013302

BR80=9BR/G80 ,BR81=9BR/G81 , BRM80= 9BR/GM80

P=1/N/PE~220-240V 50Hz