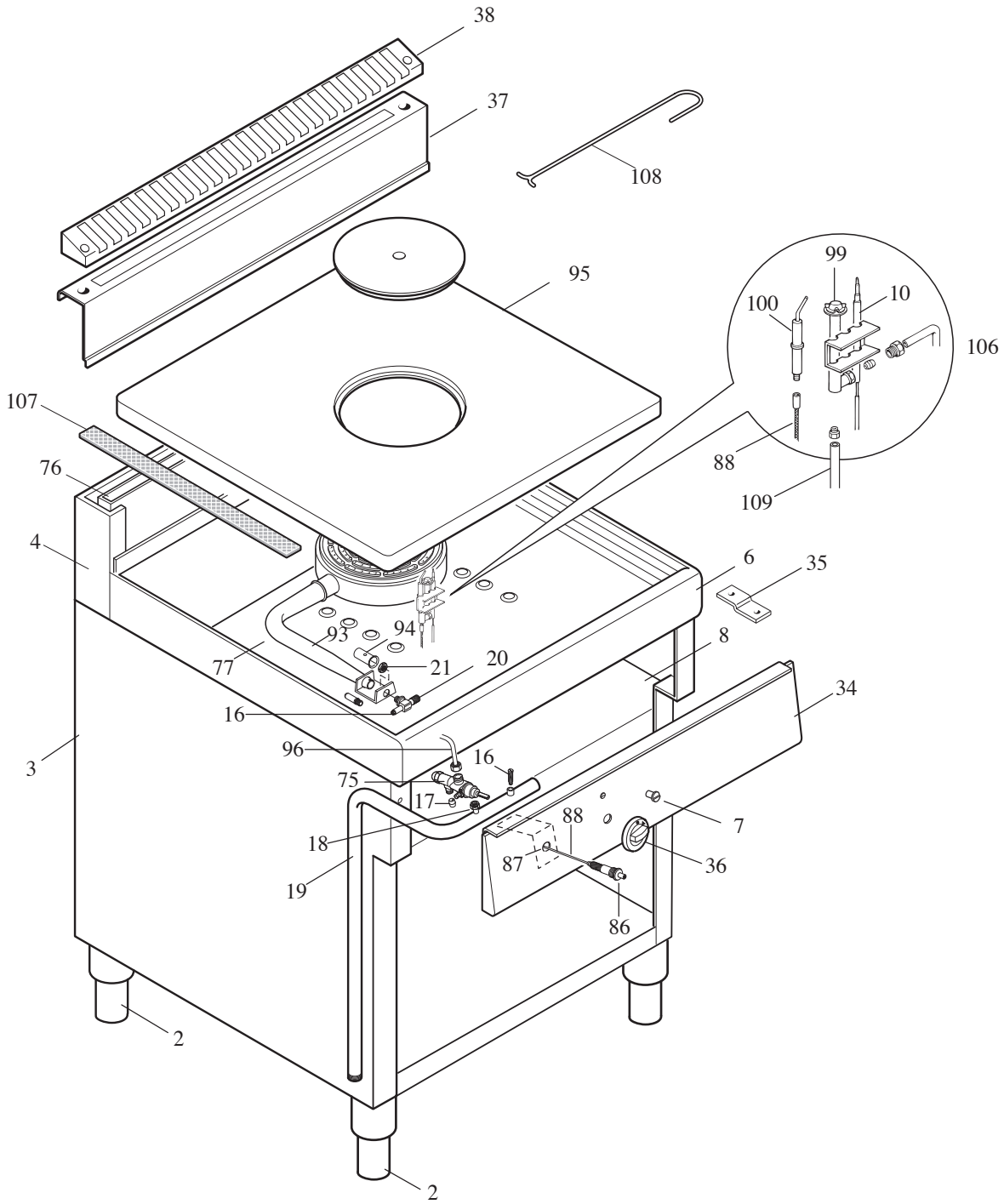
38
37
108
95
99
10
100
106
107
88
76
109
4
6
35
94
93
8
77
21
20
34
16
96
16
3
75
17
88
7
18
87
36
19
86
2
2

| MODULAR<br>LISTA RICAMBI<br>cod. 253.532.02 | TUTTAPIASTRA A GAS<br>MOD. 70/70 TPG | ED. 02-09 |
|---|---|---|

| POS. | CODICE | RIF. MODIFICHE | DENOMINAZIONE | PREZZO |
|---|---|---|---|---|
| 2 | 912.033.00 | sost.612.014.00 dal 01/01/09 | Piede D. 2" vite M10 | |
| 3 | 621.781.00 | sost.621.578.00 dal 01/01/09 | Involucro mobile 70/70 | |
| 4 | 621.770.00 | sost.621.588.00 dal 01/01/09 | Schienale superiore 70/70 | |
| 6 | 611.558.00 | | Assieme piano 70/70 TPG | |
| 7 | 682.003.00 | | Placchetta per indice | |
| 8 | 622.410.00 | | Fondo top 70/70 | |
| 10 | 672.025.00 | | Termocoppia M9x1xl.500 G.unif. | |
| 16 | 641.012.00 | | Vite M4 per presa di pressione | |
| 17 | 673.001.00 | | Bicono D.10 | |
| 18 | 673.011.00 | | Dado per bicono D.10 - M16x1,5 | |
| 19 | 975.004.00 | | Ass.rampa 90/80 TPG | |
| 20 | 673.023.00 | | Portaugello per tubo D.10 | |
| 21 | 673.024.00 | | Dado per portaugello | |
| 34 | 621.593.00 | | Cruscotto tuttapiastra 70/70 TPG | |
| 35 | 623.002.15 | | Squadretta fissaggio cruscotto | |
| 36 | 612.051.00 | sost.612.017.00 dal 01/01/09 | Assieme manopola gas pilota De 72 | |
| 37 | 611.752.00 | sost.611.588.00 dal 01/01/09 | Ass.alzatina forata 70/70 | |
| 38 | 621.923.13 | sost.625.097.00 dal 01/01/09 | Griglietta per alzatina | |
| 75 | 671.001.00 | | Rubinetto di sicurezza SC21S | |
| 76 | 611.962.00 | sost.611.170.00 dal 01/01/09 | Assieme camino TPG | |
| 77 | 611.181.12 | sost.611.570.00 dal 01/01/09 | Assieme camera combustione TPG 700 | |
| 86 | 672.006.00 | | Accenditore piezoelettrico | |
| 87 | 623.064.00 | | Protezione per piezo | |
| 88 | 666.001.00 | | Cavo per accensione forno L. 500 | |
| 93 | 672.056.00 | | Assieme bruciatore tuttapiastra | |
| 94 | 672.061.00 | | Boccola regolazione aria D.18x2 | |
| 95 | 681.012.00 | | Piastra con anello Tp (656x542) | |
| 96 | 675.246.00 | | Collegamento rub. portaugello 70TPG | |
| 99 | 672.057.00 | | Pilota "SIT" cod. 0190.083 | |
| 100 | 672.060.00 | | Candela con attacco M4x1 -TP | |
| 106 | 672.069.00 | | Ass. pilota SIT 0.190.083 | |
| 107 | 653.000.00 | | Guarnizione tuttapiastra | |
| 108 | 683.028.00 | | Gancio per disco centrale | |
| 109 | 675.070.00 | | Tubo collegamento-pilota | |