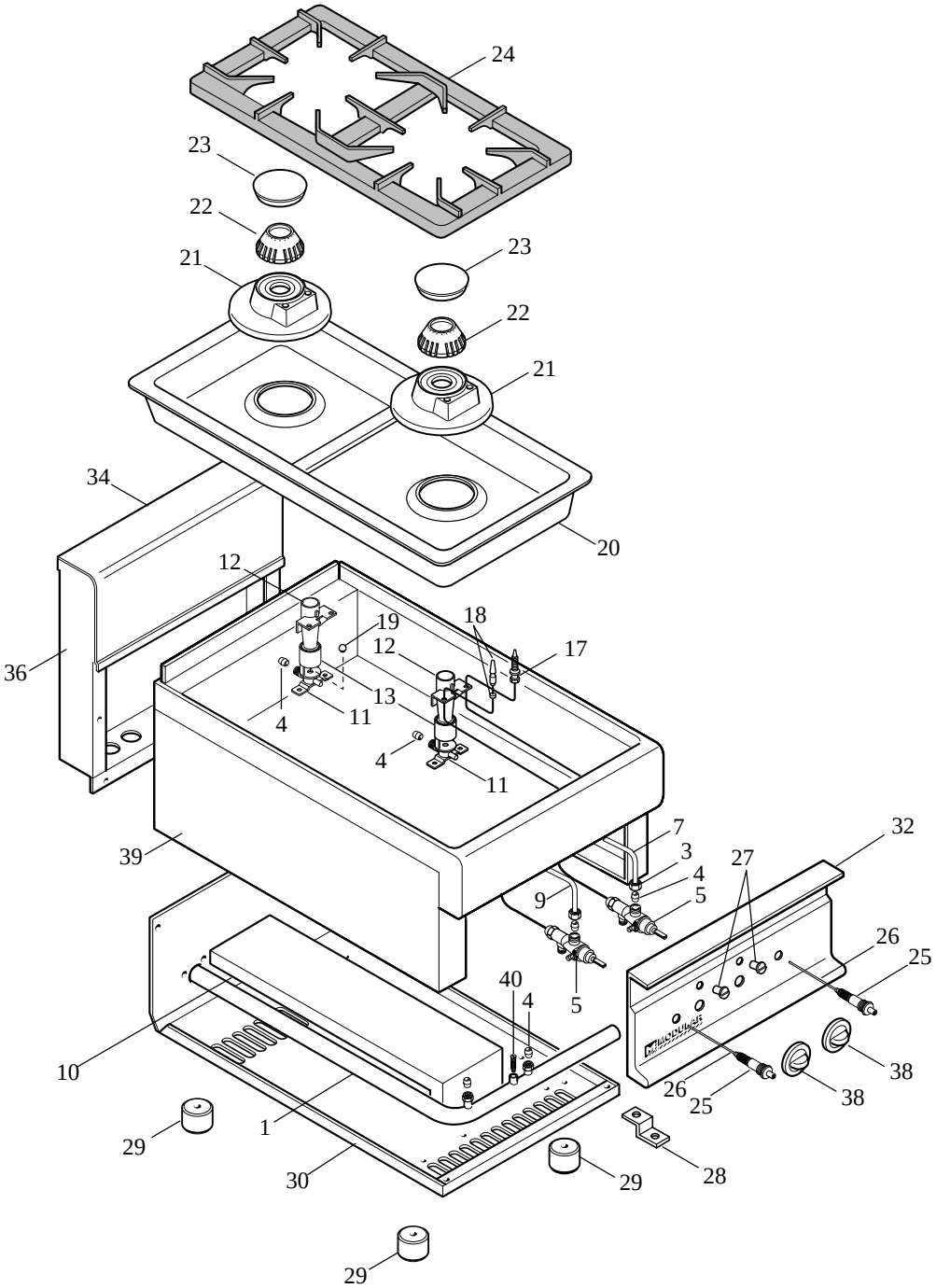
24
23
22
21
23
22
21
34
20
12
19
18
17
36
12
13
4
11
4
11
39
7
3
4
5
32
27
9
26
25
40
4
5
10
38
26
25
38
1
29
28
30
29
29

MODULAR LISTA RICAMBI cod. 253.001.00	PIANO COTTURA GAS MOD. 65/40 PCG	ED. 01-99

POS.	CODICE	RIF.	MODIFICHE							DENOMINAZIONE	PREZZO
1	675.001.00									Ass. rampa PCG 40	
3	673.011.00									Dado per bicono D.10 -M16x1,5	
4	673.001.00									Bicono D.10	
5	671.000.00									Rubinetto in sicurezza PEL SC20S	
7	675.008.00									Collegamento rubinetto bruciatore ant.	
9	675.010.00									Collegamento rubinetto bruciatore post.	
10	622.397.00									Supporto bruciatori	
11	673.020.00									Portaugello per bruciatore top	
12	672.010.00									Venturi per bruciatore top	
13	672.016.00									Boccola per bruciatore	
17	672.000.00									Termocoppia M9x1 L.=500	
18	672.005.00									Elettrodo accensione con molla	
19	674.003.00									Ugello D.95	
19	674.005.00									Ugello D.120	
19	674.024.00									Ugello D.145	
19	674.007.00									Ugello D.180	
20	622.057.00									Bacinella raccogligocce smaltata	
21	672.050.00									Base bruciatore CE	
22	672.098.00									Spartifiamma bruciatore CE	
23	672.044.00									Coperchio bruciatore	
24	681.008.00									Griglia 2 fuochi D. 175	
25	672.006.00									Accenditore piezo	
26	666.000.00									Cavo accensione L.600	
27	682.003.00									Placchetta indice	
28	623.002.00									Squadretta fissaggio cruscotto	
29	651.001.00									Piedino D.30xH.20	
30	622.004.00									Fondo top 40 gas	
32	611.060.00									Ass. cruscotto PCG 40	
34	611.005.00									Ass. alzatina posteriore neutra 40	
36	621.027.00									Schienale 40	
38	612.000.00									Ass. manopola gas De 62	
39	611.100.00									Ass. piano-fianchi 40	
40	641.012.00									Vite per presa di pressione M4	