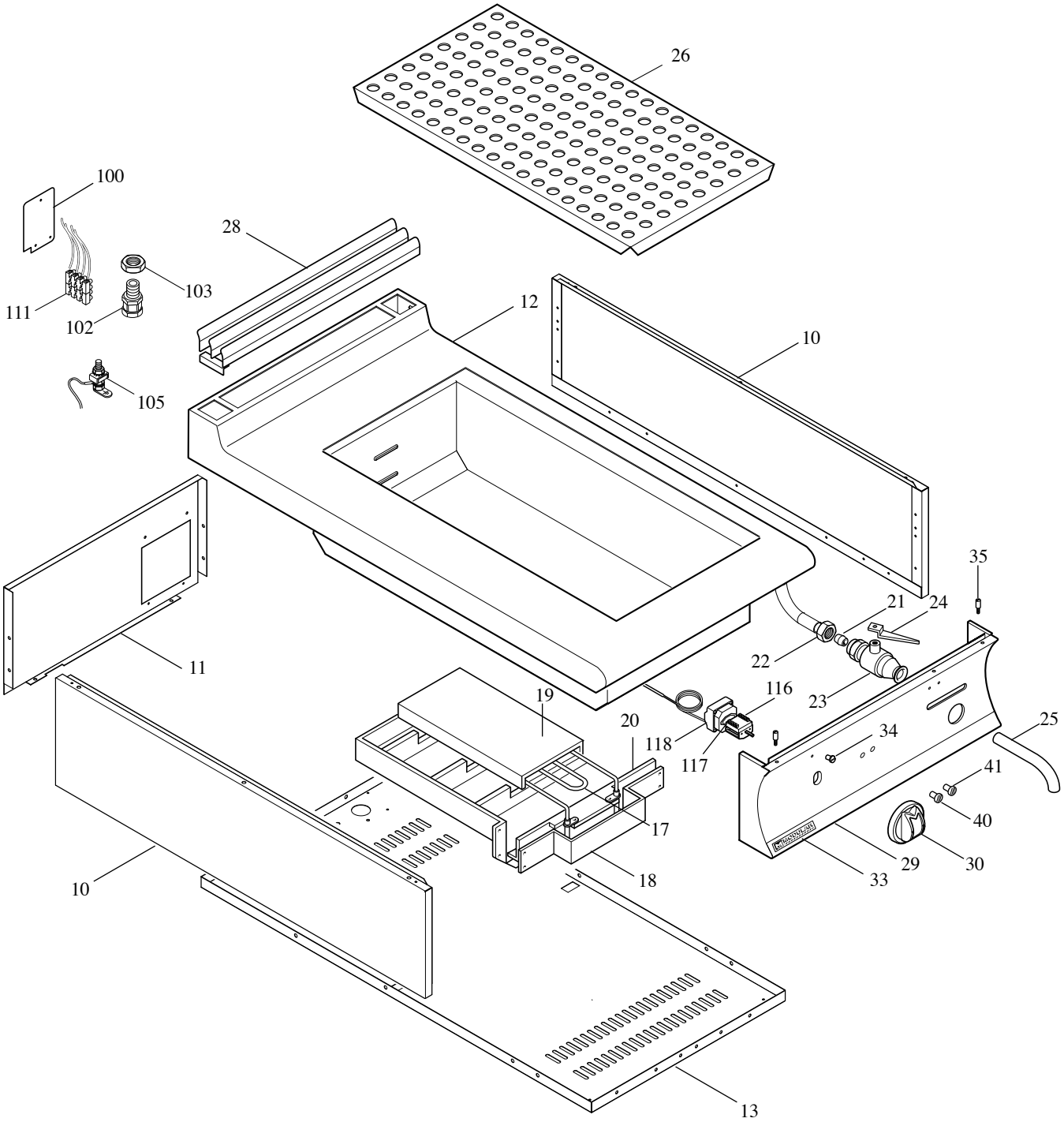
26
100
28
103
111
102
12
10
105
35
21
24
22
23
11
116
19
20
118
117
34
25
41
40
17
29
30
33
18
10
13

MODULAR

LISTA RICAMBI

code 2531207.00

BAGNOMARIA ELETTRICO

ED. 01-08

MOD. 92 BME

POS.	CODICE	RIF. MODIFICHE	DESCRIZIONE	PREZZO
10	921.749.00		Fianco top	
11	921.794.00		Schienale top 92 elettrico	
12	911.787.00		Ass. piano vasca 92 BME	
13	922.482.00		Fondo top 92	
17	965.001.00		Resistenza BME 2200W 230V	
18	622.055.00		Protezione anter. resistenza	
19	922.050.00		Piastra per resistenza BME	
20	622.064.00		Supporto anter. resistenza	
21	673.000.00		Bicono D.18	
22	673.010.00		Dado per rubinetto 3/4” D.18	
23	678.001.00		Rubinetto di scarico 3/4”	
24	623.027.00		Leva Sx rubinetto	
25	631.000.00		Tubo scarico esterno D. 22 con feritoia	
26	921.062.00		Falso fondo BM	
28	911.742.00		Ass. griglia camino	
29	911.789.00		Ass. cruscotto 92 BME	
30	912.071.00		Ass. manopola grigia elettrica 30-90	
33	250.389.00		Marchio	
34	682.003.00		Placchetta per indice	
35	941.076.00		Perno fissagio cruscotto	
40	463.014.00		Lampada verde	
41	463.012.00		Lampada gialla	
100	923.173.00		Coperchio scatola allacciamento	
102	663.027.00		Pressacavo V-TEC 16	
103	663.017.00		Controdado PG 16	
105	611.320.00		Montaggio viti terra/equipotenziale	
111	663.018.00		Morsettiera PA 44 4 poli 32 A	
116	661.000.00		Commutatore angolare 15 A 49.41015.300	
117	661.013.00		Staffa EGO 617078	
118	661.004.00		Termostato unipolare 30-110 55.190022.800	