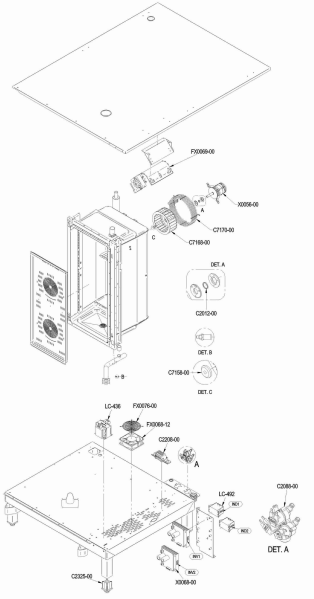

560109200M00C01

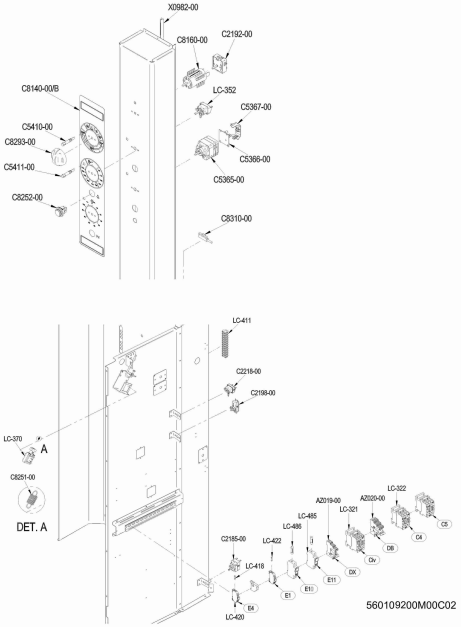
X0982-00
C8160-00
C2192-00
C8140-00/B
LC-352
C5367-00
C5410-00
C8293-00
C5366-00
C5411-00
C5365-00
C8252-00
C8310-00
LC-411
C2218-00
C2198-00
LC-370
A
C8251-00
DET. A
LC-322
A2019-00
A2020-00
LC-321
LC-485
LC-486
C5
C4
DB
DV
DX
E11
E11
C2185-00
LC-422
LC-418
E1
E4
LC-420
560109200M00C02

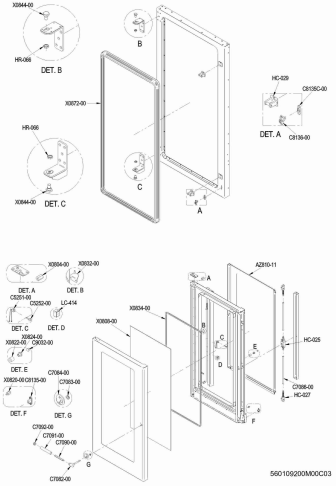
X0844-00
HR-008
DET. B
B
X0872-00
HR-008
X0844-00
DET. C
C
A
HC-029
C6135C-00
DET. A
C6136-00
X0804-00
X0832-00
DET. A
DET. B
C5251-00
C5252-00
LC-414
DET. C
DET. D
X0824-00
X0825-00
C3632-00
DET. E
C7084-00
X0826-00
C6135-00
C7083-00
DET. F
DET. G
C7092-00
C7091-00
C7090-00
G
C7082-00
X0869-00
X0834-00
A
B
C
D
E
F
A2810-11
HC-025
C7088-00
HC-027
560109200M00C03