016.40.121 0751 081099 DONADINI & C

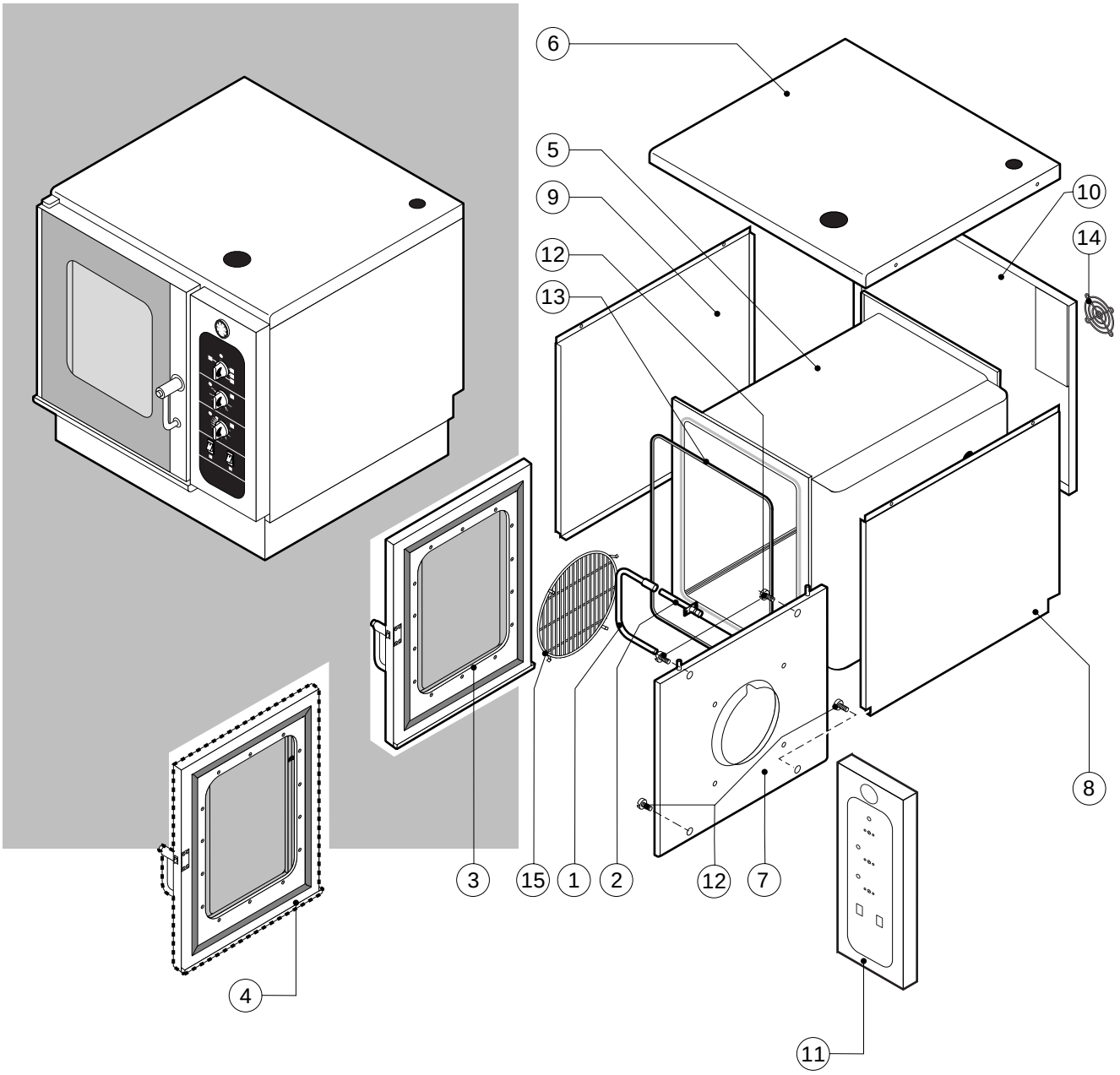

POS.	CODICE	PEZZI	DESCRIZIONE
1	R10206470	1	PROLUNGA SPRUZZATORE
2	R10206540	1	RACCORDO SPRUZZATORE
3	R14100200	1	PORTA COMPLETA
4	R14100300	1	PORTA COMPLETA CON LUCI
5	R14200010	1	KIT CAMERA COTTURA FORNO
6	R14200360	1	COPERCHIO
7	R14200850	1	KIT DEFLETTORE
8	R14201450	1	FIANCO DX
9	R14201460	1	FIANCO SX
10	R14201600	1	SCHIENA
11	R14401390	1	CRUSCOTTO
12	R58006400	4	VITE FERMO DEFLETTORE
13	R70042860	1	GUARNIZIONE FACCIATA FORNO
14	R75300020	1	MASCHERINA VENTILATORE Ø 120
15	R75300030	1	MASCHERINA VENTILATORE Ø 190

POS.	CODICE	PEZZI	DESCRIZIONE

EDIZIONE 0299

EV 006 M tav. A

016.40.121 0752 081099 DONADINI & C

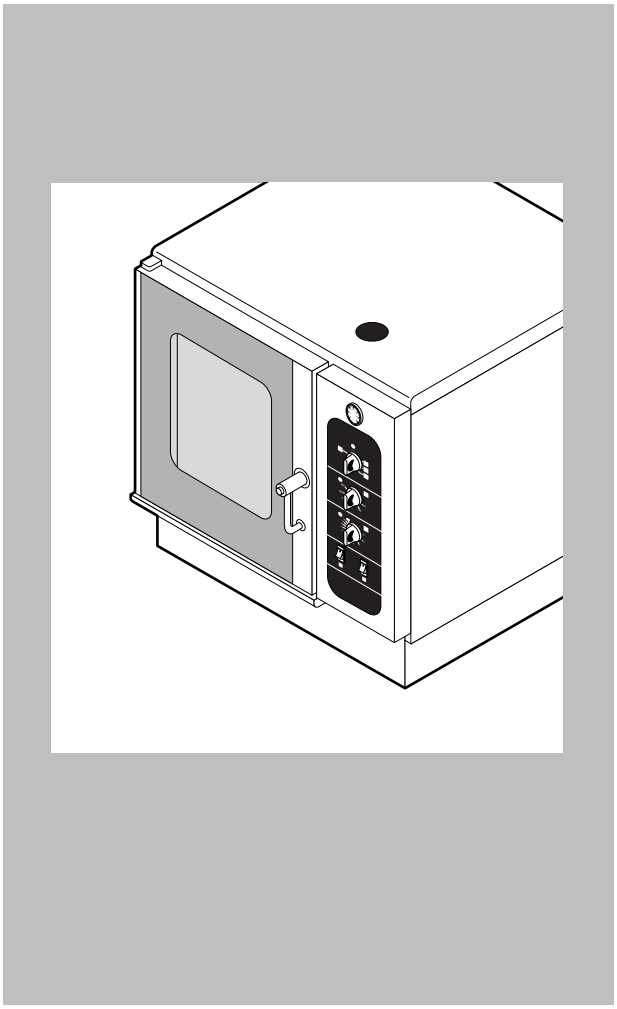

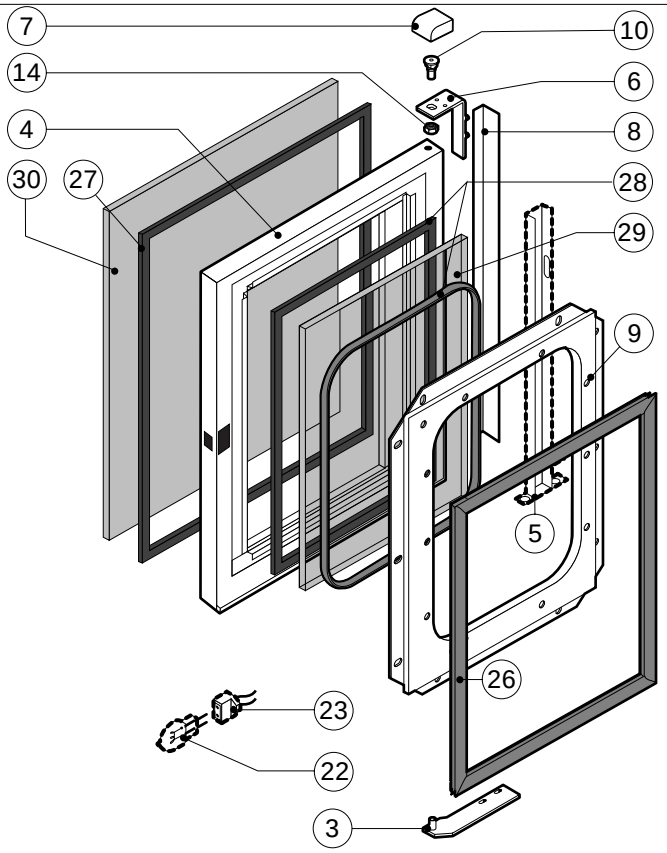

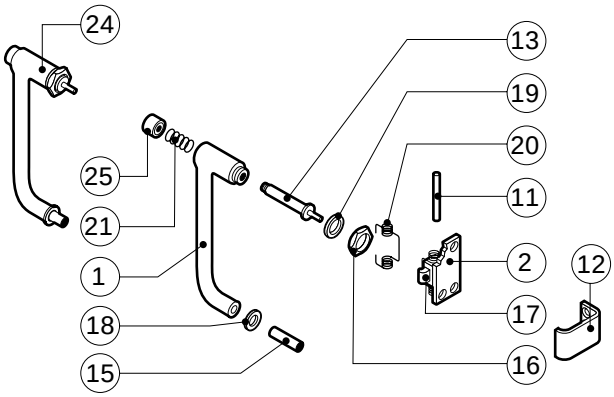

POS.	CODICE	PEZZI	DESCRIZIONE
1	R09200230	1	IMPUGNATURA MANIGLIA
2	R10100110	1	FLANGIA NASELLO MANIGLIA COMPLETA
3	R12212250	1	CERNIERA INFERIORE
4	R14200700	1	PORTA
5	R14200780	1	CALOTTA SX LAMPADE
6	R14200820	1	CERNIERA SUPERIORE
7	R14200830	1	COPRI CERNIERA
8	R14400560	1	FERMAVETRO SX
9	R14400570	1	CONTROPORTA
10	R58002150	1	PERNO SUPERIORE CERNIERA
11	R58002160	1	PERNO NASELLO MANIGLIA
12	R58002760	1	AGGANCIO NASELLO MANIGLIA
13	R58003500	1	ASTA PULSANTE MANIGLIA
14	R58004050	1	DADO PER PERNO CERNIERA SUPERIORE
15	R58004320	1	DISTANZIALE MANIGLIA
16	R58004830	1	GHIERA M18x1
17	R58005050	1	NASELLO MANIGLIA
18	R58005340	1	RONDELLA ISOLANTE INFERIORE MANIGLIA
19	R58005350	1	RONDELLA ISOLANTE SUPERIORE MANIGLIA

POS.	CODICE	PEZZI	DESCRIZIONE
20	R61620012	1	MOLLA PER NASELLO MANIGLIA
21	R61620041	1	MOLLA PULSANTE MANIGLIA
22	R65270020	1	LAMPADA ALOGENA 20W 12V G4
23	R65270400	1	PORTALAMPADA PER LAMPADA ALOGENA
24	R69015080	1	MANIGLIA PULSANTE COMPLETA
25	R69031190	1	PULSANTE MANIGLIA
26	R70042560	1	GUARNIZIONE PORTA
27	R70042660	1	GUARNIZIONE CRISTALLO ANTERIORE
28	R70042760	1	GUARNIZIONE CRISTALLO POSTERIORE
29	R71200070	1	CRISTALLO POSTERIORE PORTA
30	R71200720	1	CRISTALLO PORTA

016.40.121 0753 081099 DONADINI & C

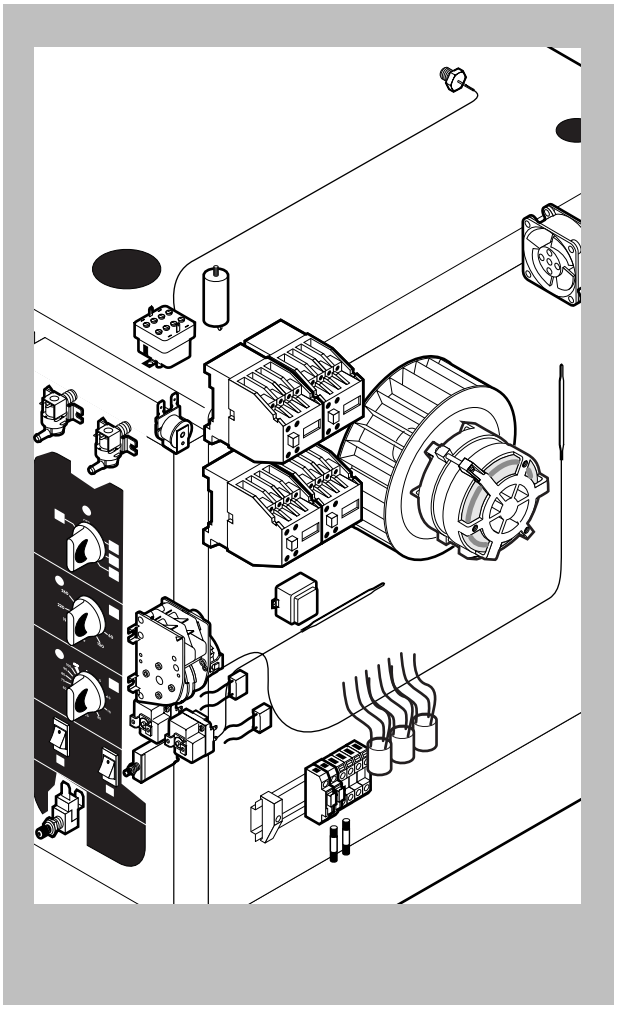

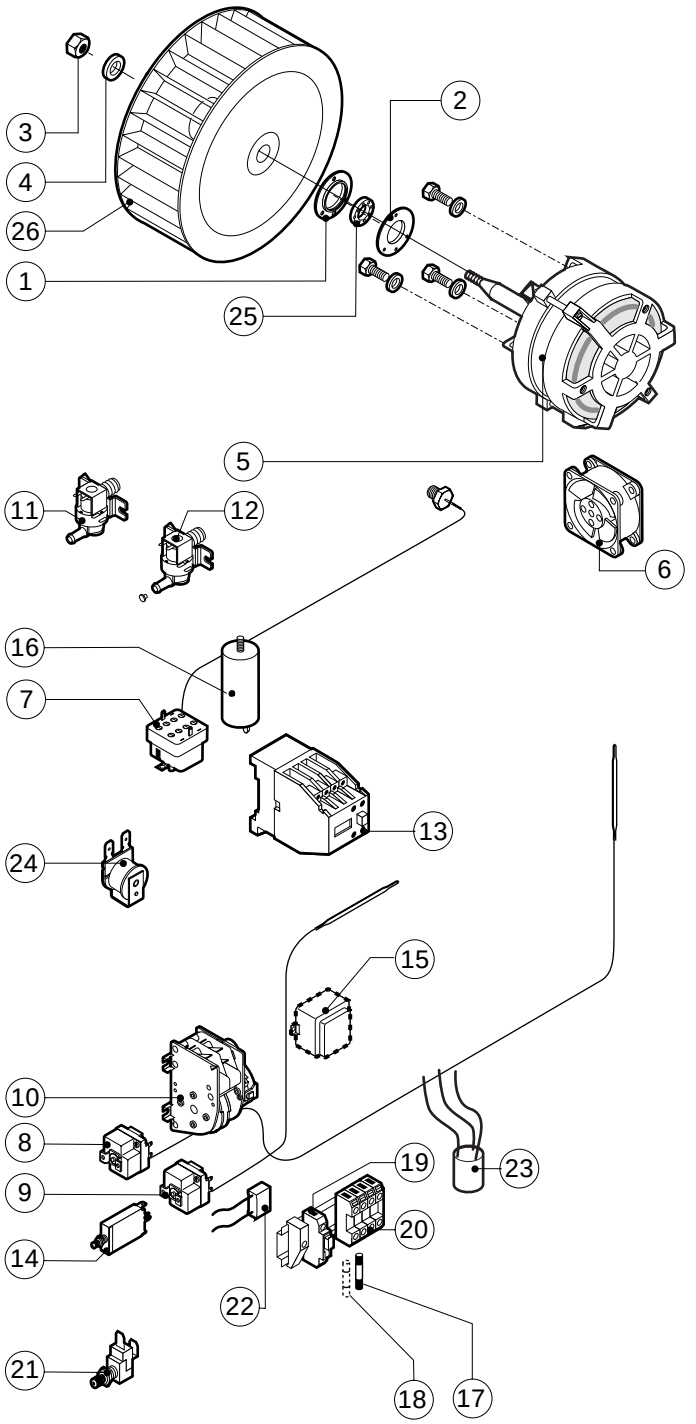

POS.	CODICE	PEZZI	DESCRIZIONE
1	R58003860	1	FLANGIA GUARNIZIONE MOTORE
2	R58003870	1	CONTROFLANGIA GUARNIZIONE MOTORE
3	R58004020	1	DADO FISSAGGIO VENTOLA M10 SX
4	R61400052	1	RONDELLA FISSAGGIO VENTOLA Ø 21/10.5
5	R65040420	1	KIT MOTORE KW 0.37
6	R65060050	1	VENTILATORE COMPATTO Ø 120
7	R65070070	1	KIT TERMOSTATO SICUREZZA CAMERA
8	R65070165	1	KIT TERMOSTATO 65°C
9	R65070240	1	KIT TERMOSTATO 70°C
10	R65090190	1	INVERSORE CICLICO 8'
11	R65110010	1	ELETTROVALVOLA SINGOLA 220V 50HZ
12	R65115120	1	ELETTROVALVOLA SINGOLA 220V 50HZ C/RIDUT.
13	R65140150	4	TELERUTTORE 3TF4011-OAUO 240V
14	R65160310	1	TERMICO T12-2115-2.5A
15	R65180420	1	TRASFORMATORE 20VA
16	R65190180	1	CONDENSATORE 10 µF
17	R65200200	1	FUSIBILE 2A
18	R65200320	1	FUSIBILE 0.2A (T)
19	R65210020	2	PORTAFUSIBILE BARRA DIN

POS.	CODICE	PEZZI	DESCRIZIONE
20	R65220090	1	MORSETTIERA
21	R65260540	1	MICRO PORTA
22	R65280130	3	FILTRO ANTIDISTURBO
23	R65280200	3	FILTRO ANTIDISTURBO
24	R65330010	1	SUONERIA
25	R70020040	1	GUARNIZIONE MOTORE
26	R75400400	1	KIT VENTOLA Ø 220x78/12 50HZ P.D.

016.40.121 0754 111099 DONADINI & C

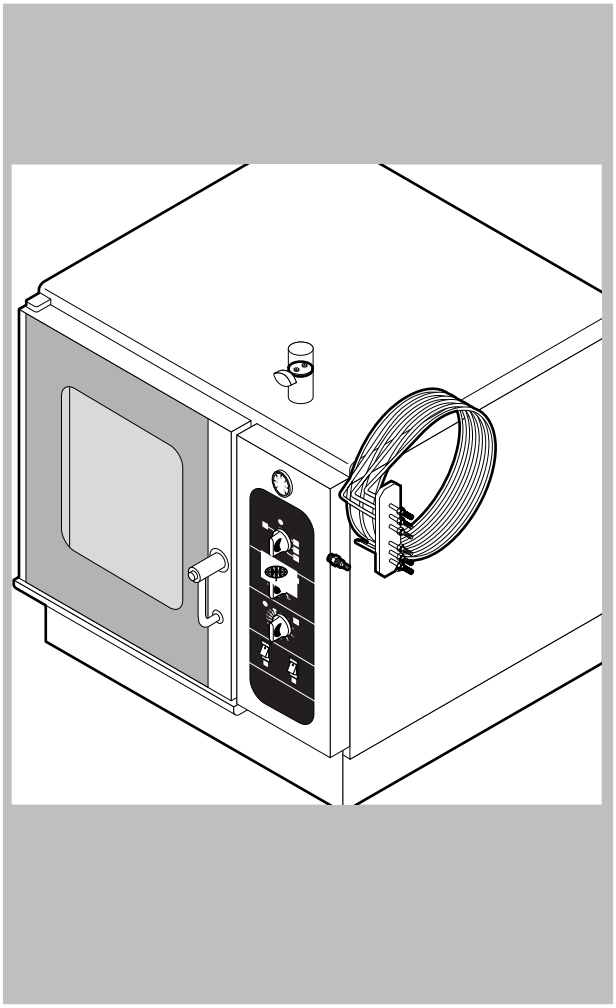

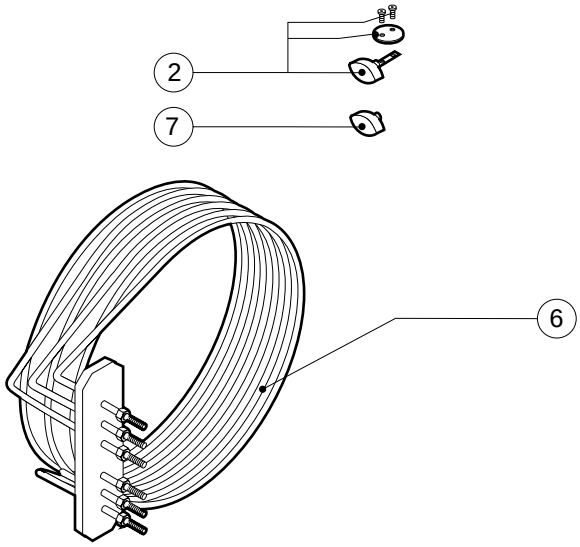

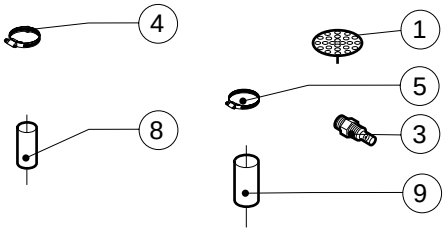

POS.	CODICE	PEZZI	DESCRIZIONE
1	R10201700	1	FILTRO DI SCARICO
2	R14201410	1	FARFALLA SFIATO COMPLETA
3	R58006090	1	UGELLO CONDENSAZIONE Ø 1
4	R61630011	6	FASCETTE ZINCATE 12-22/9
5	R61630081	2	FASCETTE ZINCATE 20-32/9
6	R65011540	1	RESISTENZA CAMERA 7500W
7	R69010410	1	POMELLO SFIATO
8	R70060080	1	MANICOTTO SILICONE Ø 13
9	R70060090	2	MANICOTTO SILICONE Ø 25

POS.	CODICE	PEZZI	DESCRIZIONE

016.40.121 0755 111099 DONADINI & C

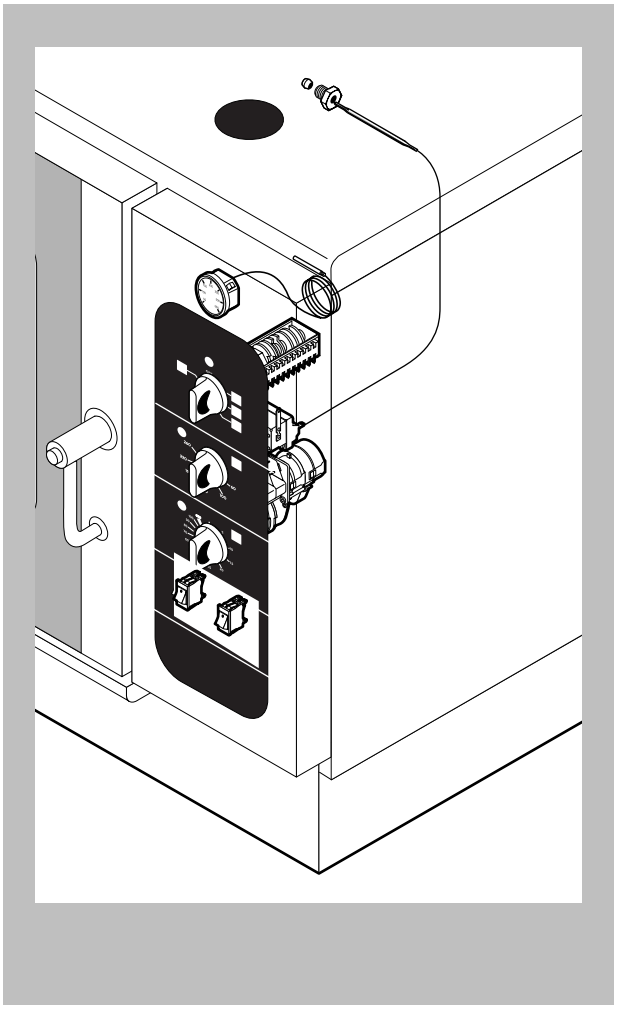

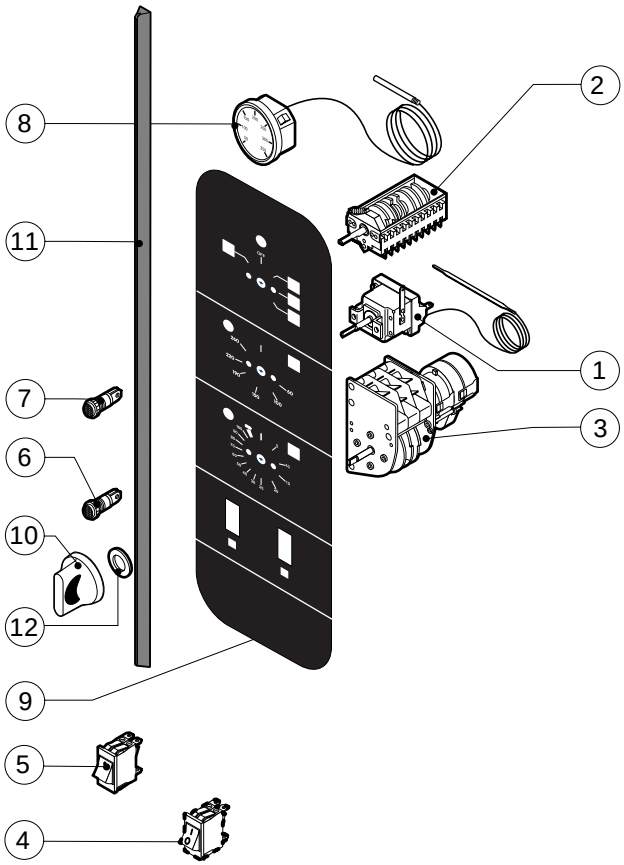

POS.	CODICE	PEZZI	DESCRIZIONE
1	R65070210	1	KIT TERMOSTATO 50/270°C
2	R65080020	1	COMMUTATORE
3	R65090200	1	PROGRAMMATORE
4	R65260050	1	INTERRUTTORE
5	R65260510	1	PULSANTE
6	R65270220	2	LAMPADA SPIA ARANCIONE
7	R65270230	1	LAMPADA SPIA VERDE
8	R65340050	1	TERMOMETRO
9	R67401000	1	TARGA MARENO
10	R69030170	3	KIT MANOPOLA
11	R70042960	1	GUARNIZIONE CRUSCOTTO
12	R70050020	6	GUARNIZIONE MANOPOLA

POS.	CODICE	PEZZI	DESCRIZIONE