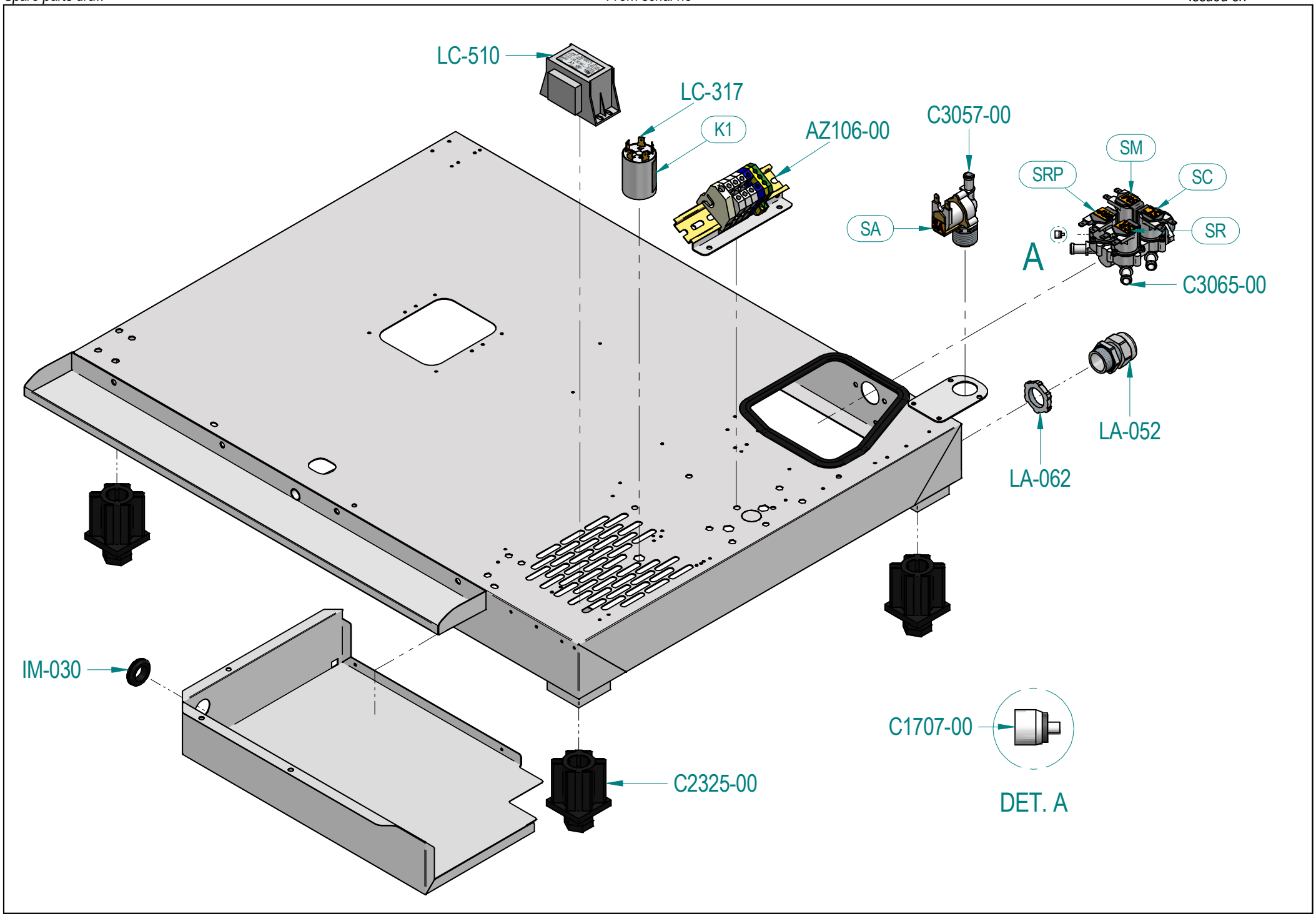

QUESTO DISEGNO E' DI NOSTRA PROPRIETA' E NON PUO' ESSERE USATO O RIPRODOTTO SENZA LA NOSTRA AUTORIZZAZIONE / THIS DRAWING BELONG SOLELY TO OUR COMPANY AND CANNOT BE USED OR RIPRODUCED WITHOUT OUR LICENCE.

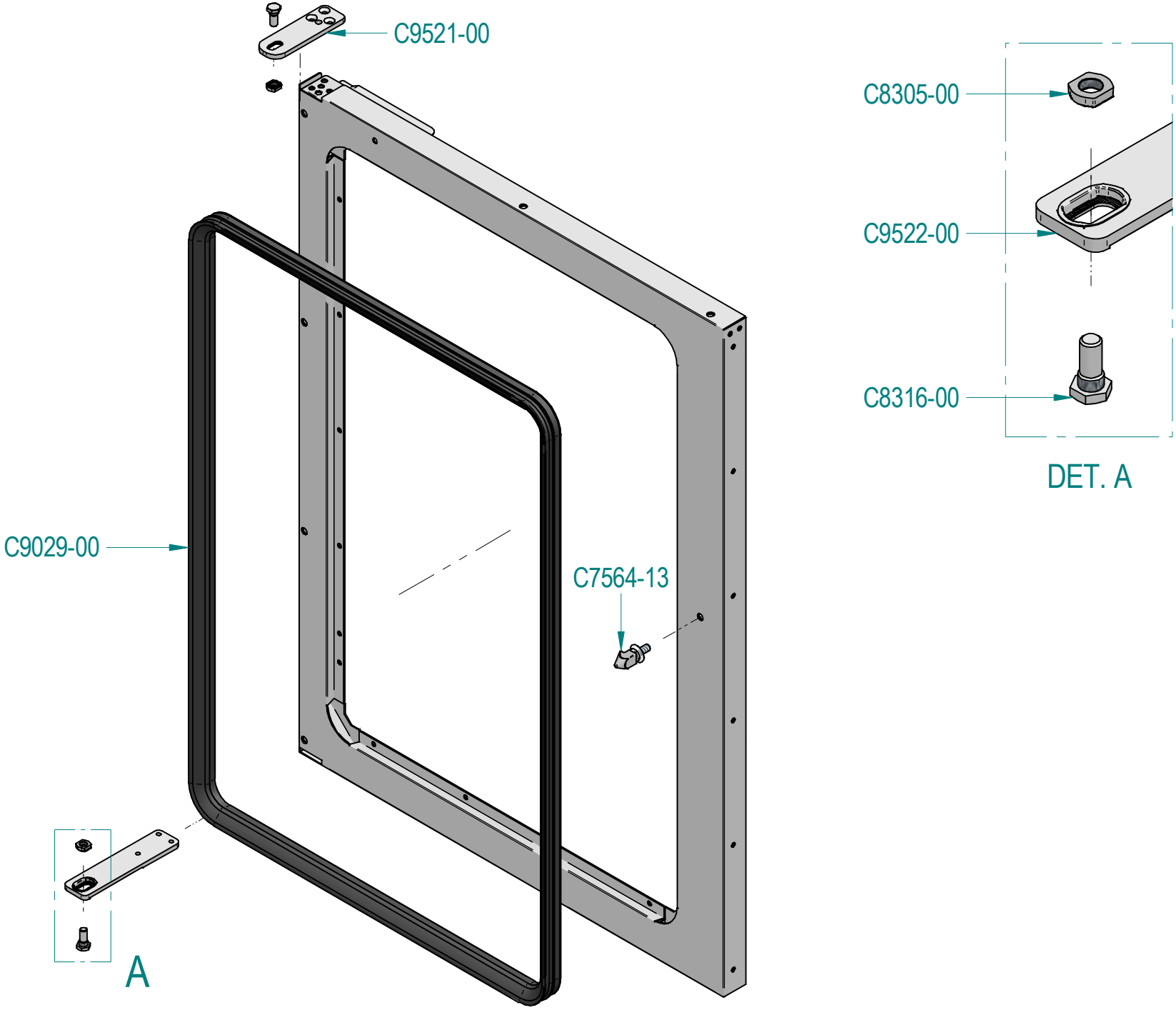

QUESTO DISEGNO E' DI NOSTRA PROPRIETA' E NON PUO' ESSERE USATO O RIPRODOTTO SENZA LA NOSTRA AUTORIZZAZIONE / THIS DRAWING BELONG SOLELY TO OUR COMPANY AND CANNOT BE USED OR RIPRODUCED WITHOUT OUR LICENCE.

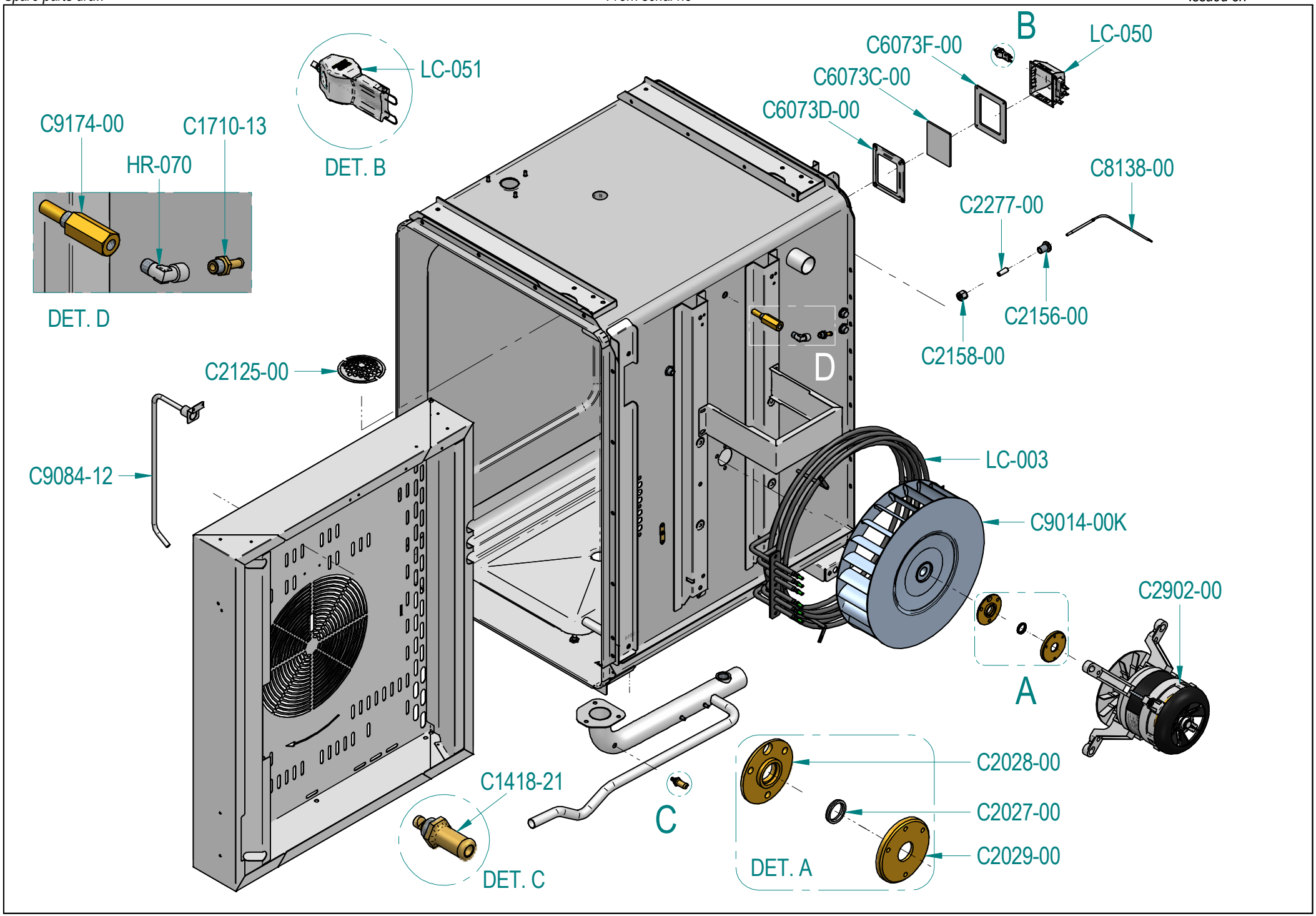

QUESTO DISEGNO E' DI NOSTRA PROPRIETA' E NON PUO' ESSERE USATO O RIPRODOTTO SENZA LA NOSTRA AUTORIZZAZIONE / THIS DRAWING BELONG SOLELY TO OUR COMPANY AND CANNOT BE USED OR RIPRODUCED WITHOUT OUR LICENCE.

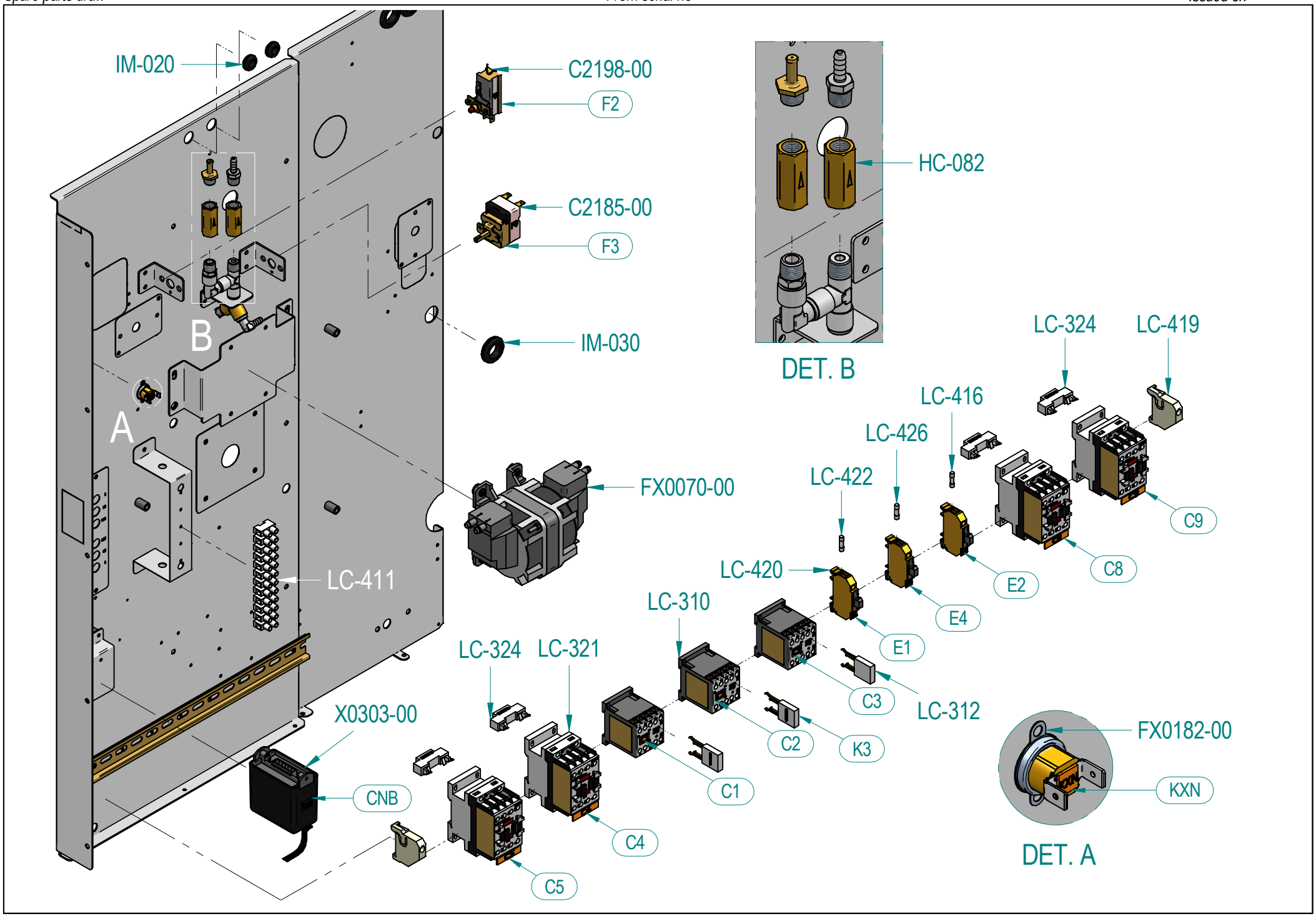

QUESTO DISEGNO E' DI NOSTRA PROPRIETA' E NON PUO' ESSERE USATO O RIPRODOTTO SENZA LA NOSTRA AUTORIZZAZIONE / THIS DRAWING BELONG SOLELY TO OUR COMPANY AND CANNOT BE USED OR RIPRODUCED WITHOUT OUR LICENCE.

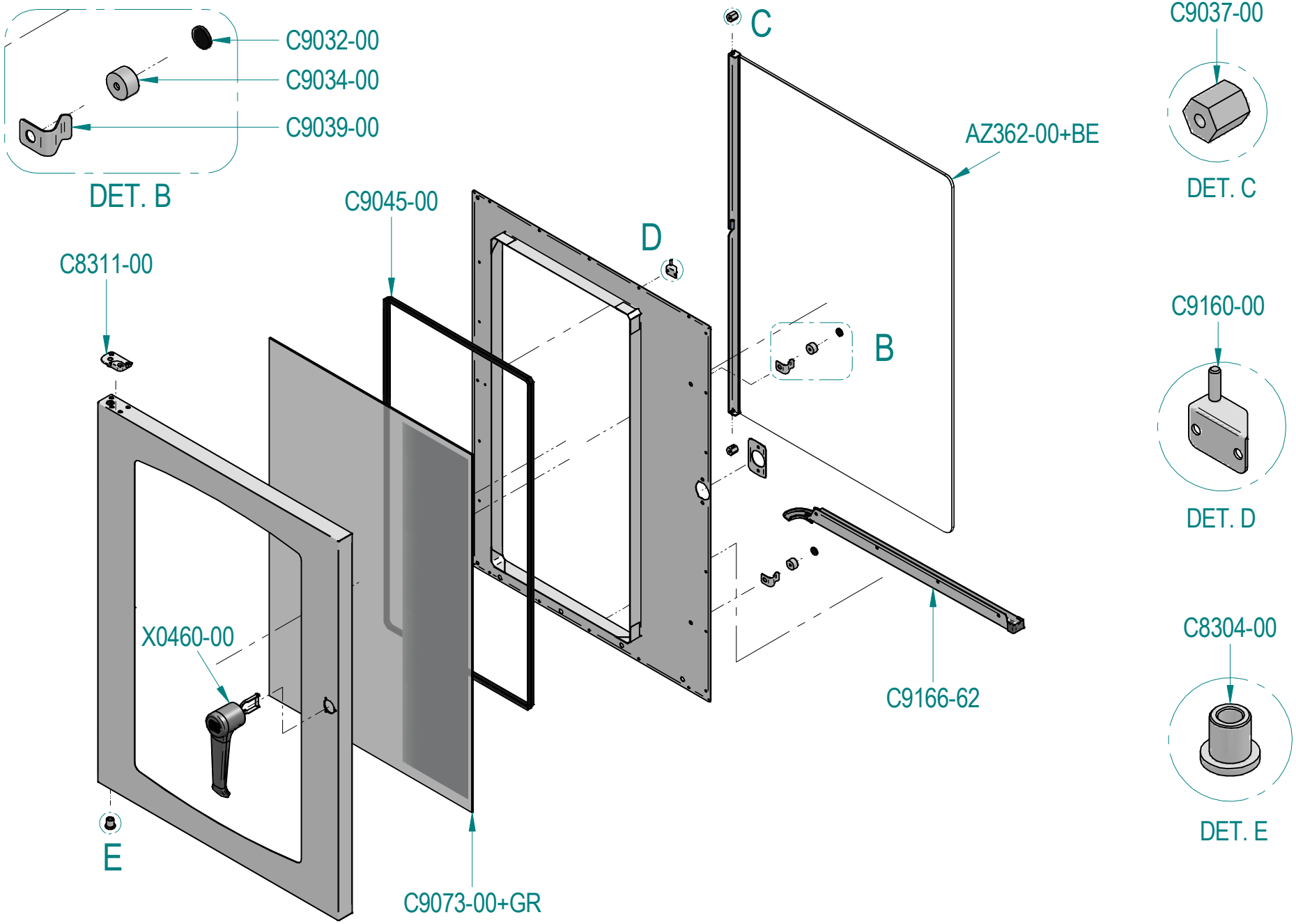

QUESTO DISEGNO E' DI NOSTRA PROPRIETA' E NON PUO' ESSERE USATO O RIPRODOTTO SENZA LA NOSTRA AUTORIZZAZIONE / THIS DRAWING BELONG SOLELY TO OUR COMPANY AND CANNOT BE USED OR RIPRODUCED WITHOUT OUR LICENCE.

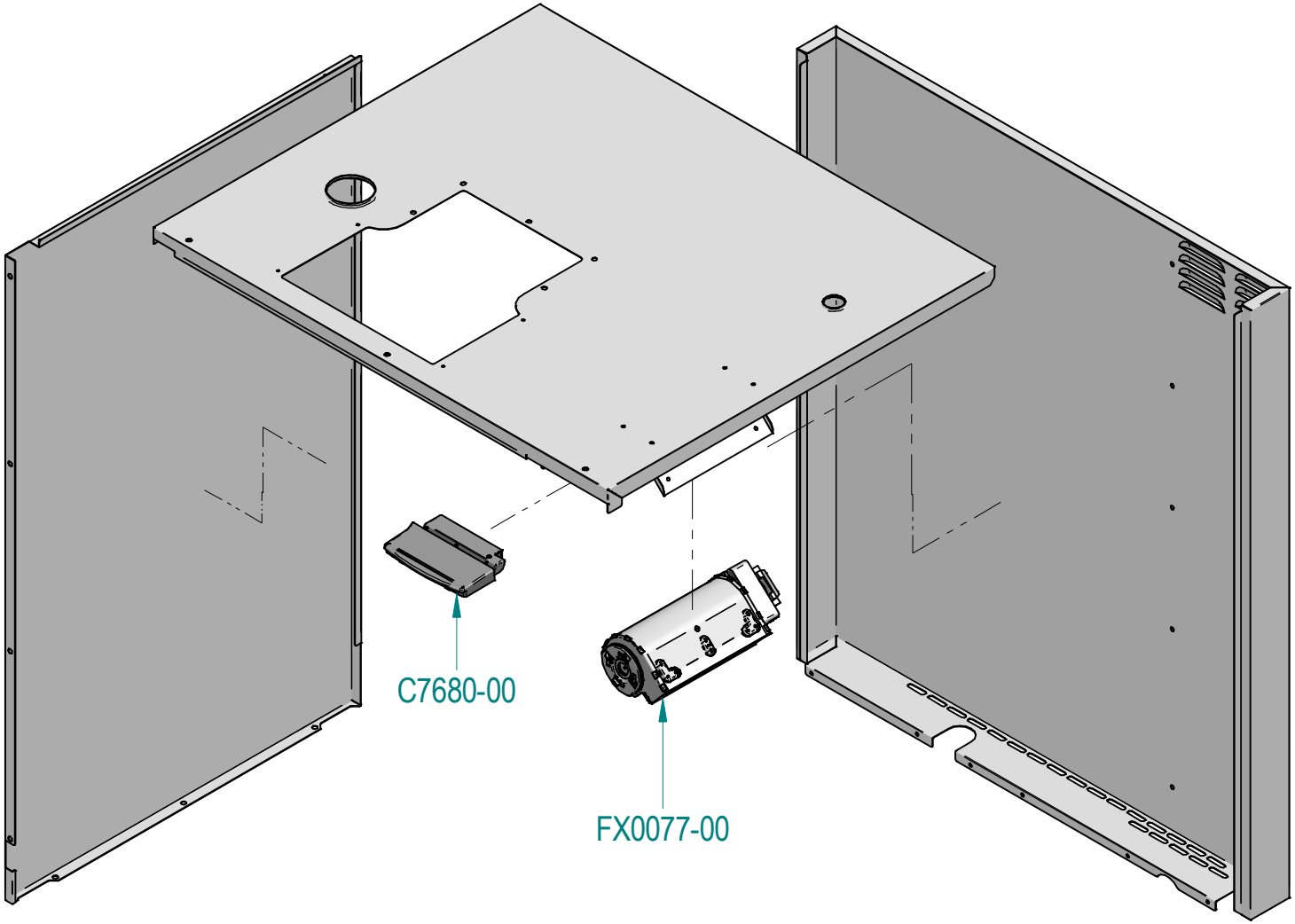

QUESTO DISEGNO E' DI NOSTRA PROPRIETA' E NON PUO' ESSERE USATO O RIPRODOTTO SENZA LA NOSTRA AUTORIZZAZIONE / THIS DRAWING BELONG SOLELY TO OUR COMPANY AND CANNOT BE USED OR RIPRODUCED WITHOUT OUR LICENCE.

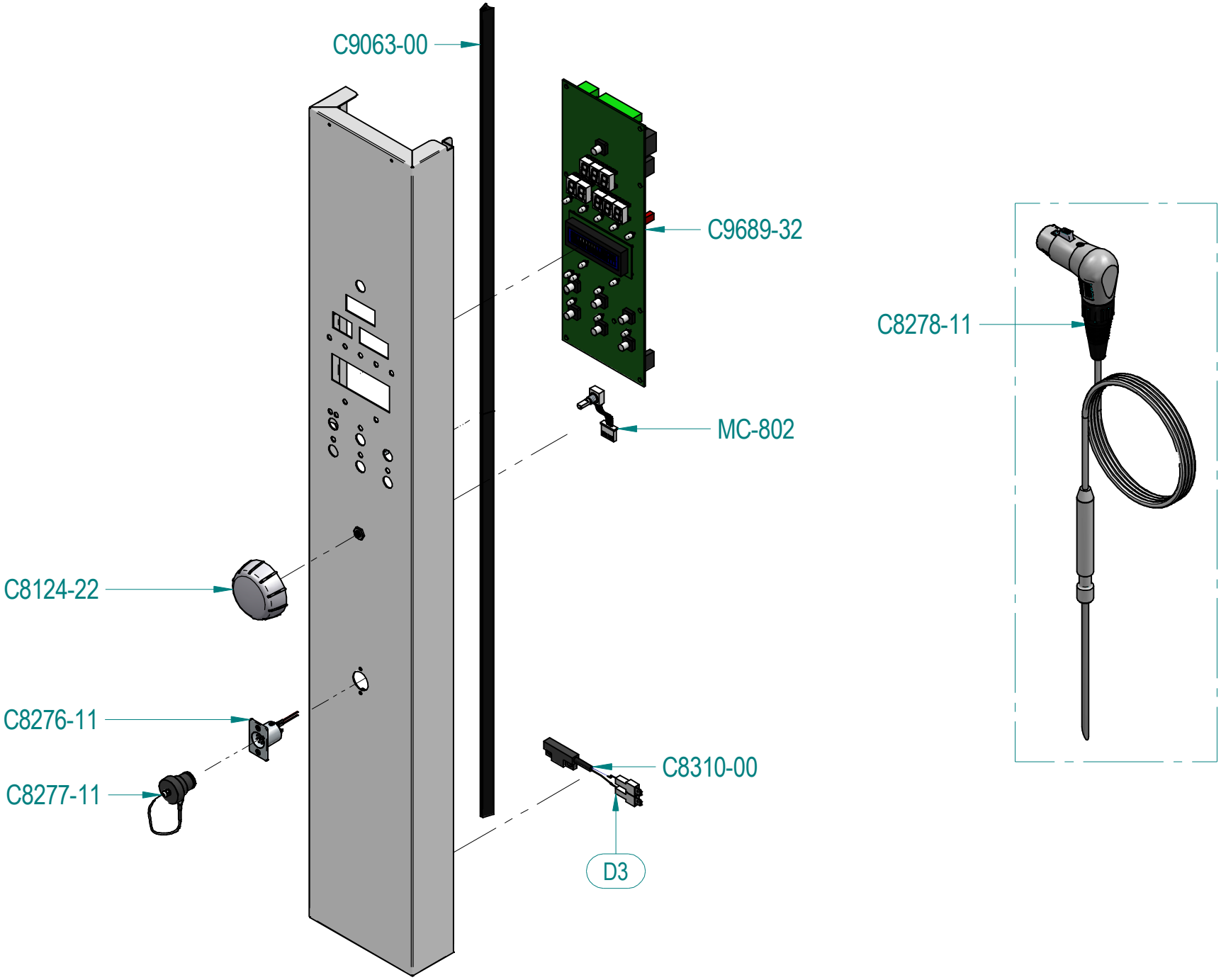

QUESTO DISEGNO E' DI NOSTRA PROPRIETA' E NON PUO' ESSERE USATO O RIPRODOTTO SENZA LA NOSTRA AUTORIZZAZIONE / THIS DRAWING BELONG SOLELY TO OUR COMPANY AND CANNOT BE USED OR RIPRODUCED WITHOUT OUR LICENCE.

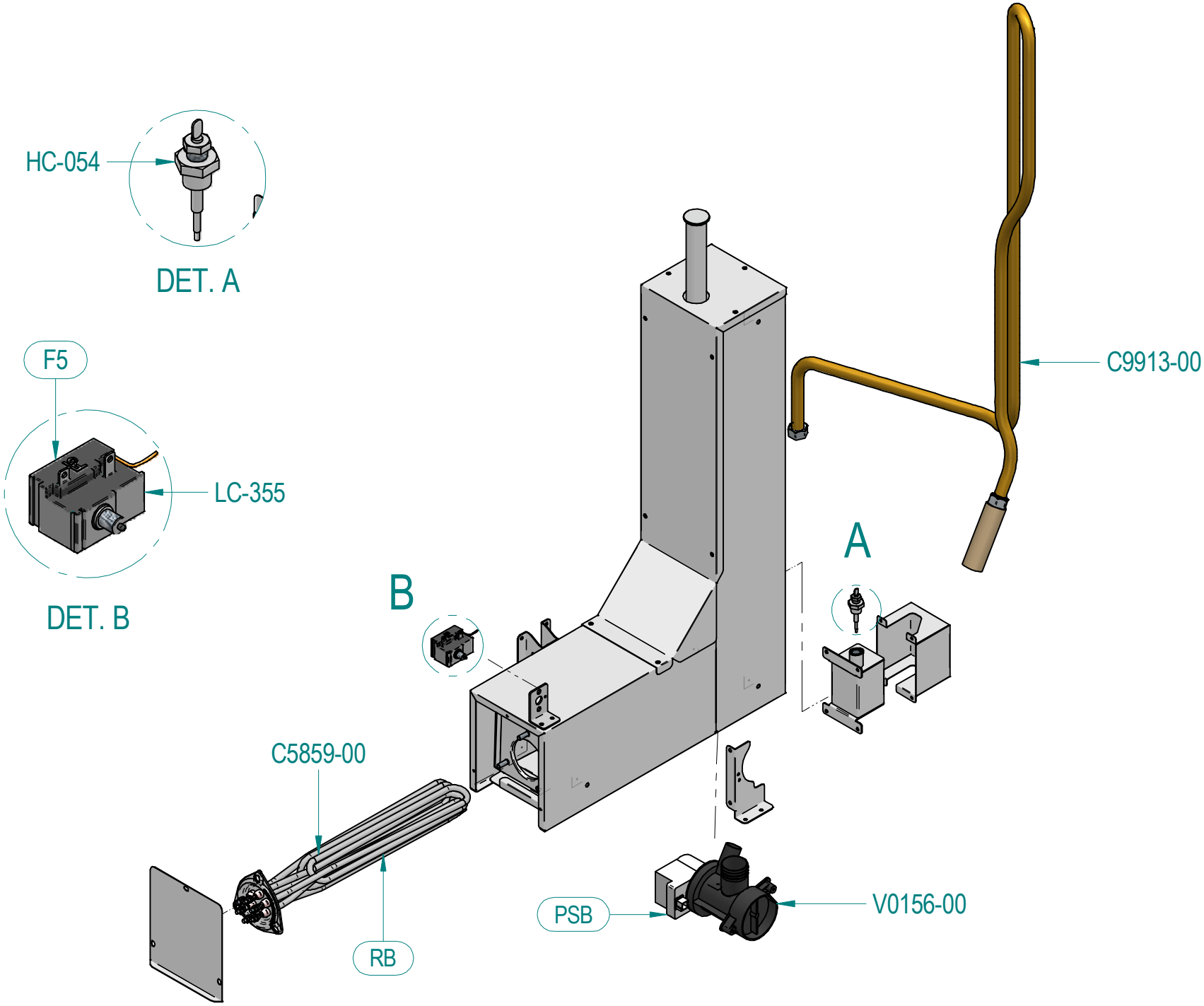

QUESTO DISEGNO E' DI NOSTRA PROPRIETA' E NON PUO' ESSERE USATO O RIPRODOTTO SENZA LA NOSTRA AUTORIZZAZIONE / THIS DRAWING BELONG SOLELY TO OUR COMPANY AND CANNOT BE USED OR RIPRODUCED WITHOUT OUR LICENCE.

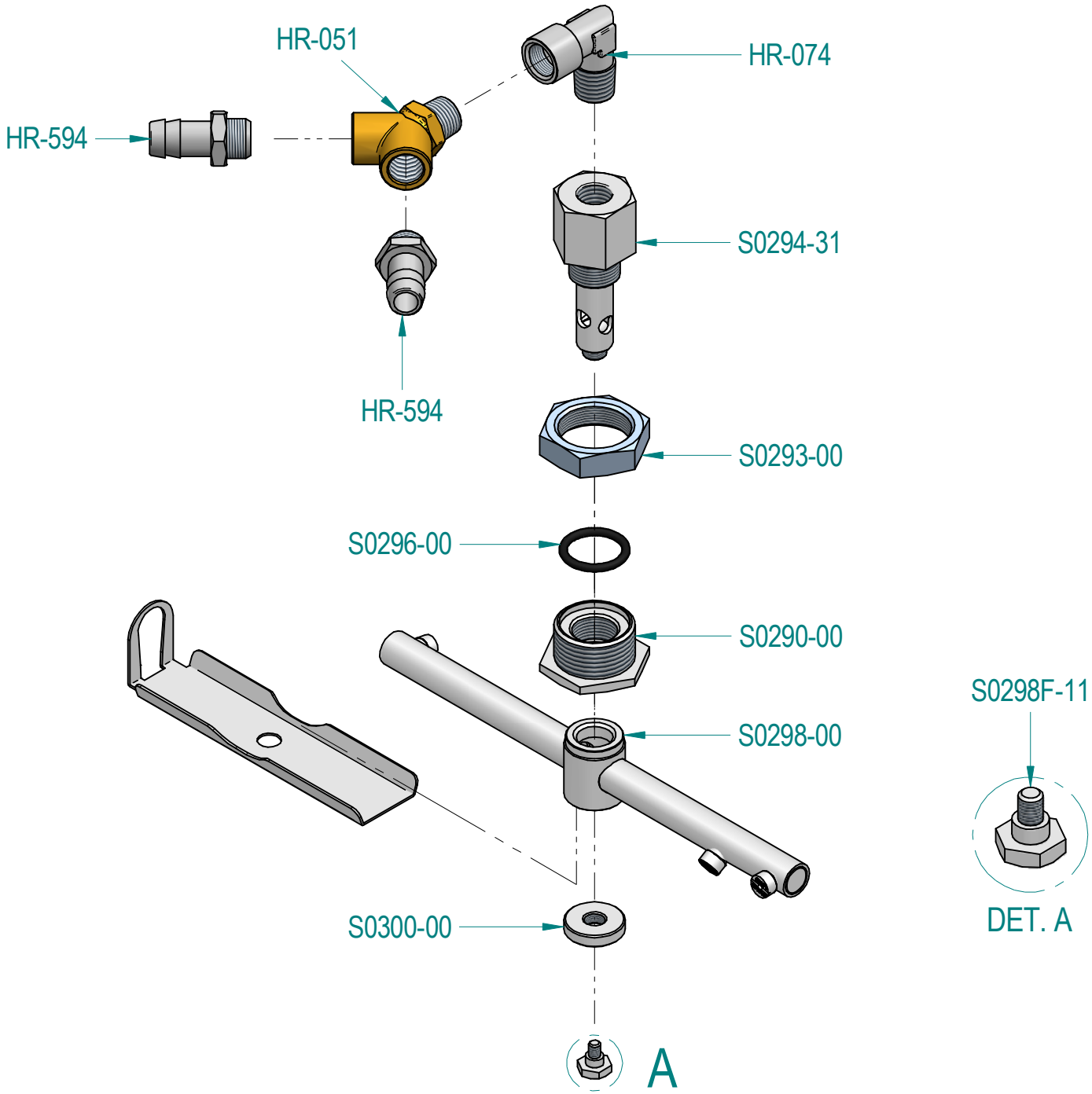

QUESTO DISEGNO E' DI NOSTRA PROPRIETA' E NON PUO' ESSERE USATO O RIPRODOTTO SENZA LA NOSTRA AUTORIZZAZIONE / THIS DRAWING BELONG SOLELY TO OUR COMPANY AND CANNOT BE USED OR RIPRODUCED WITHOUT OUR LICENCE.

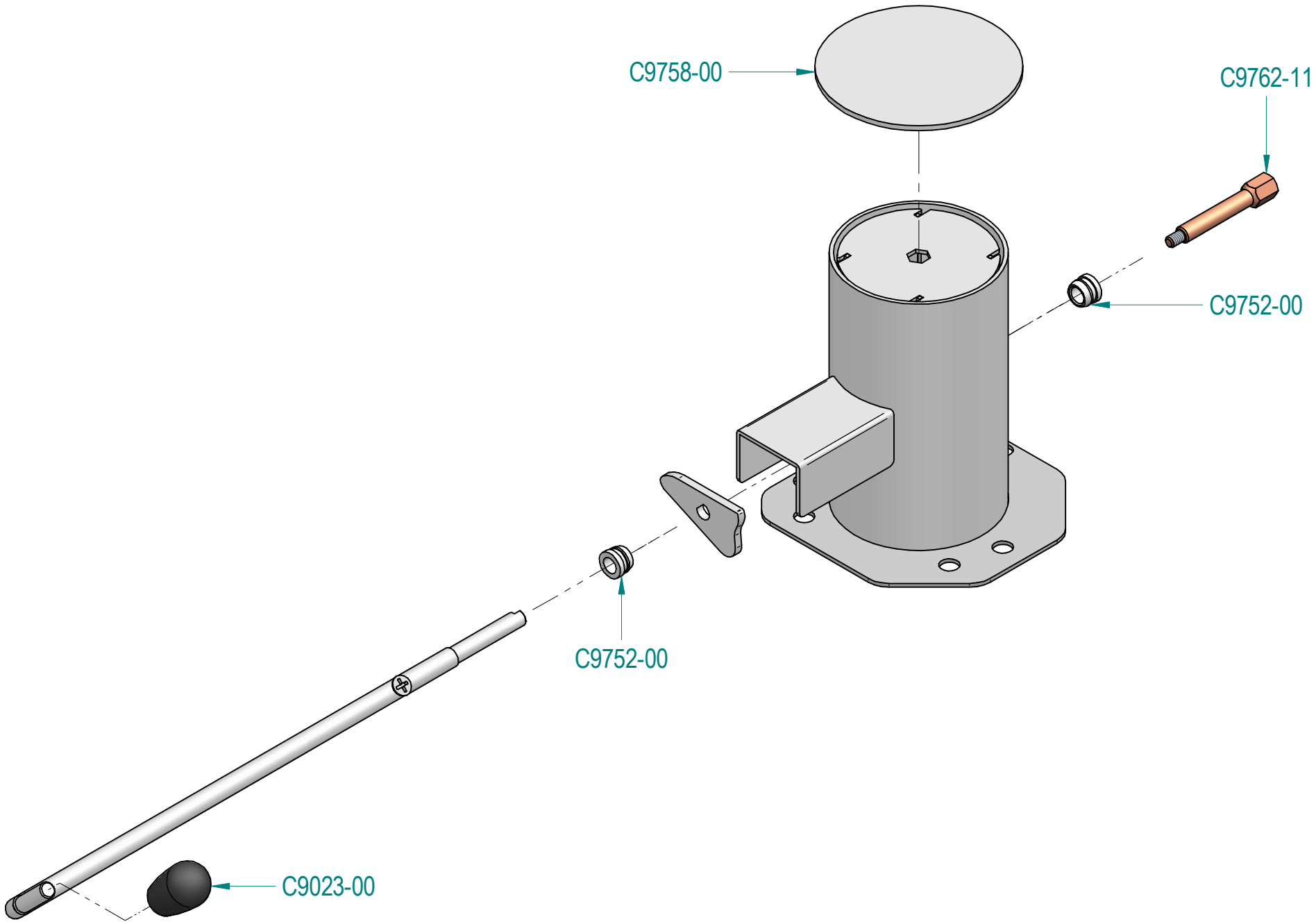

QUESTO DISEGNO E' DI NOSTRA PROPRIETA' E NON PUO' ESSERE USATO O RIPRODOTTO SENZA LA NOSTRA AUTORIZZAZIONE / THIS DRAWING BELONG SOLELY TO OUR COMPANY AND CANNOT BE USED OR RIPRODUCED WITHOUT OUR LICENCE.

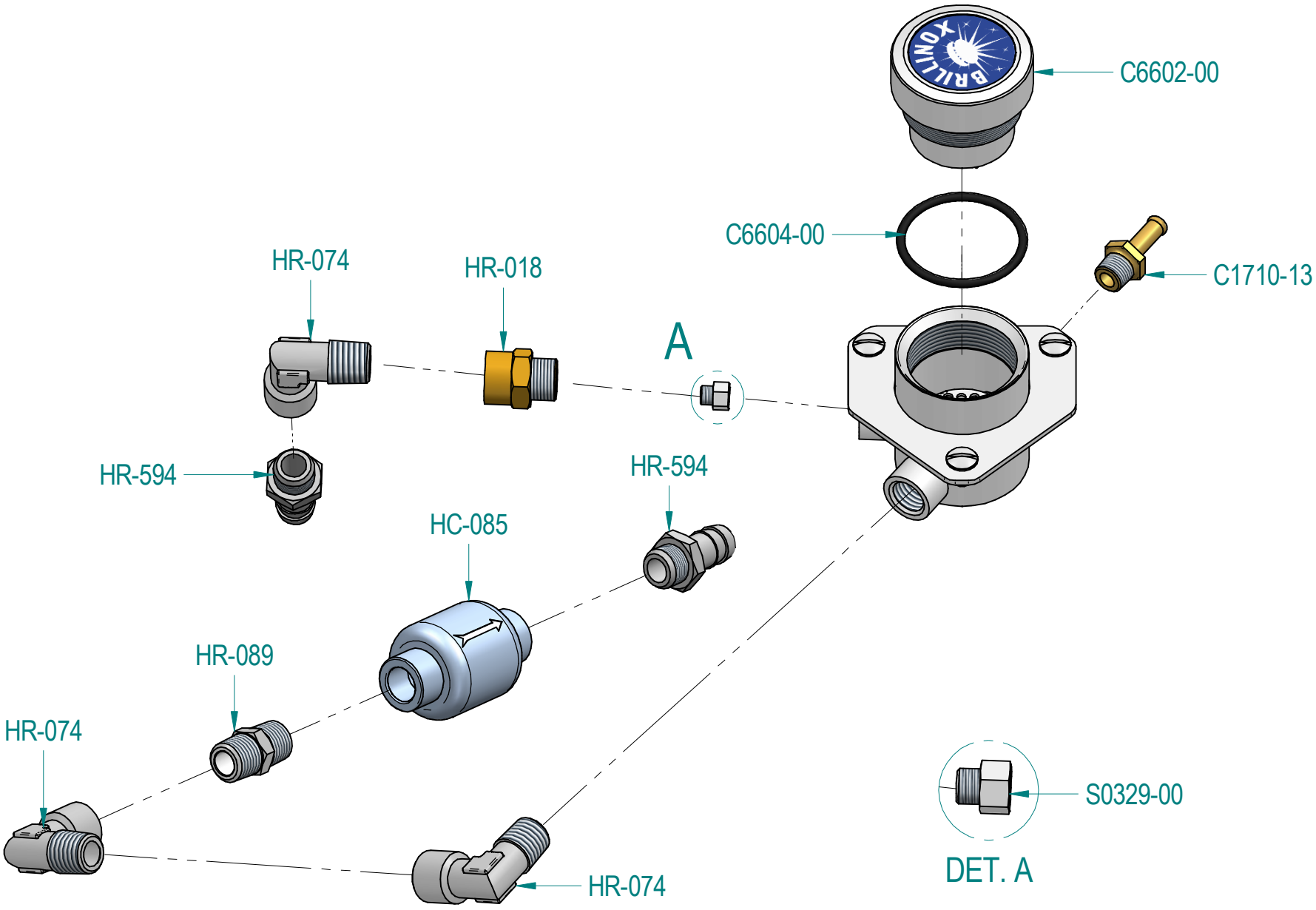

QUESTO DISEGNO E' DI NOSTRA PROPRIETA' E NON PUO' ESSERE USATO O RIPRODOTTO SENZA LA NOSTRA AUTORIZZAZIONE / THIS DRAWING BELONG SOLELY TO OUR COMPANY AND CANNOT BE USED OR RIPRODUCED WITHOUT OUR LICENCE.

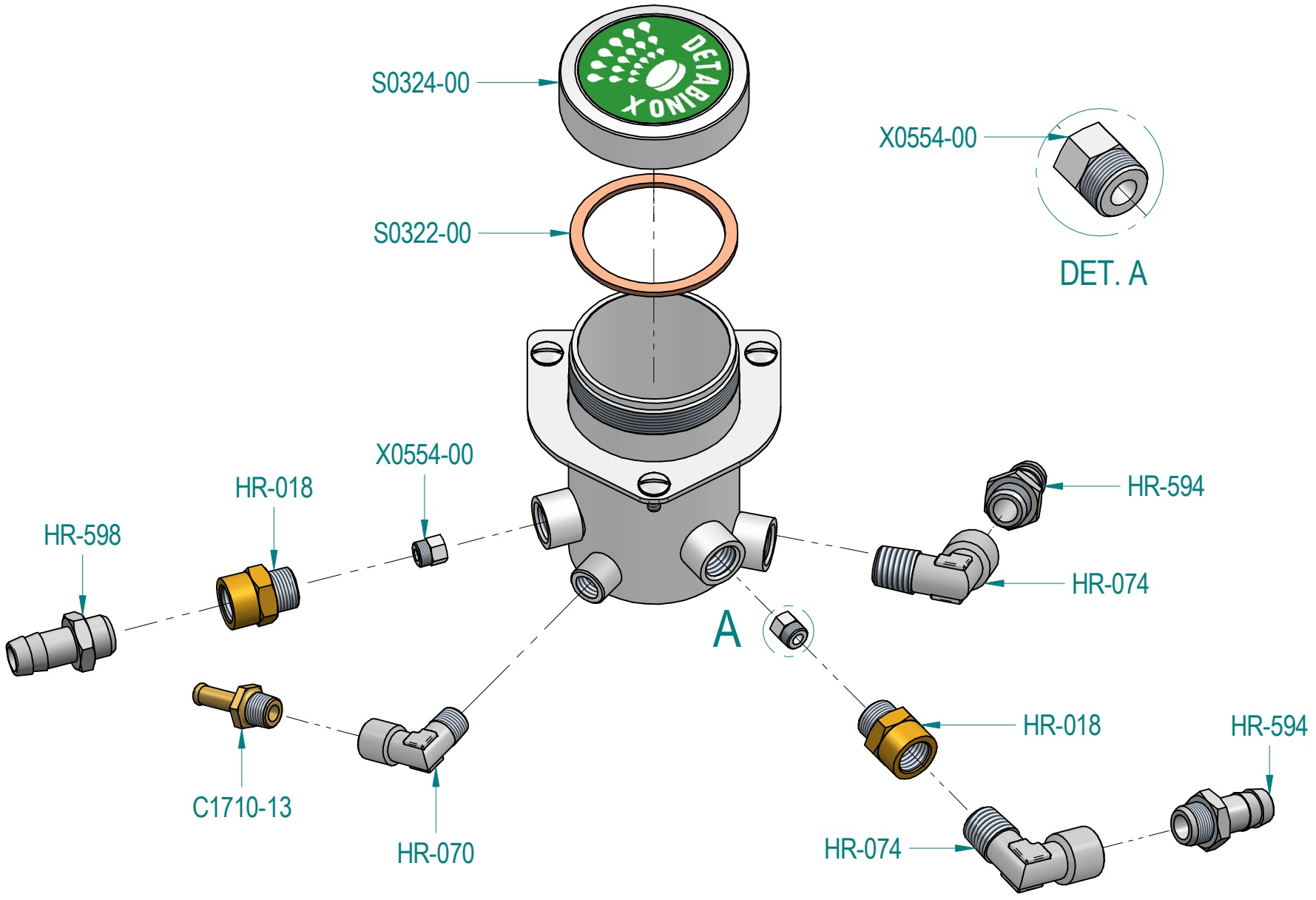

QUESTO DISEGNO E' DI NOSTRA PROPRIETA' E NON PUO' ESSERE USATO O RIPRODOTTO SENZA LA NOSTRA AUTORIZZAZIONE / THIS DRAWING BELONG SOLELY TO OUR COMPANY AND CANNOT BE USED OR RIPRODUCED WITHOUT OUR LICENCE.