VNF 900 08

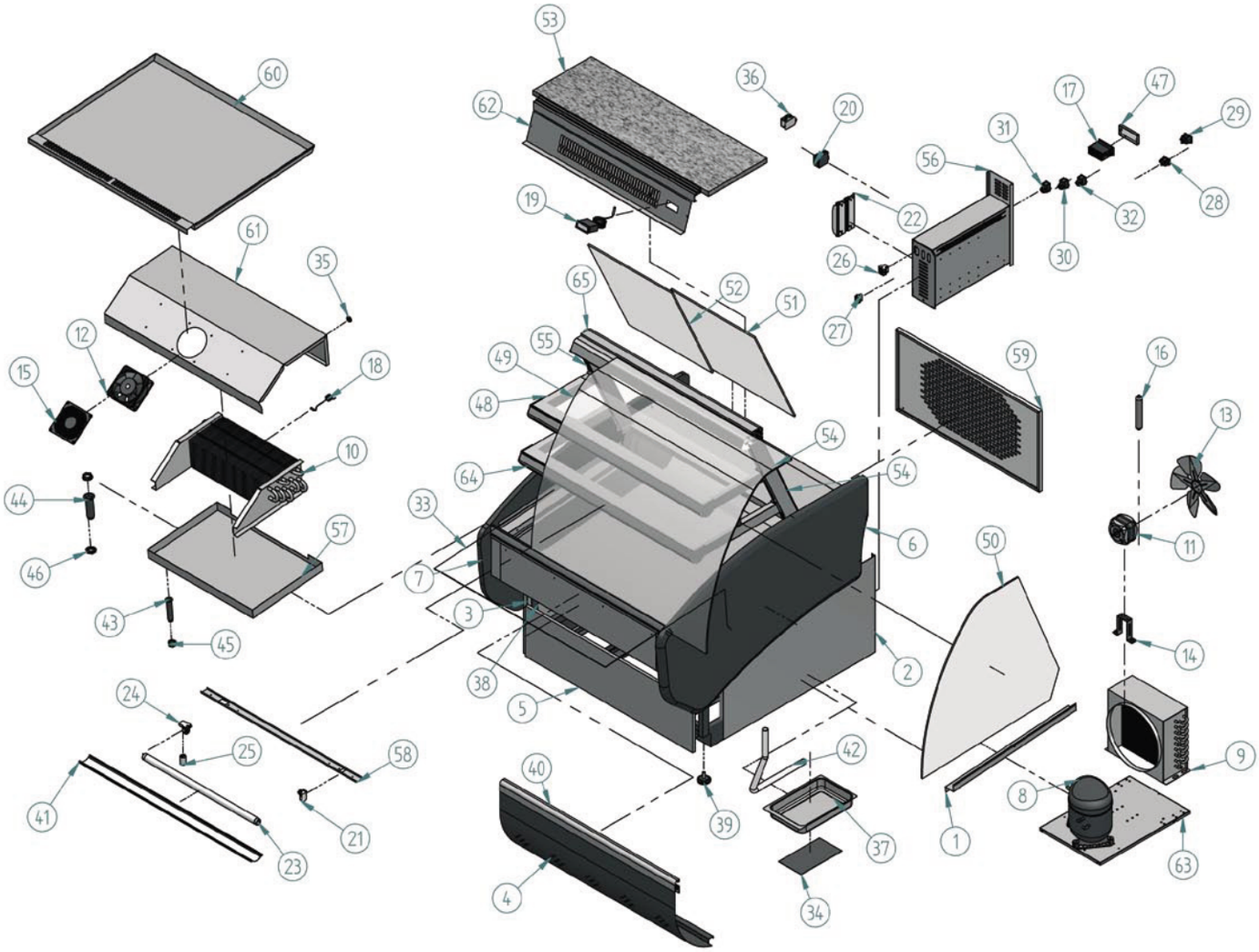

Nº	Código	Descripción	Cantidad
1	10NL1355	SOPORTE CRISTAL NEOLA	2
2	10NL1356	COSTADO DCH INF NEOLA	1
3	10NL1357	COSTADO IZQ INF NEOLA	1
4	10NL9050	DEC FRONTAL NEOLA 900	1
5	10NL9054	DEC INF NEOLA 900	1
6	203X142	COSTADO MADERA DERECHO NEOLA	1
7	203X143	COSTADO MADERA IZQUIERDO NEOLA	1
8	301D04	COMPRESOR 1/4 R134a	1
9	302X09	CONDENSADOR 9X3 CON BAFLE	1
10	303V40	EVAP RF 13 / MF 900	1
11	304X01	MOTOVENT. 10W (H-88 D-250)	1
12	304X03	MOTOVENT. EBM W2K121-AA01-01	1
13	304X07	PALA 250 mm	1
14	304X10	PIE GRANDE (84 mm)	1
15	304X11	REJILLA MOTOVENT.EBM LZ 33.1	1
16	305X02	FILTRO 30 GR. 1/4X1/4 R-134a	1
17	308x02	MICROPROC. 2 RELE 12 v	1
18	308X04	SONDA MICROPROC. NTC	2
19	308X06	TERMOMETRO ANALOGICO DE BULBO	1
20	308X12	TRANSFORMADOR (220/12V)	1
21	401X12	PORTA-TUBOS (REF. 249/TS)	4
22	401X17	REACTANCIA 36-40 W (MS 3623)	2

Nº	Código	Descripción	Cantidad
23	401X20	TUBO FLUOR. 18 W L.D. 590 mm 26 D	4
24	401X28	PORTA-TUBOS +P/CEBADOR 249/TCR	4
25	401X33	CEBADOR 4-22 W FS-22	4
26	402X26	CAJA HEMBRA 12 VIAS	1
27	402X28	CAJA 1-0480703-0 HEMBRA 4 VIAS	1
28	402X31	CONECTOR MACHO E-5010	1
29	402X32	CONECTOR HEMBRA E-5012	1
30	405X02	INTERRUPTOR NARANJA ILUMINACION	1
31	405X03	INTERRUPTOR ROJO RESISTENCIA	1
32	405X04	INTERRUPTOR GENERAL	1
33	406X11	RESIST. ANTI-VAHO MASTER 900	1
34	406X32	PLACA RESIT. 200 w TERMOST.	1
35	407X03	PASACABLE 9 mm	1
36	407X14	FILTRO MONOFAS 250 V 3A FEH-3Z	1
37	501X21	BANDEJA EVAP. AN/VIT 398 x 190	1
38	505X47	RODAPIE MASTER V 900 R	1
39	506X26	REGULADOR M10 (BASE M12)	4
40	601X129	PERFIL REF - 2273 PLATA	1
41	602V65	PERFIL PROTECTOR Nº1	3
42	602X20	GOMA DESAGÜE 18 x 22 mm	1
43	603X15	DESAGUE 1/2 LARGO (COMPLETO)	1
44	603X16	DESAGUE 3/4	1

Nº	Código	Descripción	Cantidad
45	603X73	TUERCA 1/2	1
46	603X74	TUERCA 3/4 GAS	2
47	603X83	PROTECTOR FRONTAL MICRO	1
48	604V126	BAZAR V 900	2
49	604V147	CRISTAL CURVO DF MASTER / STAR	1
50	604V236	COSTADO CRISTAL NEOLA/VENUS	2
51	605V32	PUERTA MASTER 430 x 500 x 6	1
52	605V33	PUERTA MASTER 430 x 505 x 6	1
53	606V16	ENCIMERA MASTER V 900	1
54	BRAAMV	BRAZO ABIERTO MASTER	1
55	BRACMV	BRAZO CERRADO MASTER	1
56	E43T1313	C/MANDOS REFRIGERACION	1
57	E43T1337	BANDEJA DESAGÜE	1
58	E64A9023	SOPORTE PANTALLA	4
59	E64T9014	REJILLA TRASERA MASTER V 900	1
60	E64T9017	BANDEJA EXPOSICION MASTER 900	1
61	E64T9028	PROTECT EVAP MASTER V 900	1
62	E64T9031	DUELA MASTER V 900	1
63	ESTANDAR	BANCADA ESTANDAR	1
64	PPMV90	PERFIL PANTALLA MEDIA	2
65	PPSV90	PERFIL PANTALLA SUPERIOR	1