Parti di ricambio
Pièces de rechange
Spare parts
Ersatzteile
Piezas de recambio

TR

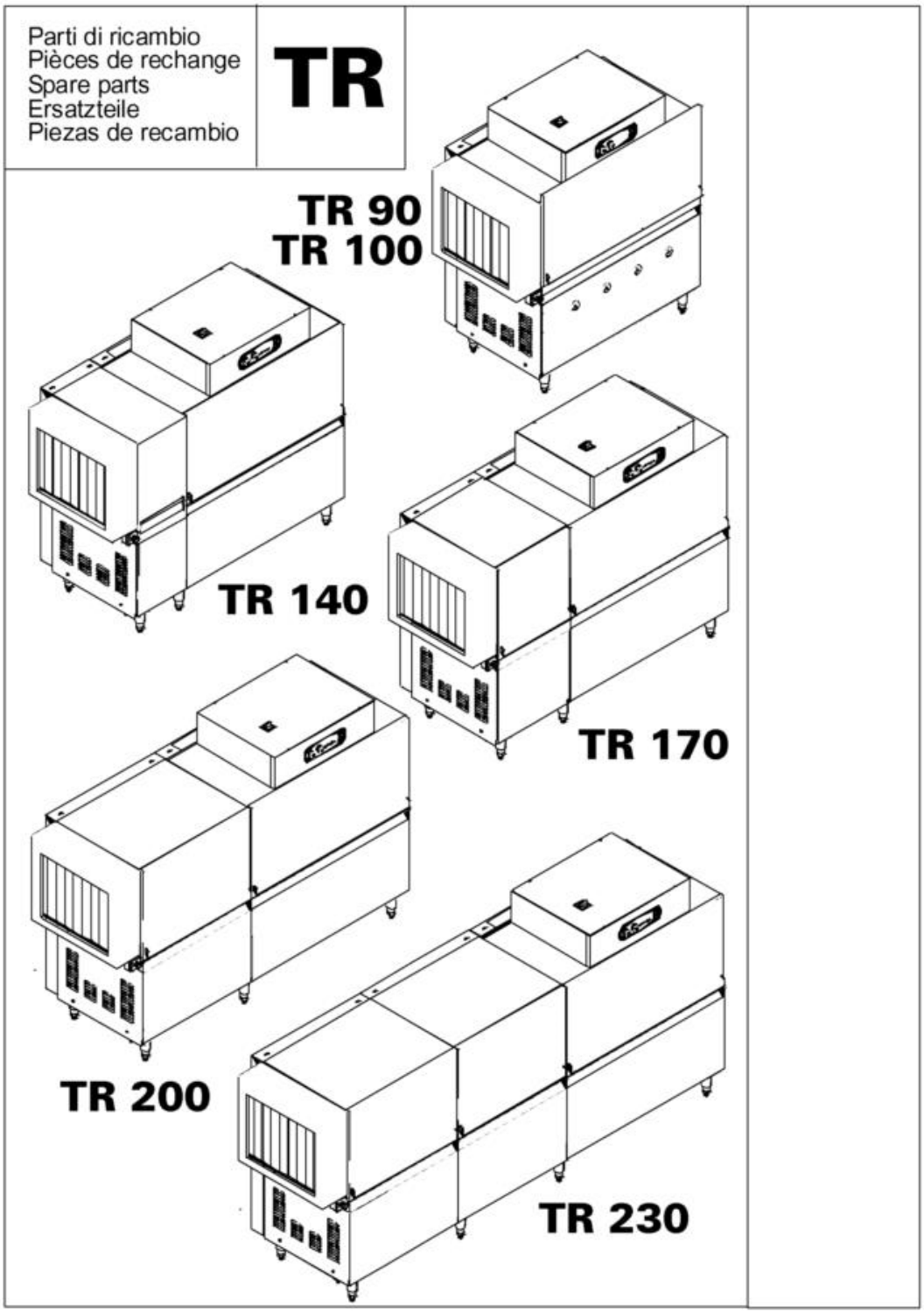

1 Frame
2 Hood
3 Door
4 Wash tank components
5 Wash tank components
6 Wash assembly
7 Drive Components
8 Driving Unit
9 Rinse Assembly
10 Economiser
11 Control Box
12 Control Box
13 Electronic Control Box
14 Ecorinse
15 Light Prewash
16 Electrical Parts For Heatings Elements
17 Motors

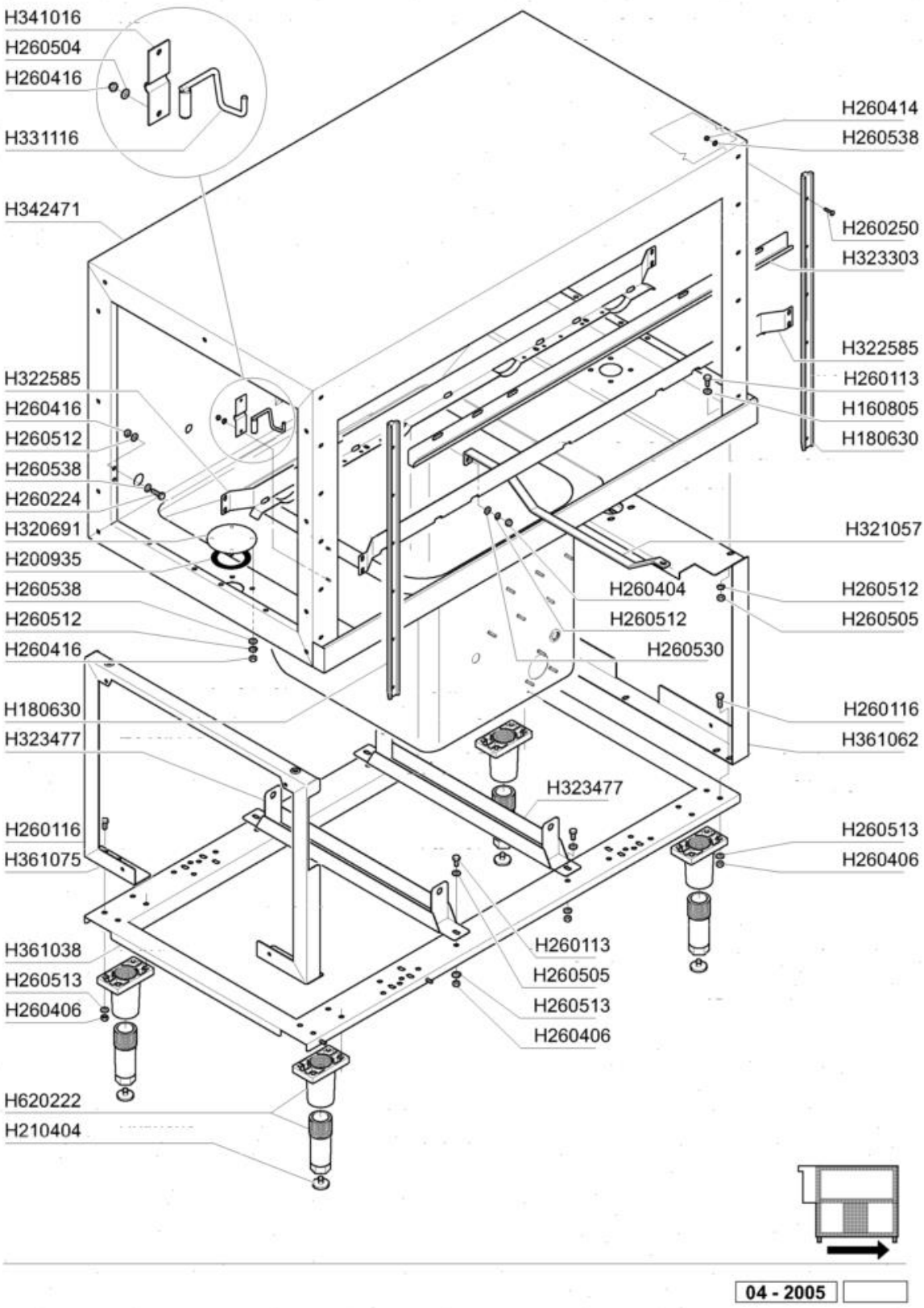
H341016
H260504
H260416
H331116
H342471
H322585
H260416
H260512
H260538
H260224
H320691
H200935
H260538
H260512
H260416
H180630
H323477
H260116
H361075
H361038
H260513
H260406
H620222
H210404
H260414
H260538
H260250
H323303
H322585
H260113
H160805
H180630
H321057
H260404
H260512
H260512
H260505
H260530
H260116
H361062
H323477
H260513
H260406
H260113
H260505
H260513
H260406
04 - 2005

Code	Description
160805	GUARNIZIONE DUBO D. 8
260113	VITE TE 8X20 INOX A2 UNI 5739
260404	DADI TORNITI INOX"M6"UNI-5588
260414	DADO AUTOBL."M5"304 BASSO TORN
260416	DADI"M6"INOX A2 "5587"Stampati
260504	RONDEL.PIANE D6 INOX UNI 6592
260505	RONDEL.PIANE D8 INOX UNI 6592
260512	RONDEL.GROWER D6 INOX UNI 1751
260513	RONDEL.GROW.D8 INOX UNI 1751
260538	RONDELLA STAMP.18X6X1,5 INOX9
620222	PIEDE ALLUMINIO COMPLETO

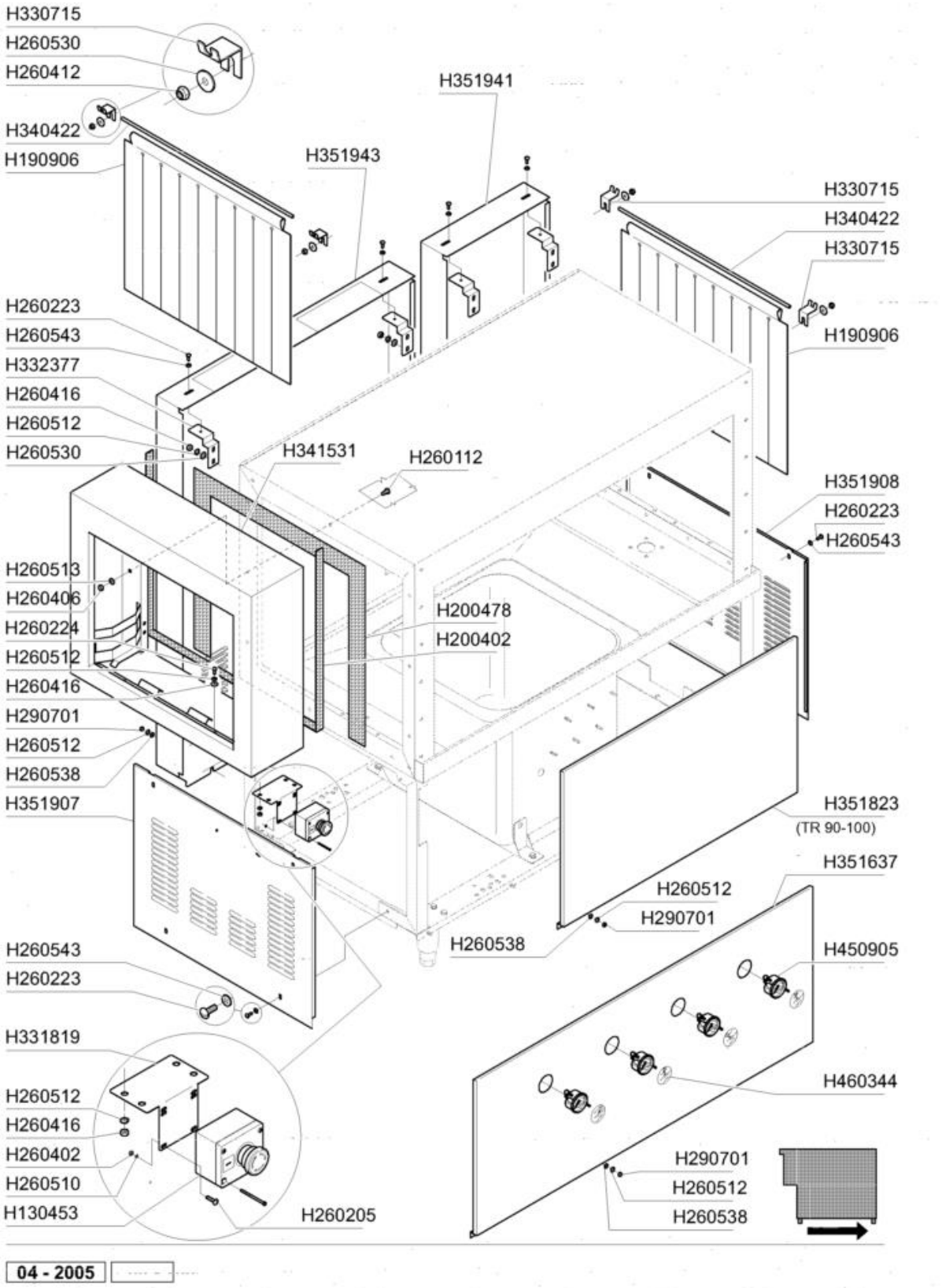
H330715
H260530
H260412
H340422
H190906
H351941
H351943
H330715
H340422
H330715
H190906
H260223
H260543
H332377
H260416
H260512
H260530
H341531
H260112
H351908
H260223
H260543
H260513
H260406
H260224
H260512
H260416
H290701
H260512
H260538
H351907
H200478
H200402
H351823
(TR 90-100)
H351637
H260512
H290701
H260538
H450905
H460344
H260543
H260223
H331819
H260512
H260416
H260402
H260510
H130453
H260205
H290701
H260512
H260538
04 - 2005

Code	Description
190906	TENDINA ENT. USC. (EDC 140)
260402	DADI STAMP. D4 INOX UNI 5588
260412	DADO AUTOBLOC."M6"INOX BASSO
260416	DADI"M6"INOX A2 "5587"Stampati
260510	RONDEL.GROW.D4 INOX UNI 1751
260512	RONDEL.GROWER D6 INOX UNI 1751
260513	RONDEL.GROW.D8 INOX UNI 1751
260538	RONDELLA STAMP.18X6X1,5 INOX9
340422	ALBERO TENDINA
341531	CAPOT.PARASPRUZZI AC DA 200
351943	PANN. POST. 900 AC/ACR 2001
450905	TERMOMETRO D.52-MT.1,5 CROMATO
460344	TARGH. ADES.xTERMOM. C155/C95

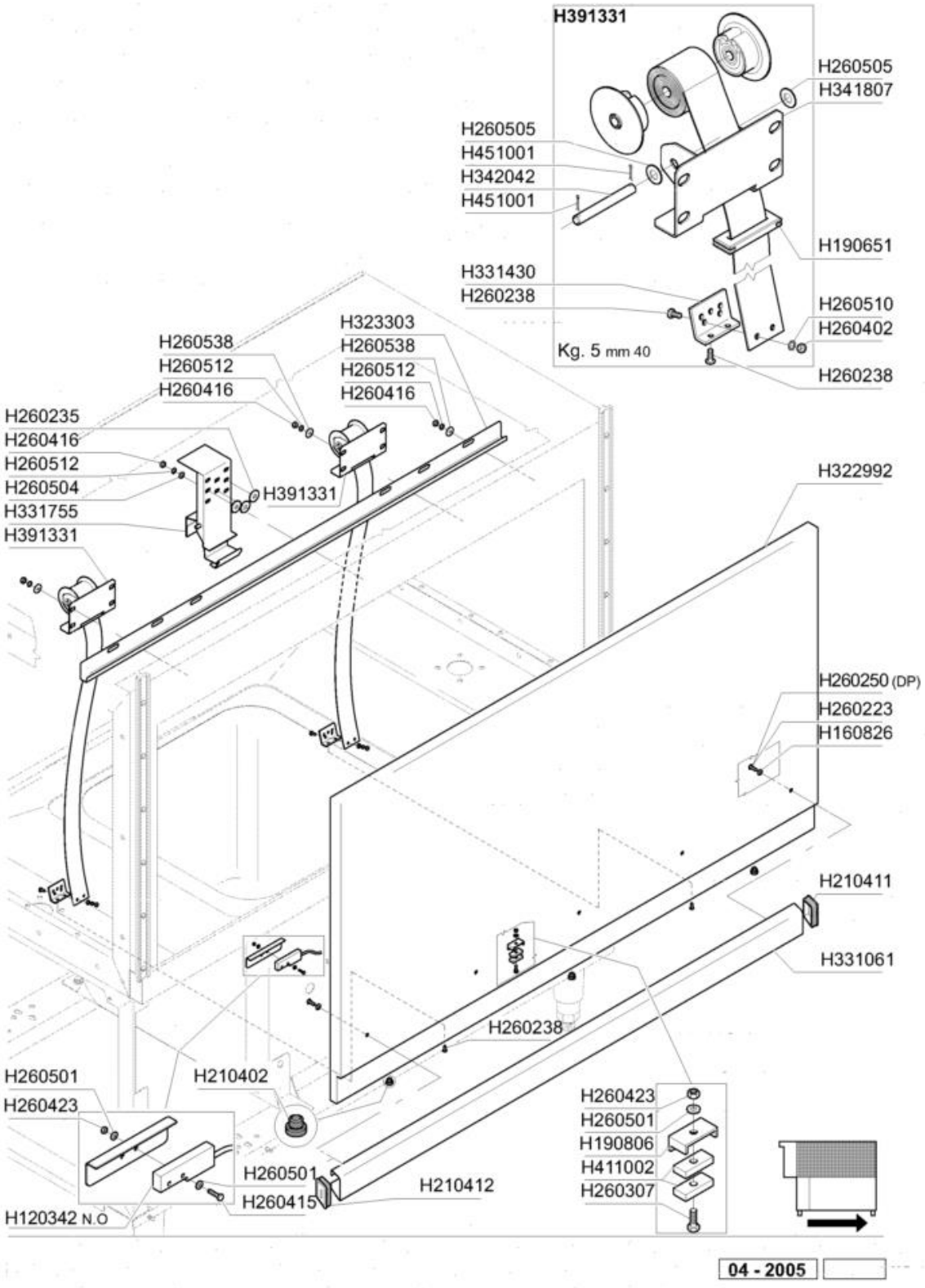
H391331
H260505
H341807
H260505
H451001
H342042
H451001
H190651
H331430
H260238
H260510
H260402
Kg. 5 mm 40
H260238
H323303
H260538
H260538
H260512
H260512
H260416
H260416
H260235
H260416
H260512
H260504
H331755
H391331
H391331
H322992
H260250 (DP)
H260223
H160826
H210411
H331061
H260238
H260501
H260423
H210402
H260423
H260501
H190806
H411002
H260307
H260501
H260415
H210412
H120342 N.O
04 - 2005

Code	Description
120342	CONTATTO PROSS.PORTE 0.3M FAST
260238	VITE INOX "TB" 4x10
260307	VITE TSP 3X20 INOX A2 DIN 963
260402	DADI STAMP. D4 INOX UNI 5588
260415	DADO AUTOBL."M8"304 BASSO STAM
260416	DADI"M6"INOX A2 "5587"Stampati
260504	RONDEL.PIANE D6 INOX UNI 6592
260505	RONDEL.PIANE D8 INOX UNI 6592
260510	RONDEL.GROW.D4 INOX UNI 1751
260512	RONDEL.GROWER D6 INOX UNI 1751
260538	RONDELLA STAMP.18X6X1,5 INOX9
391331	GRUPPO MOLLA "KG.5"-MM.40
411002	MAGNETE PERMANENTE 24x12
451001	COPPIGLIA INOX D.2X24 UNI 1

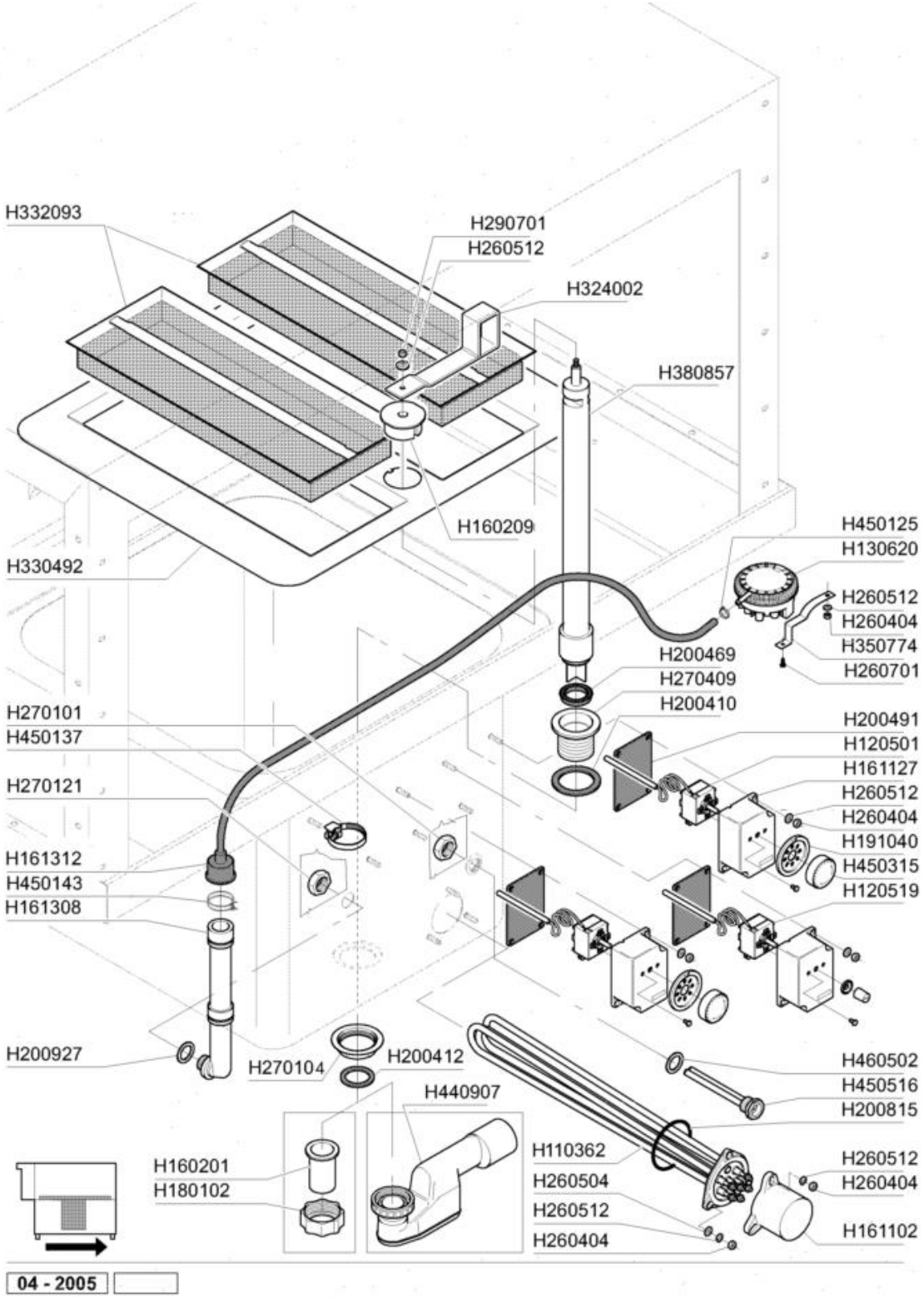
H332093
H290701
H260512
H324002
H380857
H160209
H330492
H450125
H130620
H260512
H260404
H350774
H260701
H200469
H270409
H200410
H270101
H450137
H270121
H200491
H120501
H161127
H260512
H260404
H191040
H450315
H120519
H161312
H450143
H161308
H200927
H270104
H200412
H440907
H460502
H450516
H200815
H110362
H260504
H260512
H260404
H260512
H260404
H161102
H160201
H180102
04 - 2005

Code	Description
110362	RESISTENZA FL. 9000W 230V
120501	TERMOS.30/90 MT.1
120519	TERMOSTATO 110/130?SIC.LS1 F-C
130620	PRESSOST. A 3 LIV.50-30/160-80
160201	CODULO DIR. SCARICO VASCA
161102	COPRIRESISTENZA H 50 (ALTO)
161127	SCATOLA PER TERMOSTATO
161308	TRAPPOLA ARIA PRESS. C95/155
180102	GHIERA 1"1/2 PILETTA F-C75
191040	MASCHERINA MANOPOLA TERMOSTATI
200410	GUAR.NEOP.11/2"D.65X47X3
200412	GUARNIZ. SCARICO 1"1/2 45X33X3
200469	GUARNIZIONE A LABBRO 45X35.5X7
200491	GUARNIZ. POSTER. SCATOLA TERM.
200815	GUARNIZIONE OR 6x56x68
200927	GUARNIZ.TRAPP.PRESS.C95-155
260404	DADI TORNITI INOX"M6"UNI-5588
260504	RONDEL.PIANE D6 INOX UNI 6592
260512	RONDEL.GROWER D6 INOX UNI 1751
270101	CONTROD.1/2" ES.30 SP.7 INOX
270104	CONTRODADO OTT.1"1/2
270121	CONTRODADO INOX 1/2"GAS TRAP.
270409	PILETTA SCARICO VASCA 1"1/2
350774	SQUADRETTA PRESSOS.SNLC7595155
450137	ATTACCO A COLLARE C/BASE 31900
450143	FASCETTA A 2 FILI D.39.7x37.7
450315	MANOPOLA TERMOSTATI
450516	GUAINA TERM. 2 TUBI INOX H=109
460502	GUARNIZ. 30X21X2 KLINGER 1/2"

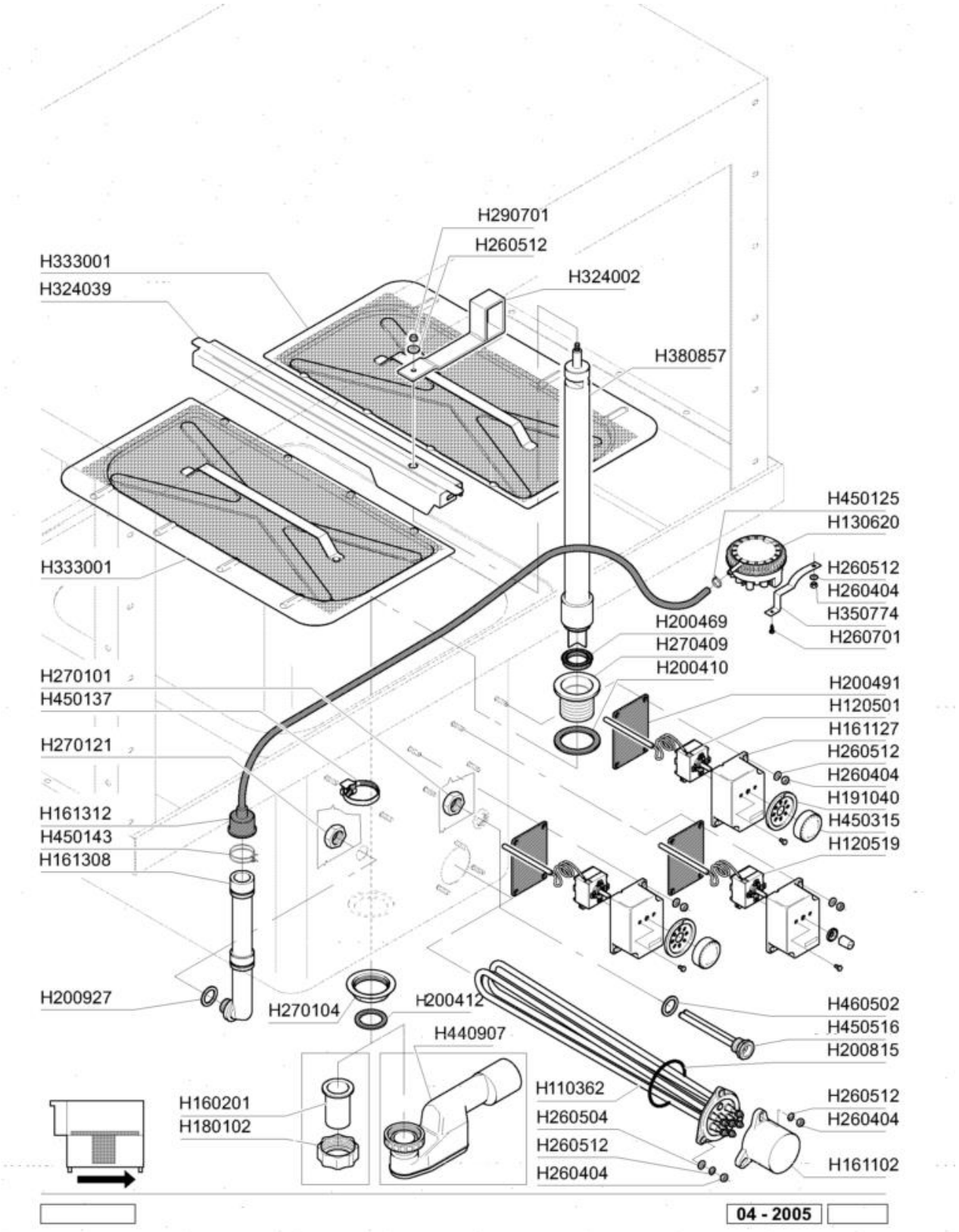
H290701
H260512
H333001
H324039
H324002
H380857
H450125
H130620
H333001
H260512
H260404
H350774
H260701
H200469
H270409
H200410
H270101
H450137
H200491
H120501
H161127
H260512
H260404
H191040
H450315
H120519
H270121
H161312
H450143
H161308
H200927
H270104
H200412
H440907
H460502
H450516
H200815
H160201
H180102
H110362
H260504
H260512
H260404
H260512
H260404
H161102
04 - 2005

Code	Description
110362	RESISTENZA FL. 9000W 230V
120501	TERMOS.30/90 MT.1
120519	TERMOSTATO 110/130?SIC.LS1 F-C
130620	PRESSOST. A 3 LIV.50-30/160-80
160201	CODULO DIR. SCARICO VASCA
161102	COPRIRESISTENZA H 50 (ALTO)
161127	SCATOLA PER TERMOSTATO
161308	TRAPPOLA ARIA PRESS. C95/155
180102	GHIERA 1"1/2 PILETTA F-C75
191040	MASCHERINA MANOPOLA TERMOSTATI
200410	GUAR.NEOP.11/2"D.65X47X3
200412	GUARNIZ. SCARICO 1"1/2 45X33X3
200469	GUARNIZIONE A LABBRO 45X35.5X7
200491	GUARNIZ. POSTER. SCATOLA TERM.
200815	GUARNIZIONE OR 6x56x68
200927	GUARNIZ.TRAPP.PRESS.C95-155
260404	DADI TORNITI INOX"M6"UNI-5588
260504	RONDEL.PIANE D6 INOX UNI 6592
260512	RONDEL.GROWER D6 INOX UNI 1751
270101	CONTROD.1/2" ES.30 SP.7 INOX
270104	CONTRODADO OTT.1"1/2
270121	CONTRODADO INOX 1/2"GAS TRAP.
270409	PILETTA SCARICO VASCA 1"1/2
350774	SQUADRETTA PRESSOS.SNLC7595155
450137	ATTACCO A COLLARE C/BASE 31900
450143	FASCETTA A 2 FILI D.39.7x37.7
450315	MANOPOLA TERMOSTATI
450516	GUAINA TERM. 2 TUBI INOX H=109
460502	GUARNIZ. 30X21X2 KLINGER 1/2"

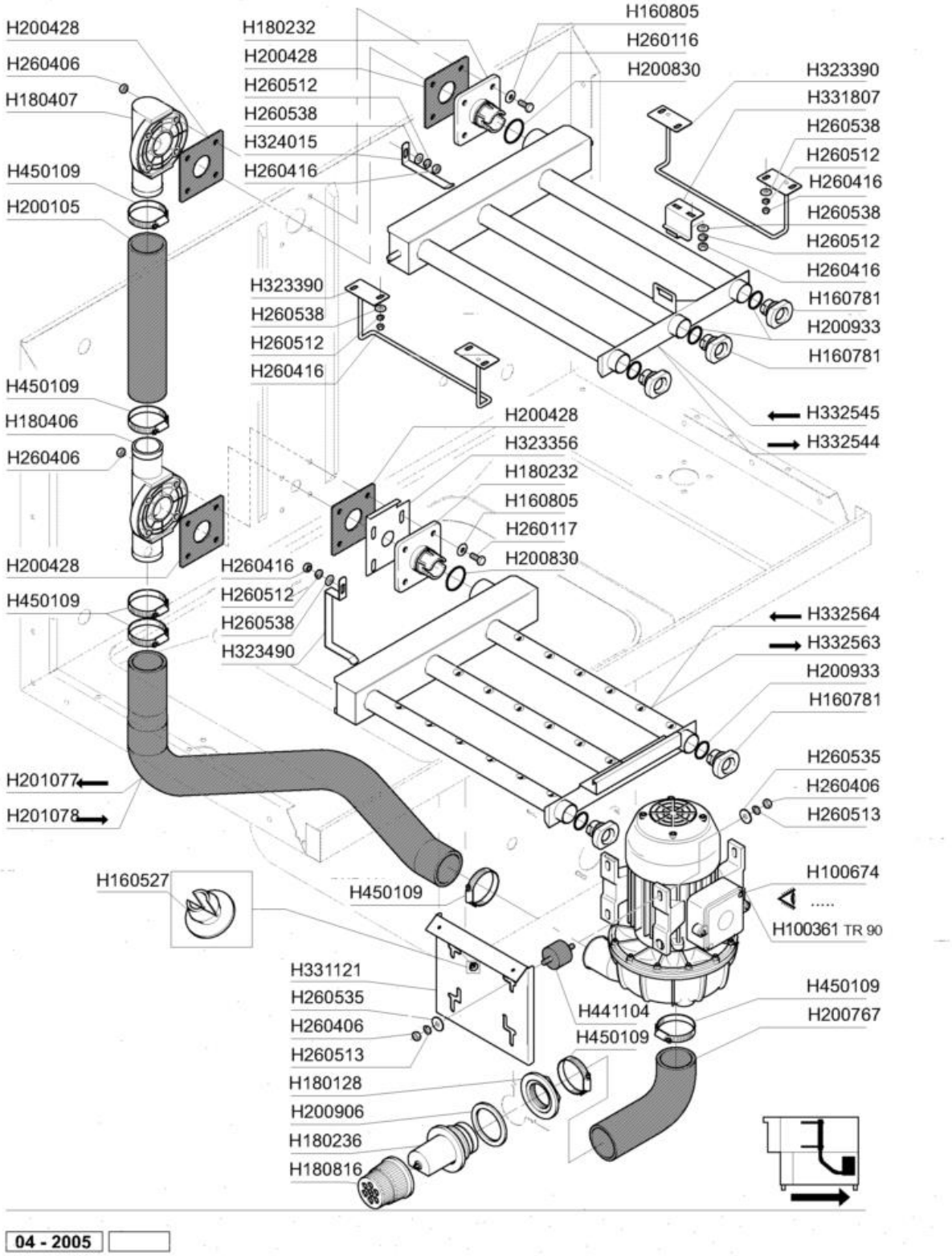
H200428
H260406
H180407
H450109
H200105
H450109
H180406
H260406
H200428
H450109
H201077
H201078
H160527
H180232
H200428
H260512
H260538
H324015
H260416
H323390
H260538
H260512
H260416
H160805
H260116
H200830
H323390
H331807
H260538
H260512
H260416
H260538
H260512
H260416
H160781
H200933
H160781
H200428
H323356
H180232
H160805
H260117
H200830
H260416
H260512
H260538
H323490
H332545
H332544
H332564
H332563
H200933
H160781
H260535
H260406
H260513
H100674
.....
H100361 TR 90
H450109
H331121
H260535
H260406
H260513
H180128
H200906
H180236
H180816
H441104
H450109
H450109
H200767
04 - 2005

Code	Description
100361	ELETTROPOMPA HP2 220/3-415-50H
100674	POMPA HP 3 220-415-50 HZ 1205
160527	TAPPO SCATTO 14,5X2X8
160805	GUARNIZIONE DUBO D. 8
180128	GHIERA FIL 65,4 C140 C85-155
180236	TRONCHETTO ASPIR.CON DEF.
180816	FILTRO ASPIRAZIONE D.82 -
200906	GUARNIZIONE D. 92x66x2
200933	OR 24/32/4 TAPPI COLL.LAV.AC
201077	TUBO MAND.POMPA LAV AC1300DX
201078	TUBO MAND.POMPA LAV AC1300SXDX
260416	DADI"M6"INOX A2 "5587"Stampati
260512	RONDEL.GROWER D6 INOX UNI 1751
260513	RONDEL.GROW.D8 INOX UNI 1751
260538	RONDELLA STAMP.18X6X1,5 INOX9
331121	PIASTRA AGGANCIO POMPA LAV.EDI
331807	SQUADRETTA SOST.BRACCI SUP.AC
441104	AMMORTIZZATORE X POMPA SE/1
450109	FASCETTA FE ZN 50-65 H=12,2LAM

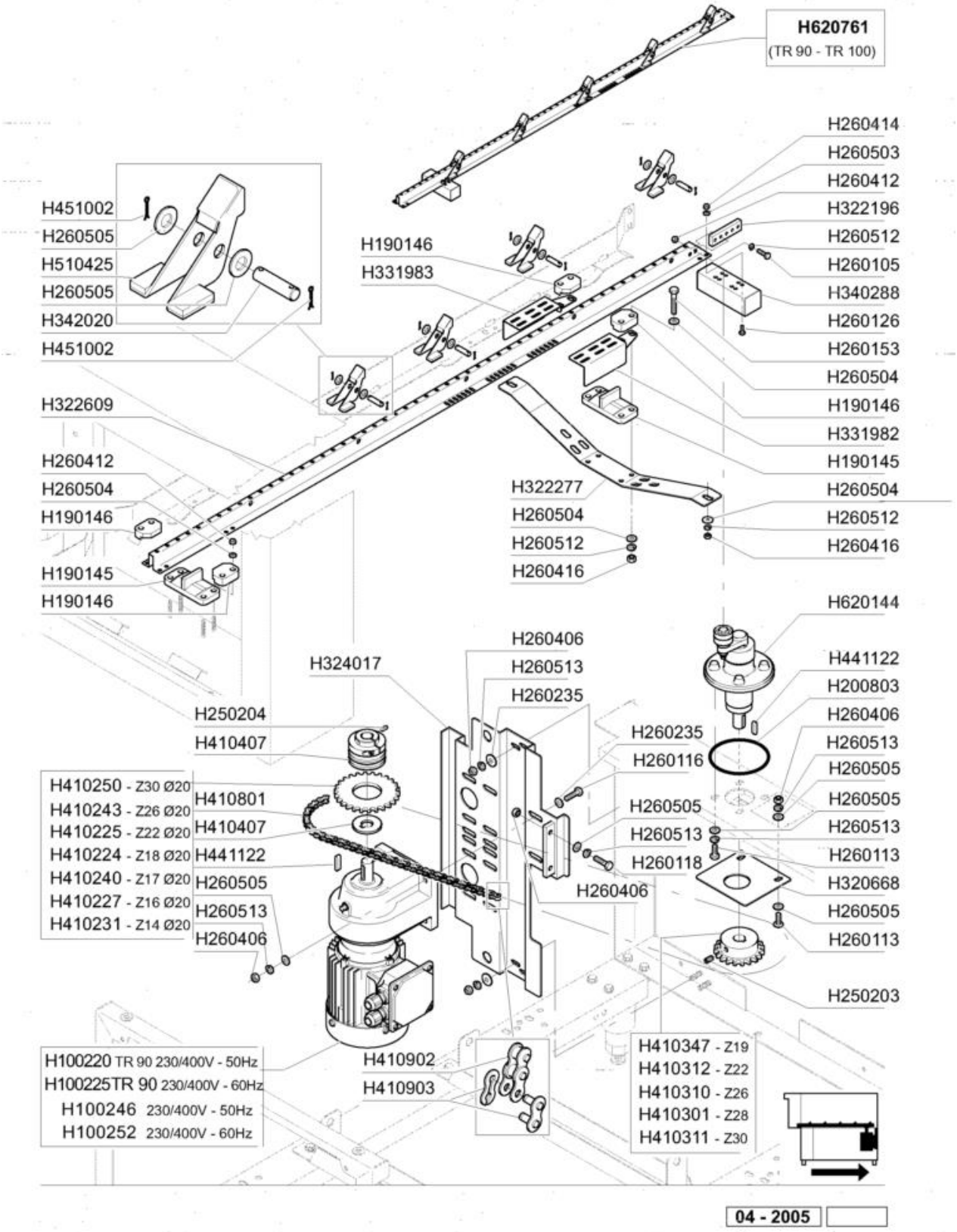
H620761
(TR 90 - TR 100)
H451002
H260505
H510425
H260505
H342020
H451002
H190146
H331983
H322609
H260412
H260504
H190146
H190145
H190146
H260414
H260503
H260412
H322196
H260512
H260105
H340288
H260126
H260153
H260504
H190146
H331982
H190145
H322277
H260504
H260504
H260512
H260512
H260416
H260416
H620144
H260406
H324017
H260513
H260235
H441122
H200803
H250204
H410407
H260406
H260513
H260235
H260116
H260505
H410250 - Z30 Ø20
H410243 - Z26 Ø20
H410225 - Z22 Ø20
H410224 - Z18 Ø20
H410240 - Z17 Ø20
H410227 - Z16 Ø20
H410231 - Z14 Ø20
H410801
H410407
H441122
H260505
H260513
H260406
H260505
H260513
H260118
H260406
H260513
H260113
H320668
H260505
H260113
H250203
H100220 TR 90 230/400V - 50Hz
H100225TR 90 230/400V - 60Hz
H100246 230/400V - 50Hz
H100252 230/400V - 60Hz
H410902
H410903
H410347 - Z19
H410312 - Z22
H410310 - Z26
H410301 - Z28
H410311 - Z30
04 - 2005

Code	Description
100220	MTR KW 0,12-220/380V/50-S-AC
100246	MTR KW 0,1-0,15-380/3-S-AC-LSV
100252	MTR.0,1-0,15 380/60-SK01-71
190145	SUPPORTO GUIDA PORTASAL.AC-ACR
190146	FERMO PER SUPPORTO GUIDA AC
250203	GRANI ACC. INOX.8X12 UNI 5927
260105	VITE TE 6X20 INOX A2 UNI 5739
260113	VITE TE 8X20 INOX A2 UNI 5739
260126	VITE TE 5X12 INOX A2 UNI 5739
260412	DADO AUTOBLOC."M6"INOX BASSO
260414	DADO AUTOBL."M5"304 BASSO TORN
260416	DADI"M6"INOX A2 "5587"Stampati
260503	RONDEL.PIANE D5 INOX UNI 6592
260504	RONDEL.PIANE D6 INOX UNI 6592
260505	RONDEL.PIANE D8 INOX UNI 6592
260512	RONDEL.GROWER D6 INOX UNI 1751
260513	RONDEL.GROW.D8 INOX UNI 1751
320668	PIASTRA FISS.SUPP.TRAINO SE/1
322277	TRAV.SOS.GUIDA PORTAS.AC T.N .
324017	PIASTRA SUPP.MOTORID.ACS D-S
331982	PROTEZ. ANTINF.DX TRAINO AC
331983	PROTEZ. ANTINF.SX TRAINO AC
340288	PROF.CUSCINET.TRAINO AC/ACR
342020	PERNO GUIDE SALT.INOX AC 120
410224	PIGNONE Z18-1/2"-D.20/CHIAV.
410225	PIGNONE Z22-1/2"-D.20/CHIAV.
410227	PIGNONE Z16-1/2"-D.20/CHIAV.
410250	PIGNONE Z30-1/2" D.20/CHIAV.
410301	CORONE Z 28 PASSO 1/2" -SE/1
410310	CORONA Z 26 PASSO 1/2"
410311	CORONA Z 30 1/2"
410347	CORONA Z19 PASSO 1/2" LAV.
410801	CATENA TRAINO 1/2" N-AC-ACR
410903	GIUNTO CATENA 1/2" SE/1
451002	COPPIGLIE INOX D.2X12 UNI 1336
510425	SALTARELLO INOX AC/ACR
620144	SUPPORTO TRAINO AC-ACR

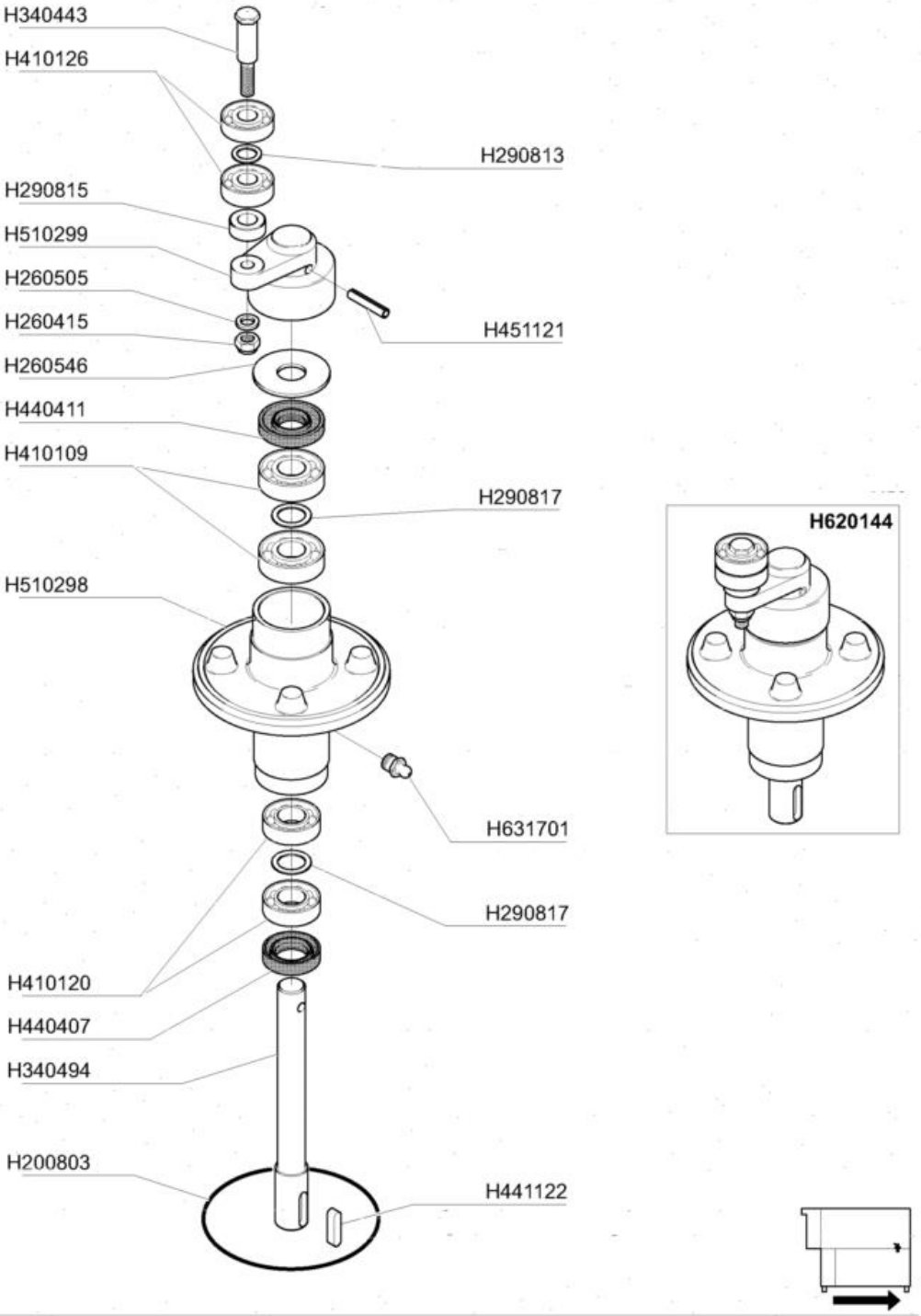
H340443
H410126
H290813
H290815
H510299
H260505
H260415
H451121
H260546
H440411
H410109
H290817
H620144
H510298
H631701
H290817
H410120
H440407
H340494
H200803
H441122

04 - 2005

Code	Description
260415	DADO AUTOBL."M8"304 BASSO STAM
260505	RONDEL.PIANE D8 INOX UNI 6592
260546	ROND.SLITTAMENTO TRAINO AC-ACR
290813	DISTANZ.OTT.F2-TRAINO S
290815	DISTANZ.SUPP.TRAINO AC-ACR
340494	ALBERO PER SUPPORTO TRAINO
510298	SUPPORTO TRAINO S 3? SERIE
620144	SUPPORTO TRAINO AC-ACR

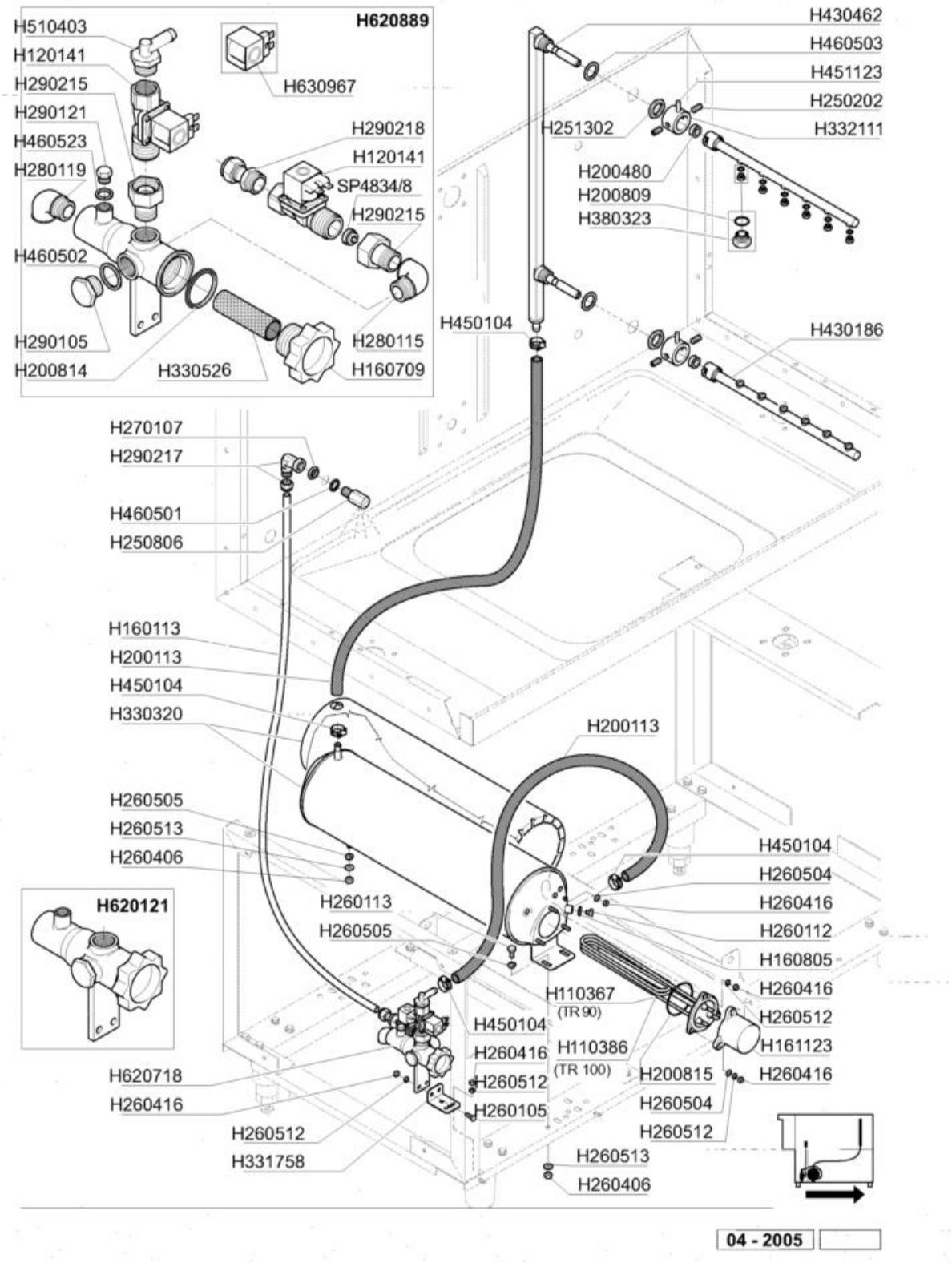
H620889
H510403
H120141
H290215
H290121
H460523
H280119
H460502
H290105
H200814
H330526
H280115
H160709
H630967
H290218
H120141
SP4834/8
H290215
H430462
H460503
H451123
H250202
H332111
H251302
H200480
H200809
H380323
H430186
H450104
H270107
H290217
H460501
H250806
H160113
H200113
H450104
H330320
H200113
H260505
H260513
H260406
H260113
H260505
H620121
H450104
H260504
H260416
H260112
H160805
H260416
H260512
H161123
H260416
H110367
(TR 90)
H110386
(TR 100)
H200815
H260504
H260512
H260513
H260406
H450104
H260416
H260512
H260105
H620718
H260416
H260512
H331758
04 - 2005

Code	Description
110367	RESISTENZA FL. 12500W 230/400V
110386	RES.FL.14000W. 230/400V.
160709	TAPPO COLLETTORE ELETTROV.1"
160805	GUARNIZIONE DUBO D. 8
161123	COPRIRESISTENZA H 42 (BASSO)
200809	GUARN.OR 1,78X7,66X11,21 VITON
200815	GUARNIZIONE OR 6x56x68
250202	GRANI INOX 5X8 UNI 5927
251302	GHIERA INOX 3/4" AC-ACR
260105	VITE TE 6X20 INOX A2 UNI 5739
260113	VITE TE 8X20 INOX A2 UNI 5739
260416	DADI"M6"INOX A2 "5587"Stampati
260504	RONDEL.PIANE D6 INOX UNI 6592
260505	RONDEL.PIANE D8 INOX UNI 6592
260512	RONDEL.GROWER D6 INOX UNI 1751
260513	RONDEL.GROW.D8 INOX UNI 1751
280115	GOMITO 1/2" GAS M/F OTTONE
290105	TAPPO TE 1/2" OTTONE ESAG."27"
290121	TAPPO OTTONE 1/8" GAS
290215	BOC.ANTIG.TEFL.+GHIERA D.1/2"
332111	BUSS.PERNO INN.BR.RISC.AC N.T.
380323	NEBULIZZ.INOX OV80-1/8"-37,5L
450104	FASCETTA FE ZN.15-24 H=12,5
460501	GUARNIZ.24X17X2 FASIT(3/8")
460502	GUARNIZ. 30X21X2 KLINGER 1/2"
460503	GUARNIZ.38X27X2 3/4 FASIT OM.
510403	PORTAGOMMA 90?1/2"X12

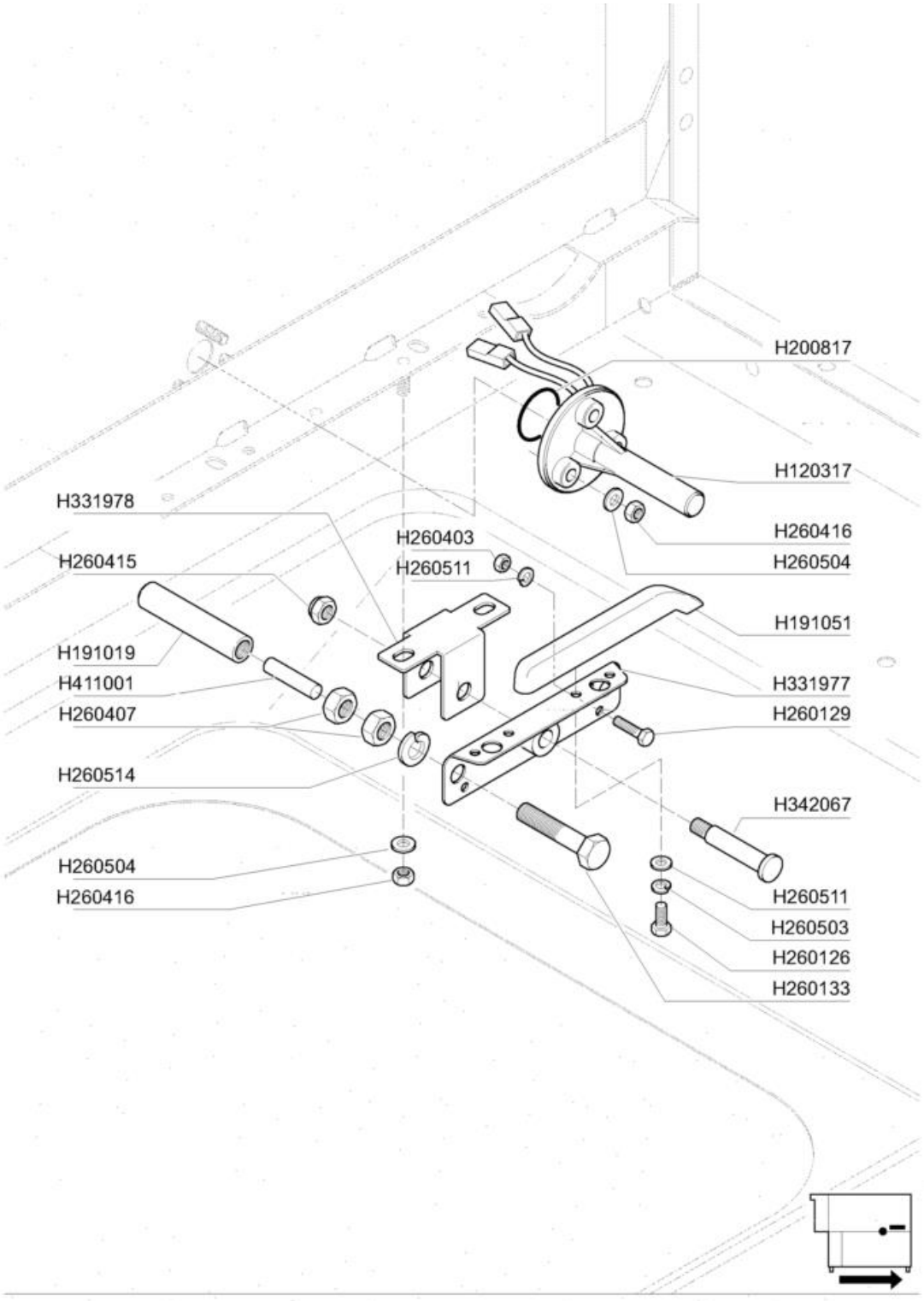
H200817
H120317
H331978
H260403
H260511
H260416
H260504
H260415
H191051
H191019
H411001
H331977
H260407
H260129
H260514
H342067
H260504
H260416
H260511
H260503
H260126
H260133

04 - 2005

Code	Description
191051	GUIDA DI SCORR.ECONOM.SE/1 SNL
260126	VITE TE 5X12 INOX A2 UNI 5739
260403	DADI STAMP. D5 INOX UNI 5588
260415	DADO AUTOBL."M8"304 BASSO STAM
260416	DADI"M6"INOX A2 "5587"Stampati
260503	RONDEL.PIANE D5 INOX UNI 6592
260504	RONDEL.PIANE D6 INOX UNI 6592
260511	RONDELLA GROWER D.5 INOX

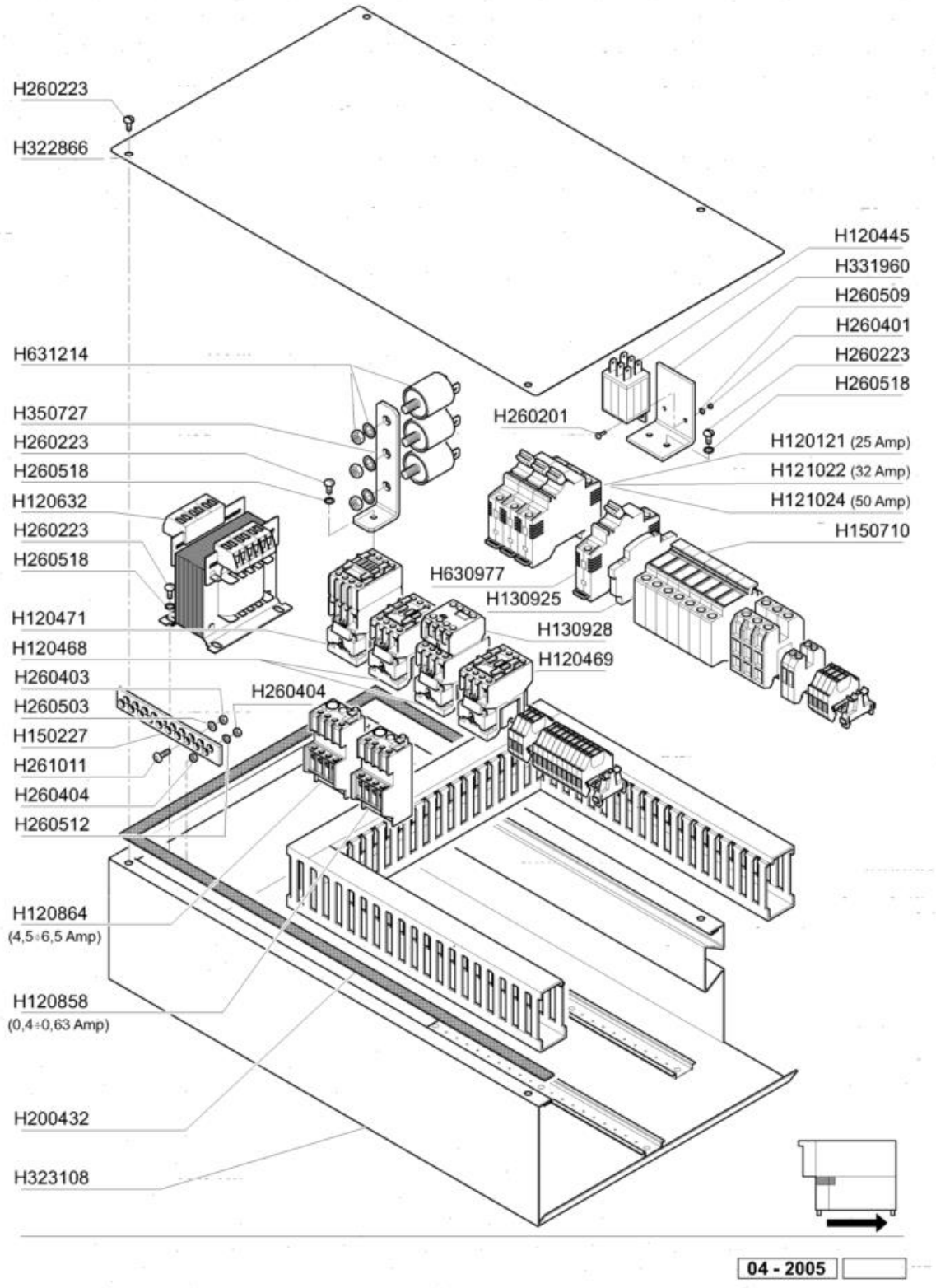
H260223
H322866
H120445
H331960
H260509
H260401
H260223
H260518
H631214
H260201
H350727
H260223
H260518
H120121 (25 Amp)
H121022 (32 Amp)
H121024 (50 Amp)
H150710
H120632
H260223
H260518
H630977
H130925
H120471
H120468
H130928
H120469
H260403
H260503
H150227
H261011
H260404
H260512
H260404
H120864
(4,5÷6,5 Amp)
H120858
(0,4÷0,63 Amp)
H200432
H323108
04 - 2005

Code	Description
120468	TELERUT.ABB 9A 24V 50/60HZ
120469	TELERUT.ABB 12A 24V 50/60HZ
120858	RELE' TERMICO ABB 0,4-0,63A
120864	RELE' TERMICO ABB 4,5-6,5A
200432	GOMMA SPUGNA ADES. 8X4 NEOPREN
260201	VITE TCP 3X10 INOX A2 UNI 6107
260401	DADO STAMPATO 3MA INOX 5587
260403	DADI STAMP. D5 INOX UNI 5588
260404	DADI TORNITI INOX"M6"UNI-5588
260503	RONDEL.PIANE D5 INOX UNI 6592
260509	RONDEL.GROW.D3 INOX UNI 1751
260512	RONDEL.GROWER D6 INOX UNI 1751
260518	RONDELLA DENTELLATA D8 INOX

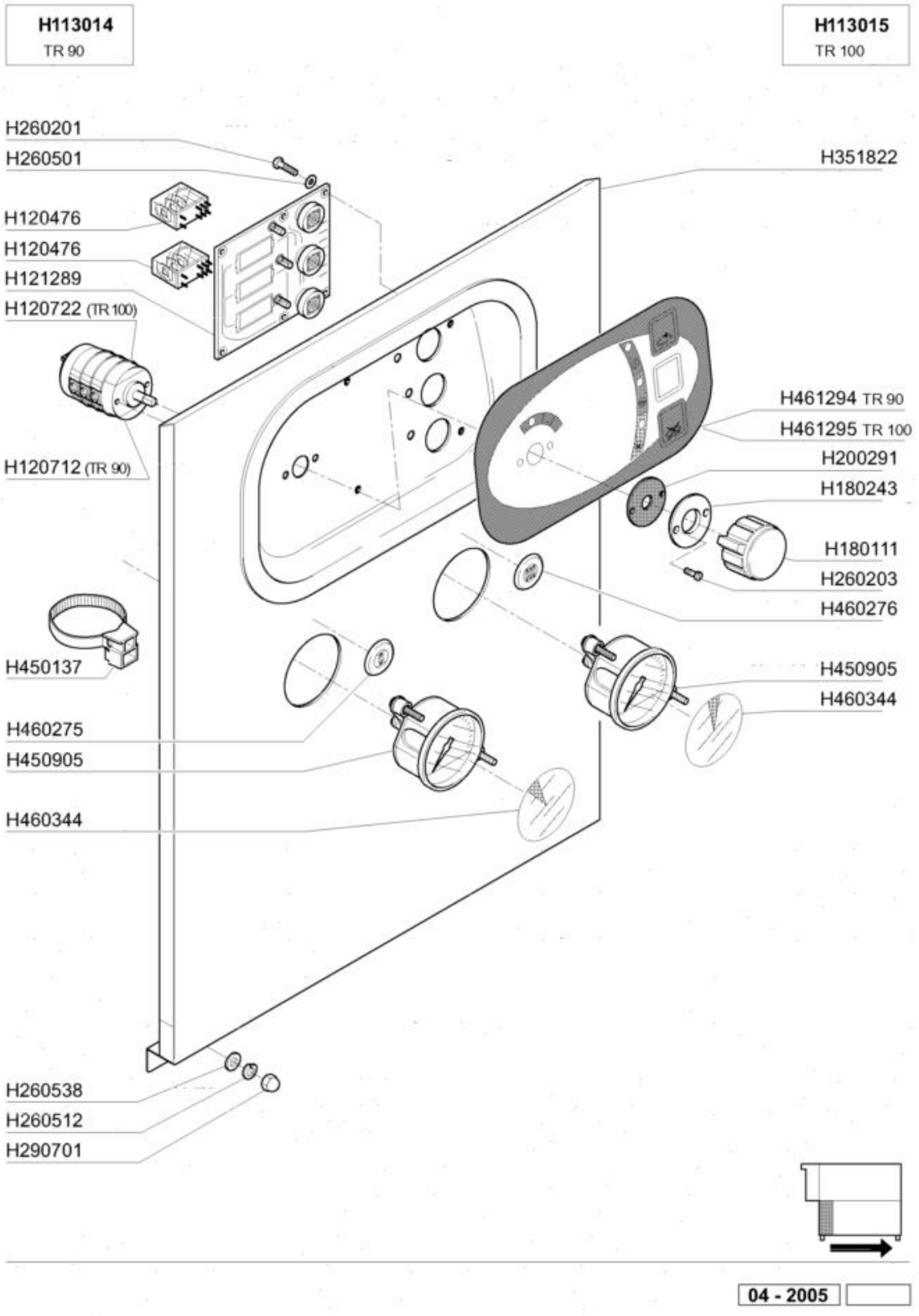
H113014
TR 90
H113015
TR 100
H260201
H260501
H120476
H120476
H121289
H120722 (TR 100)
H120712 (TR 90)
H450137
H460275
H450905
H460344
H260538
H260512
H290701
H351822
H461294 TR 90
H461295 TR 100
H200291
H180243
H180111
H260203
H460276
H450905
H460344
04 - 2005

Code	Description
120722	INTERRUTT.ESAPOLARE 2 POS.
260201	VITE TCP 3X10 INOX A2 UNI 6107
260512	RONDEL.GROWER D6 INOX UNI 1751
260538	RONDELLA STAMP.18X6X1,5 INOX9
450137	ATTACCO A COLLARE C/BASE 31900
450905	TERMOMETRO D.52-MT.1,5 CROMATO
460344	TARGH. ADES.xTERMOM. C155/C95

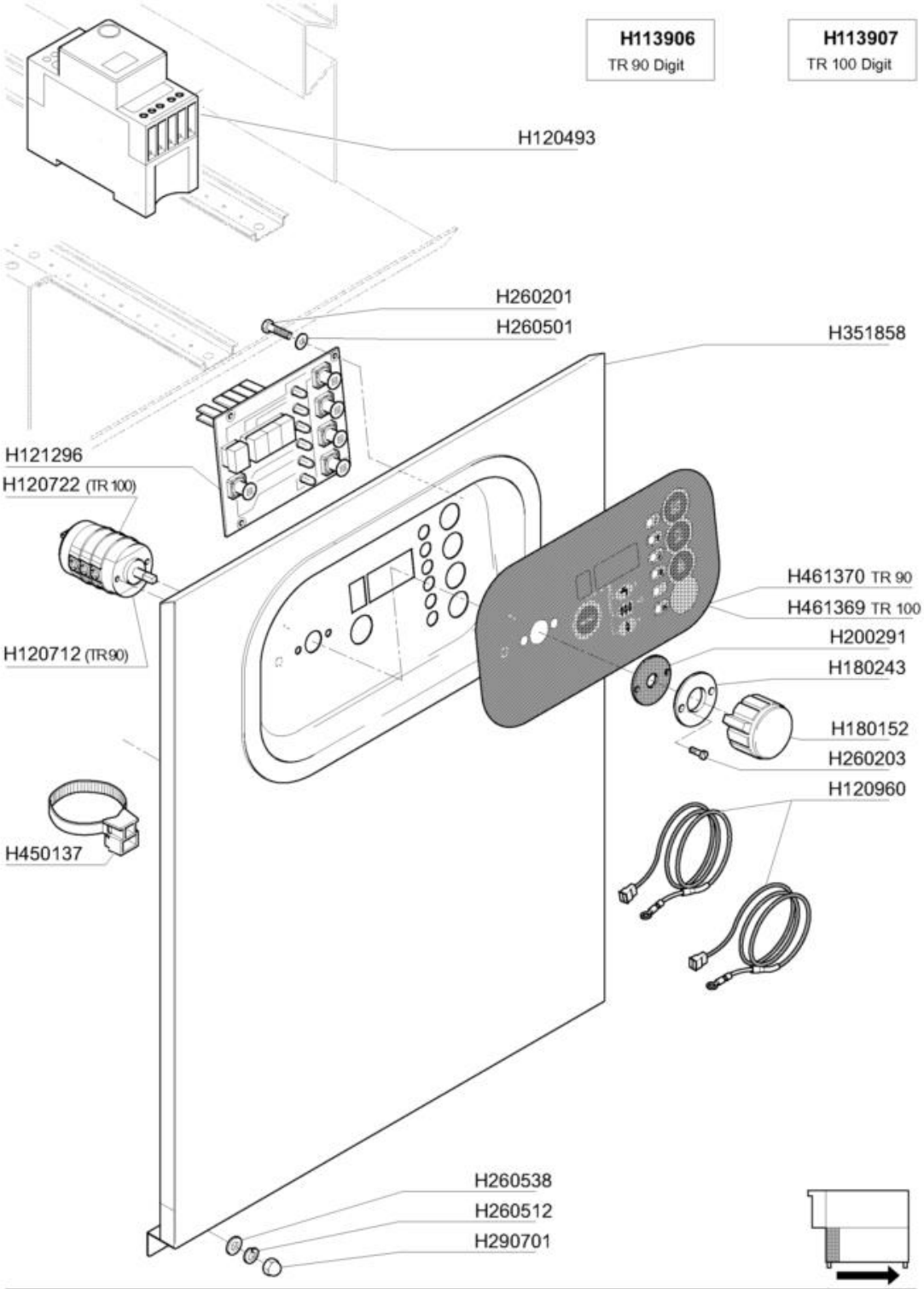
H113906
TR 90 Digit
H113907
TR 100 Digit
H120493
H260201
H260501
H351858
H121296
H120722 (TR 100)
H120712 (TR90)
H461370 TR 90
H461369 TR 100
H200291
H180243
H180152
H260203
H120960
H450137
H260538
H260512
H290701
04 - 2005

Code	Description
120493	RELE' AD IMPULSI 130100240000
120722	INTERRUTT.ESAPOLARE 2 POS.
121296	SCHEDA COMANDI ACS/E DIGIT
260201	VITE TCP 3X10 INOX A2 UNI 6107
260512	RONDEL.GROWER D6 INOX UNI 1751
260538	RONDELLA STAMP.18X6X1,5 INOX9
450137	ATTACCO A COLLARE C/BASE 31900

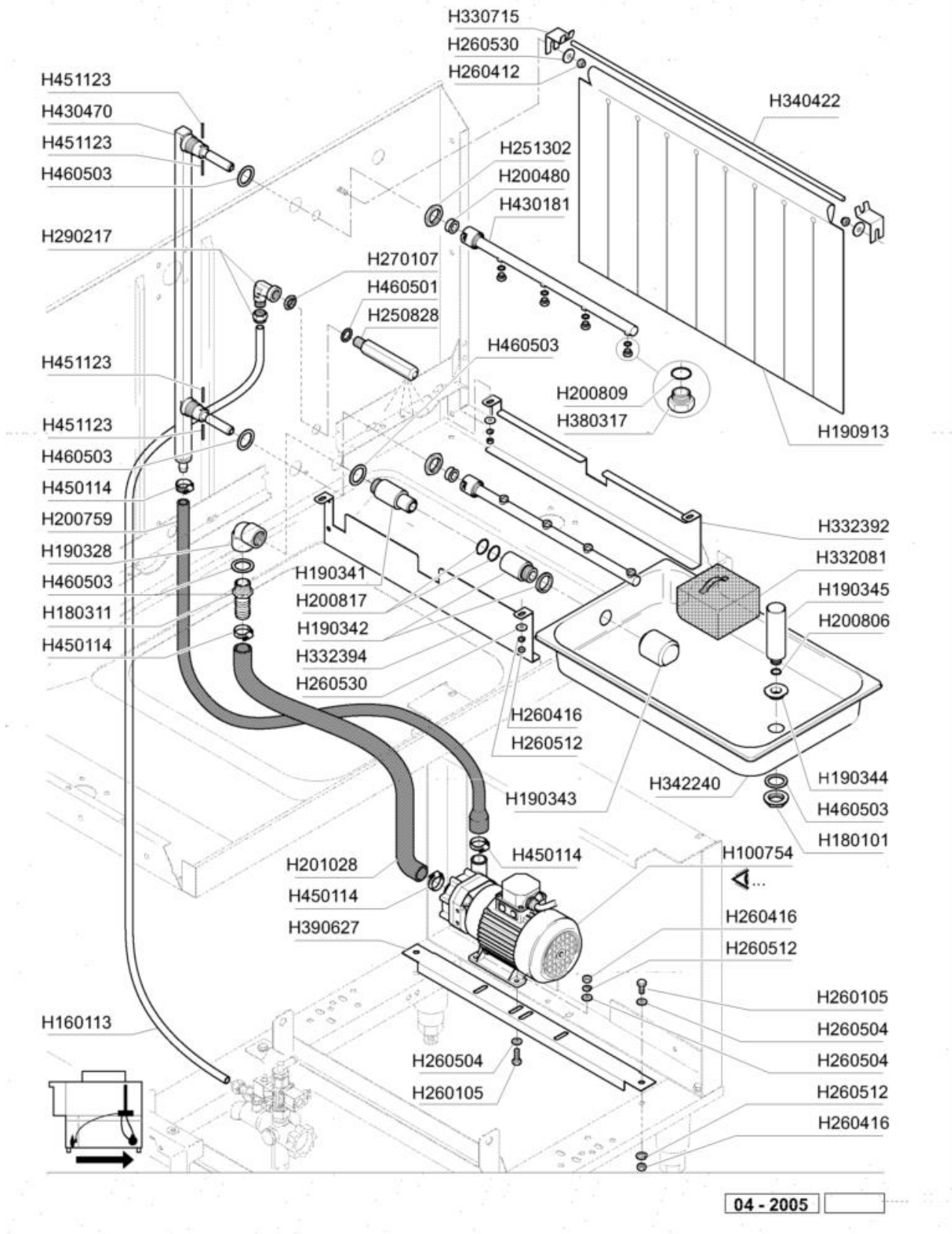
H330715
H260530
H260412
H340422
H451123
H430470
H451123
H460503
H251302
H200480
H430181
H290217
H270107
H460501
H250828
H460503
H451123
H200809
H380317
H190913
H451123
H460503
H450114
H200759
H190328
H460503
H180311
H450114
H332392
H332081
H190345
H200806
H190341
H200817
H190342
H332394
H260530
H260416
H260512
H342240
H190344
H460503
H180101
H190343
H450114
H100754
H201028
H450114
H390627
H260416
H260512
H260105
H260504
H260504
H260512
H260416
H160113
H260504
H260105
04 - 2005

Code	Description
100754	POMPA HP.0,2 220/380V 50Hz
180101	CONTRODADO DA 3/4" GAS
200759	MANICOTTO MAND.P.RISC.
200806	GUARNIZ. OR 2,62x13,10x18,34
200809	GUARN.OR 1,78X7,66X11,21 VITON
201028	TUBO MAND.AC x PREL.400/BTM
251302	GHIERA INOX 3/4" AC-ACR
260105	VITE TE 6X20 INOX A2 UNI 5739
260412	DADO AUTOBLOC."M6"INOX BASSO
260416	DADI"M6"INOX A2 "5587"Stampati
260504	RONDEL.PIANE D6 INOX UNI 6592
260512	RONDEL.GROWER D6 INOX UNI 1751
340422	ALBERO TENDINA
380317	NEBULIZZ. OV 1/8" 303 125lt 80
450114	FASCETTA FE ZN.22-32 H=12,2
460501	GUARNIZ.24X17X2 FASIT(3/8")
460503	GUARNIZ.38X27X2 3/4 FASIT OM.

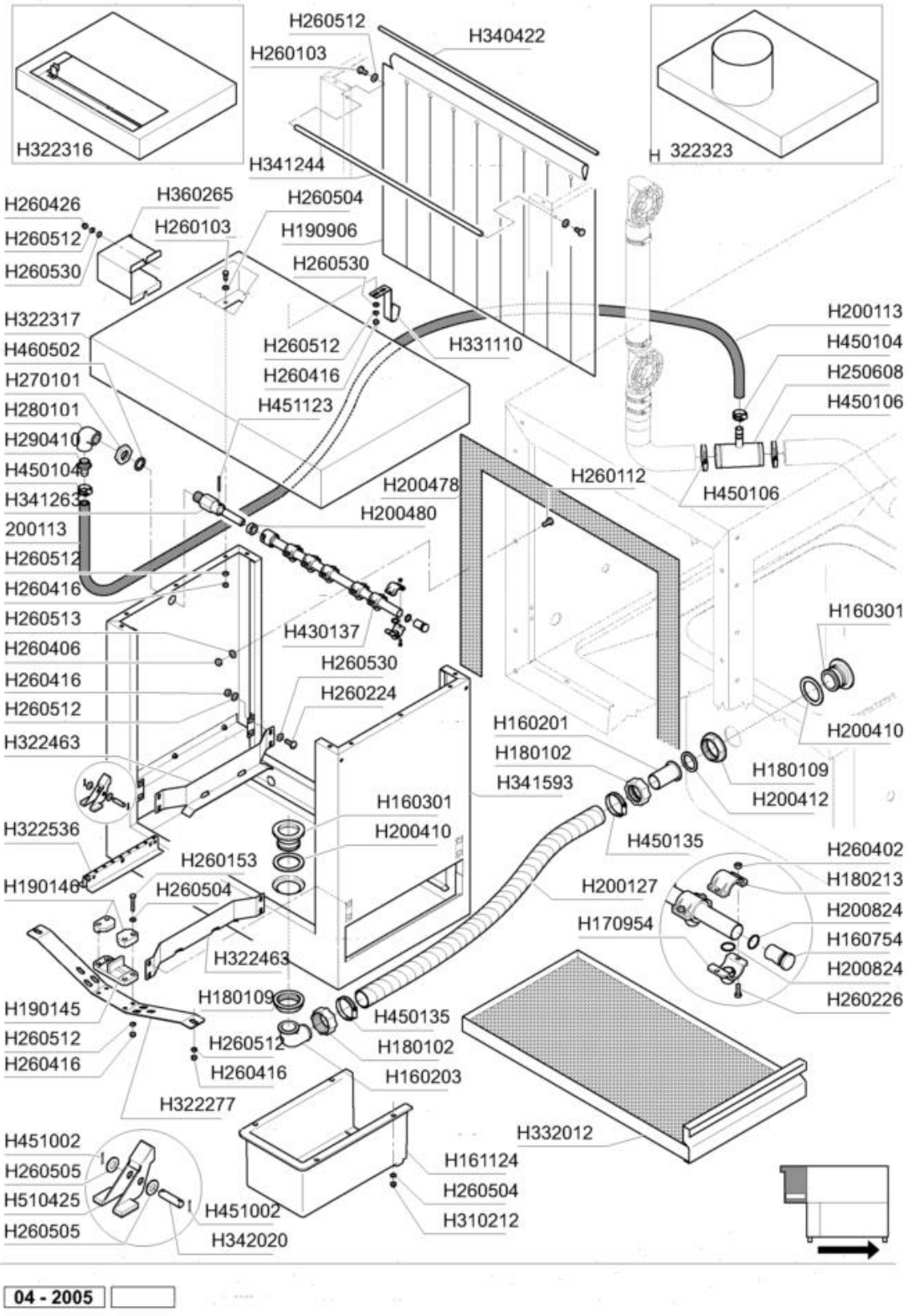
H322316
H260512
H260103
H340422
H322323
H341244
H260426
H360265
H260504
H260512
H260103
H190906
H260530
H322317
H460502
H270101
H280101
H290410
H450104
H341263
200113
H260512
H260416
H260513
H260406
H260416
H260512
H322463
H322536
H190146
H260153
H260504
H322463
H190145
H260512
H260416
H451002
H260505
H510425
H260505
H451002
H342020
H260512
H260416
H331110
H451123
H200478
H200480
H430137
H260530
H260224
H160301
H200410
H180109
H450135
H260512
H180102
H260416
H160203
H322277
H161124
H260504
H310212
H332012
H200113
H450104
H250608
H450106
H450106
H260112
H160301
H200410
H160201
H180102
H341593
H180109
H200412
H450135
H260402
H180213
H200824
H200127
H170954
H160754
H200824
H260226
04 - 2005

Code	Description
160201	CODULO DIR. SCARICO VASCA
160203	CODULO CUR.1"1/2 SCAR.N-S-F-C
160301	PILETTA SCARICO 1 1/2"
180102	GHIERA 1"1/2 PILETTA F-C75
180109	CONTRODADO DA 1 1/2" PLAST.
180213	FLANGIA BLOCCAGGIO GETTO
190145	SUPPORTO GUIDA PORTASAL.AC-ACR
190146	FERMO PER SUPPORTO GUIDA AC
190906	TENDINA ENT. USC. (EDC 140)
200410	GUAR.NEOP.11/2"D.65X47X3
200412	GUARNIZ. SCARICO 1"1/2 45X33X3
200824	GUARN.OR 1,78X12,42X15,98
260402	DADI STAMP. D4 INOX UNI 5588
260416	DADI"M6"INOX A2 "5587"Stampati
260426	DADI ESAG.CIECHI INOX "M6"
260504	RONDEL.PIANE D6 INOX UNI 6592
260505	RONDEL.PIANE D8 INOX UNI 6592
260512	RONDEL.GROWER D6 INOX UNI 1751
260513	RONDEL.GROW.D8 INOX UNI 1751
270101	CONTROD.1/2" ES.30 SP.7 INOX
290410	PORTAGOMMA 1/2" MASCHIO OTTONE
310212	DADO CIECO M6 NYLON NERO
322277	TRAV.SOS.GUIDA PORTAS.AC T.N .
332012	FILTRO A CASSETTO"DETREMPE"AC
340422	ALBERO TENDINA
341244	ASTA LIMIT.ALTEZZA ENT.AC-ACR
341263	PERNO PER INNESTO BRACCIO C.V.
342020	PERNO GUIDE SALT.INOX AC 120
450104	FASCETTA FE ZN.15-24 H=12,5
451002	COPPIGLIE INOX D.2X12 UNI 1336
460502	GUARNIZ. 30X21X2 KLINGER 1/2"
510425	SALTARELLO INOX AC/ACR

	220/240 V				380/415 V			
			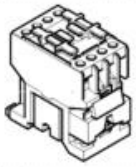				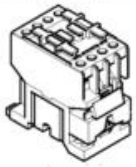	
KW	**A**	**Fusibili Fusible Fuse Schmelzsicherung Fusible**	**A**	**Teleruttore Contacteur Contactor Schaltschütz Contactor**	**A**	**Fusibili Fusible Fuse Schmelzsicherung Fusible**	**A**	**Teleruttore Contacteur Contactor Schaltschütz Contactor**
9	32	H130237	26	H120471	20	H130248	12	H120469
12,5	40	H130238	30	H120472	25	H130236	26	H120471
14	40	H130238	30	H120472	32	H130237	26	H120471
16	50	H130257	40	H120473	32	H130237	30	H120472
18	63	H130239	40	H120473	40	H130237	30	H120472
20	63	H130239	50	H120474	40	H130237	30	H120472

Asciugatura - Sechage - Dryer - Trocknung - Secado								
	220/240 V				380/415 V			
			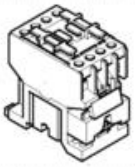				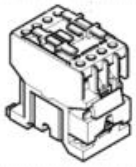	
KW	**A**	**Fusibili Fusible Fuse Schmelzsicherung Fusible**	**A**	**Teleruttore Contacteur Contactor Schaltschütz Contactor**	**A**	**Fusibili Fusible Fuse Schmelzsicherung Fusible**	**A**	**Teleruttore Contacteur Contactor Schaltschütz Contactor**
4,5	12	H130236	9	H120468	10	H130269	9	H120468
6	20	H130248	12	H120469	12	H130248	9	H120468

	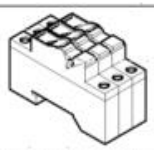		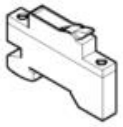
A	**Magnetotermico resistenza Magneto-termique résistance Termo-magnetic switch for heater Termo-magnetischer schalter F. Heizkörper Magneto-termico resistencia**	**Bobina di sgancio V.24 per Boiler Bobine décrochage V.24 pour Surchauffeur Disconnecting coil V.24 for boiler Auslösespüle V. 24 für boiler Bobina desembrauge V: 24 por boiler**	**Contatto per bobina di sgancio Contact pour bobine décrochage Contact for disconnecting coil Kontact für auslösespüle Contacto por bobina desembrague**
20	H121020	H630977	H130925
25	H121021	H630977	H130925
32	H121022	H630977	H130925
40	H121023	H630977	H130925
50	H121024	H630977	H130925
63	H121025	H630977	H130925
80	H121026	H630978	H130940

04 - 2005

Code	Description
120468	TELERUT.ABB 9A 24V 50/60HZ
120469	TELERUT.ABB 12A 24V 50/60HZ
120472	TELERUTT. ABB 30A 24V 50/60HZ
121025	INTERRUTTORE MAGNET.MG 63A
130238	FUSIB.LEGR.14X51-40A-LE014340

		220/240 V 3 ~					
	KW	Teleruttore Contacteur Contactor Schaltschütz Contactor	A	Termica Termique Overload relay Termoausöser Termico	A	Fusibili Fusible Fuse Schmelzsicherung Fusible	A
M1	0,12 0,1	H120468	9		1÷1,6	H130260	2
M7	0,75	H120468	9	H120863	2,8÷4	H130230	4
M12 M8 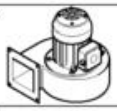	0,55	H120468	9	H120863	2,8÷4	H130230	4
M14	0,09	H120468	9	H130259			1

		380/415 V 3 ~					
	KW	Teleruttore Contacteur Contactor Schaltschütz Contactor	A	Termica Termique Overload relay Termoausöser Termico	A	Fusibili Fusible Fuse Schmelzsicherung Fusible	A
M1	0,12 0,1	H120468	9	H120858 H120859	0,4÷0,63 0,63÷	H130260	2
M7	0,75	H120468	9	H120862	1,7÷2,4	H130230	4
M12 M8 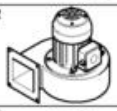	0,55	H120468	9	H120860	1÷1,4	H130260	2
M14	0,09	H120468	9			H130259	1

		220/240 V 3 ~						380/415 V 3 ~					
Pompa Pompe Pump Pumpe Bomba		Fusibili Fusible Fuse Schmelzsicherung Fusible		Teleruttore Contacteur Contactor Schaltschütz Contactor		Termica Termique Overload relay Termoausöser Termico		Fusibili Fusible Fuse Schmelzsicherung Fusible		Teleruttore Contacteur Contactor Schaltschütz Contactor		Teleruttore Contacteur Contactor Schaltschütz Contactor	
Hp	Kw	A	cod.	A	cod.	A	cod	A	cod	A	cod.	A	cod.
0,2	0,15	4	H130230	9	H120468	1,00÷1,4	H120860	2	H130260	9	H120468	0,4÷0,63	H120858
1,5	1,1	8	H130232	9	H120468	4,5÷6,5	H120864	4	H130230	9	H120468	2,8÷4	H120863
2	1,5	8	H130232	9	H120468	6÷8,5	H120865	6	H130231	9	H120468	4,5÷6,5	H120864
3	2,2	12	H130234	9	H120468	7,5÷11	H120866	6	H130231	9	H120468	4,5÷6,5	H120864

04 - 2005

Code	Description
120468	TELERUT.ABB 9A 24V 50/60HZ
120858	RELE' TERMICO ABB 0,4-0,63A
120862	RELE' TERMICO ABB 1,7-2,4A
120864	RELE' TERMICO ABB 4,5-6,5A
120865	RELE' TERMICO ABB 6-8,5A
120866	RELE' TERMICO ABB 7,5-11A