CATALOGO RICAMBI
SPARE PARTS
PIECES DETACHEES
ERSATZTEILE
LISTA DE RECAMBIOS

CAP 10 E BT
CAP 12 E BT
SO 100 E BT
SO 120 E BT

Ed. 02/2015

1	Hood CAP 10 12 E BT(2013)
2	Handle CAP 10 12 E BT(2013)
3	Tank CAP 10 12 E BT(2013)
4	Wash/Rinse Assembly CAP 10 12 E BT(2013)
5	Rinse Assembly CAP 10 12 E BT(2013)
6	Rinse Pump CAP 10 12 E BT (2013)
8	Wash Pump CAP 10 12 E BT (2013)
9	Control Box CAP 10 12 E BT (2013)
10	Rinse Aid Injector CAP 10 12 E BT (2013)
11	Detergent Pump Optional CAP 10 12 E BT (2013)
12	Drain Pump Optional CAP 10 12 E BT (2013)
13	Optional RCC 2 CAP 10 12 E BT (2013)

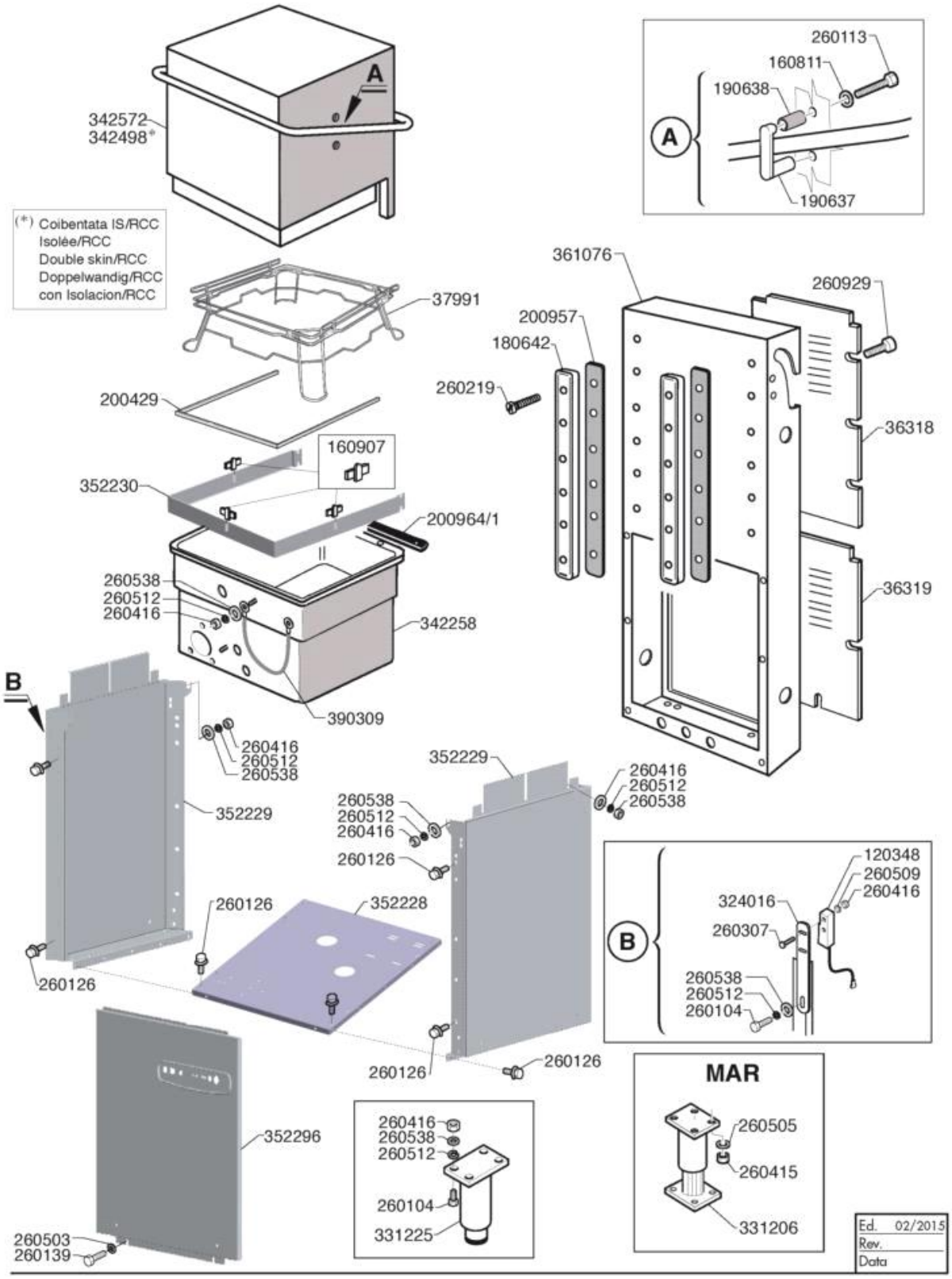
A
342572
342498*
(*) Coibentata IS/RCC
Isolée/RCC
Double skin/RCC
Doppelwandig/RCC
con Isolacion/RCC
37991
200429
160907
352230
200964/1
260538
260512
260416
342258
390309
B
260416
260512
260538
352229
260126
352228
352296
260503
260139
361076
260929
200957
180642
260219
36318
36319
260113
160811
190638
190637
352229
260416
260512
260538
260538
260512
260416
260126
260126
260126
120348
260509
260416
324016
260307
260538
260512
260104
MAR
260505
260415
331206
260416
260538
260512
260104
331225
Ed. 02/2015
Rev.
Data

Code	Description	
120348	SENSORE MAGNETICO (REED)	
160811	RONDELLA ALGOFLON 18X8,5X1	
160907	BLOCCHETTO POS.MENS. C95-C155	
180642	BINARIO PER CAPOT C2001	
190637	CAVALLOTTO ROTOLAMENTO MANIGL.	
190638	RULLO ROTOL.MANIGL.22X31,5	
200429	GOMMA SPUGNA 16x2 AUTOAD.	
200957	GUARNIZIONE PER GUIDE 180642	
200964/1	GUARN.600X14 SP.2 GOMMA EPDM	
260104	VITE TE 6X16 INOX A2 UNI 5739	
260113	VITE TE 8X20 INOX A2 UNI 5739	
260126	VITE TE 5X12 INOX A2 UNI 5739	
260139	VITE TE 5X16 INOX A2 UNI 5739	
260219	VITE TCP 6X35 INOX A2 UNI 6107	
260307	VITE TSP 3X20 INOX A2 DIN 963	
260415	DADO AUTOBL."M8"304 BASSO STAM	
260416	DADI"M6"INOX A2 "5587"Stampati	
260503	RONDEL.PIANE D5 INOX UNI 6592	
260505	RONDEL.PIANE D8 INOX UNI 6592	
260509	RONDEL.GROW.D3 INOX UNI 1751	
260512	RONDEL.GROWER D6 INOX UNI 1751	
260538	RONDELLA STAMP.18X6X1,5 INOX9	
260929	VITE M 5 X 12 T1/2 TONDA COMBI	
324016	PIASTRA SUPPORTO MICRO CAP	
331206	PIEDINO SPECIALE PER NAVE	
331225	PIEDE INOX REGOL. 150-250 OCE	
342258	VASCA (PIANA) STAMPATA C 2001	
342498	CAPOT COIB. PER SERIE C 2001	
342572	CAPOT LAVASTOVIGLIE OCE	
352228	PANN.INF.BASAM. CAP7E'11	
352229	PANNELLO LATER.BASAM.CAP7E '11	
352230	FASCIA FRONTALE CAP7E '11	
352296	PANN.ANT.COM.CAP 10/12E (2013)	
361076	TELAIO POSTERIORE CPL CAP BT	
36318	UPPER REAR PANEL,CAP 10	
36319	LOWER REAR PANEL, CAP 10	
37991	PORTACES.IN TONDO CAP1012 2008	
390309	CORDA IN NYLON X FERMOCASSETTO	

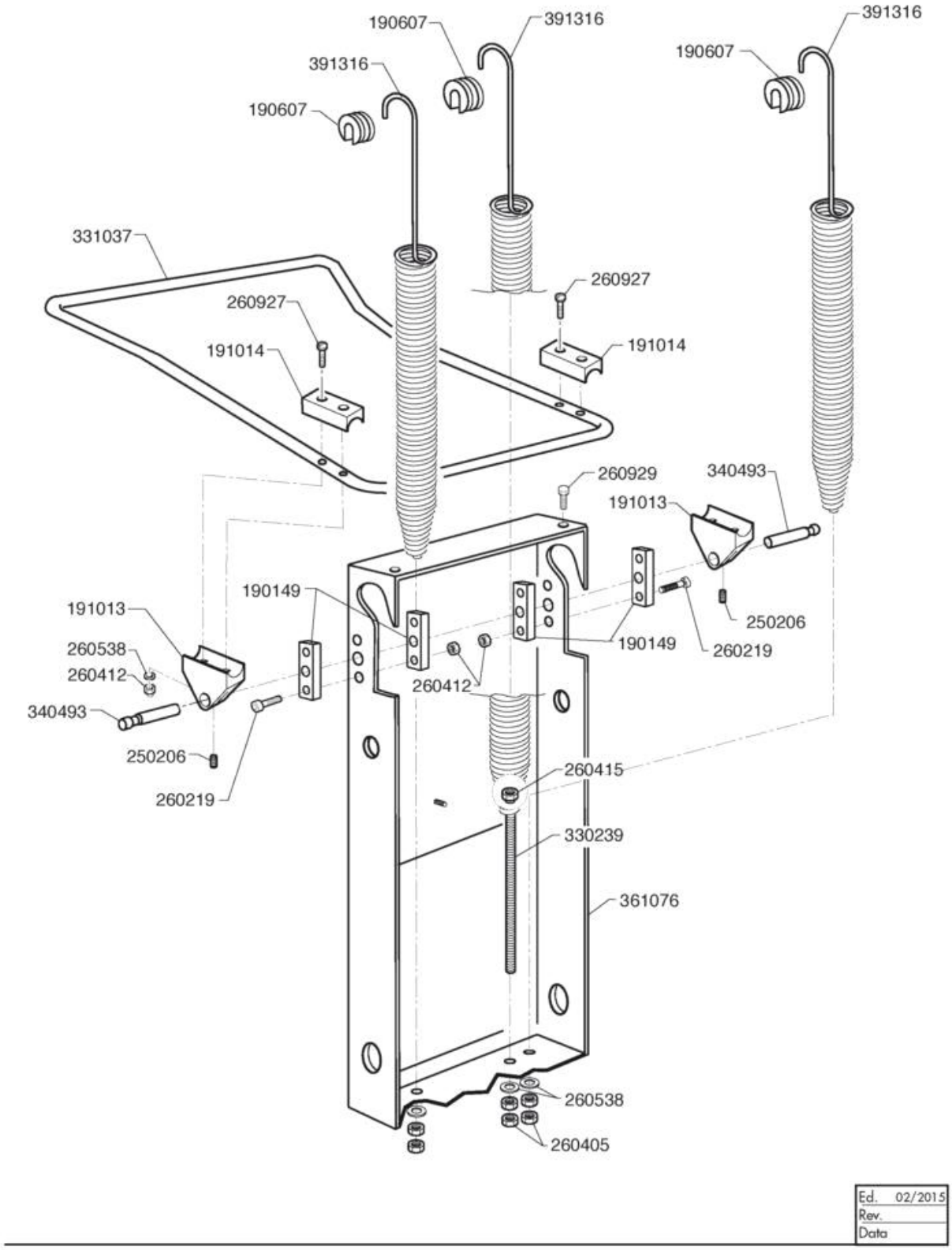
190607
391316
391316
190607
391316
190607
331037
260927
260927
191014
191014
260929
340493
191013
190149
191013
260538
260412
340493
250206
260219
190149
260219
250206
260412
260415
330239
361076
260538
260405
Ed. 02/2015
Rev.
Data

Code	Description	
190149	BLOCCHETTO PERNO MANIGL.C	
190607	BUSSOLA AGGANCIO MOLLE C-G	
191013	SNODO MANIGL. C75-C140-C155	
191014	FLANGIA xSNODO MANIGL.C70-C155	
250206	GRANI A2 C/ES.INC.D.6 UNI 5929	
260219	VITE TCP 6X35 INOX A2 UNI 6107	
260405	DADO STAMP.M8X5 INOX UNI 5589	
260412	DADO AUTOBLOC."M6"INOX BASSO	
260415	DADO AUTOBL."M8"304 BASSO STAM	
260538	RONDELLA STAMP.18X6X1,5 INOX9	
260927	VITE PARZIALE FIL. 6X45 INOX	
260929	VITE M 5 X 12 T1/2 TONDA COMBI	
330239	TIRANTE x MOLLE M8 L=285 mm.	
331037	MANIGLIONE CAP-C/LC ANNO 2001	
340493	PERNO ROTOLAM. C1000/1300 LC	
361076	TELAIO POSTERIORE CPL CAP BT	
391316	MOLLA MANIGLIONE C-LC	

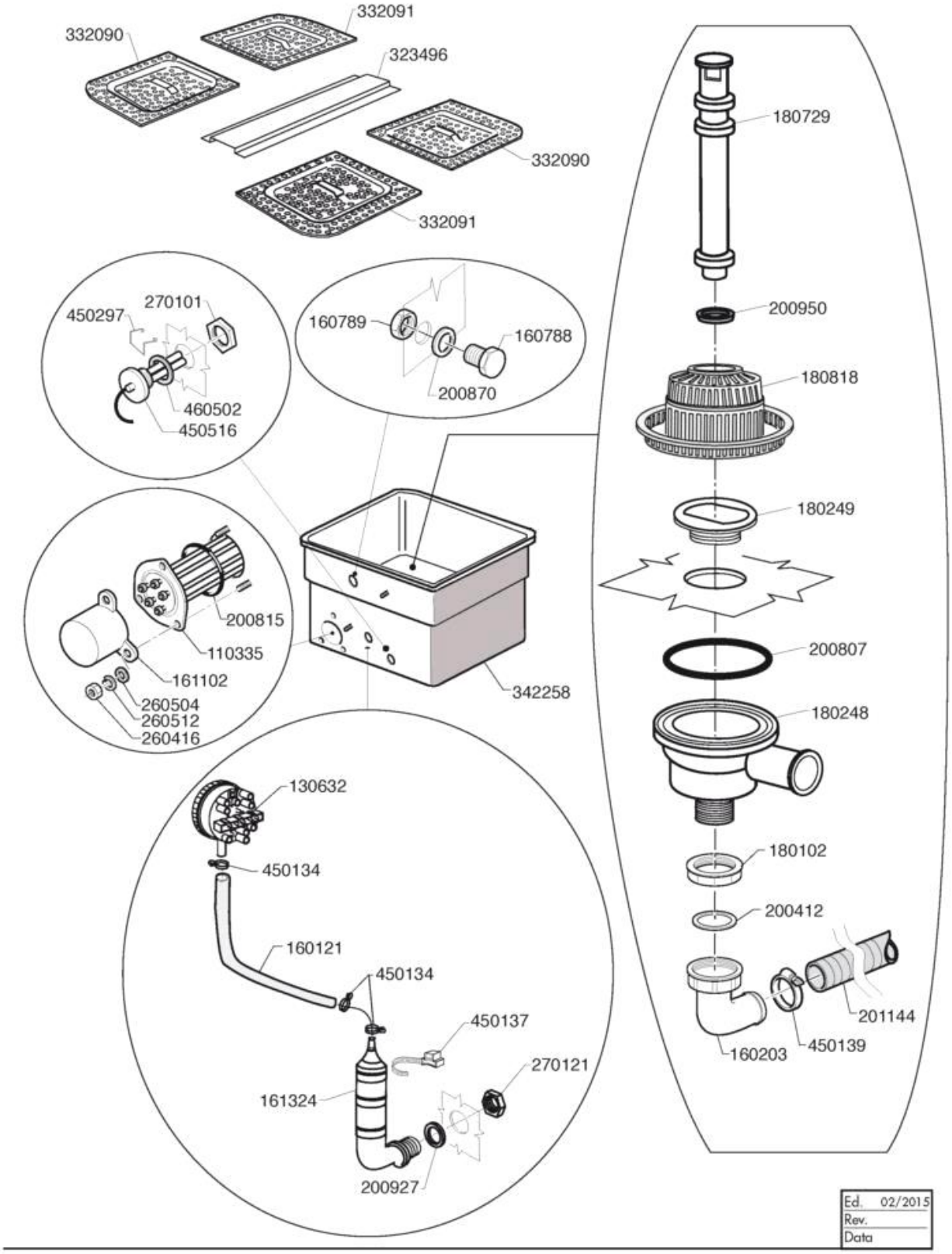
332091
332090
323496
332090
332091
180729
200950
180818
180249
200807
180248
180102
200412
201144
160203
450139
270101
450297
460502
450516
160789
160788
200870
200815
110335
161102
260504
260512
260416
342258
130632
450134
160121
450134
450137
270121
161324
200927
Ed. 02/2015
Rev.
Data

Code	Description	
110335	RESIS. FL57/6,5 4000W.220/380V	
130632	PRESSOSTATO A 1 LIV. 75/45	
160121	TUBO GOMMA NERA 5X9 PRESSOST.	
160203	CODULO CUR.1"1/2 SCAR.N-S-F-C	
160788	TAPPO PLAST.CON FIL.M10-BHC	
160789	DADO X TAPPO PLASTICA FIL.M10	
161102	COPRIRESISTENZA H 50 (ALTO)	
161324	TRAPPOLA ARIA MEDIA ANNO 2013	
180102	GHIERA 1"1/2 PILETTA F-C75	
180248	VASC.ASP.POMPA E SCAR. C 2001	
180249	GHIERA FISS. VASCHETTA C 2001	
180729	TROPPOPIENO C VASCA PIANA 2001	
180818	FILTRO ASPIRAZIONE FC/LC 2001	
200412	GUARNIZ. SCARICO 1"1/2 45X33X3	
200807	GUARNIZIONE OR 110X4 NBR7078	
200815	GUARNIZIONE OR 6x56x68	
200870	GUARNIZIONE PIATTA 18 X 10 X 2	
200927	GUARNIZ.TRAPP.PRESS.C95-155	
200950	GUARNIZ. A LABBRO VITON DE175	
201144	TUBO DI SCARICO DIAM.33X1500	
260416	DADI"M6"INOX A2 "5587"Stampati	
260504	RONDEL.PIANE D6 INOX UNI 6592	
260512	RONDEL.GROWER D6 INOX UNI 1751	
270101	CONTROD.1/2" ES.30 SP.7 INOX	
270121	CONTRODADO INOX 1/2"GAS TRAP.	
323496	TRAV.SUPP.FILTRI LC ANNO 2001	
332090	FILTRO VASCA DX C 2001	
332091	FILTRO VASCA SX C 2001	
342258	VASCA (PIANA) STAMPATA C 2001	
450134	FASCETTA A FILO X TUB. 9,3-8,8	
450137	ATTACCO A COLLARE C/BASE 31900	
450139	FASCETTA FE ZN 26-38 H=9	
450297	MOLLA X BLOCCAGGIO GUAINA TERM	
450516	GUAINA TERM. 2 TUBI INOX H=109	
460502	GUARNIZ. 30X21X2 KLINGER 1/2"	

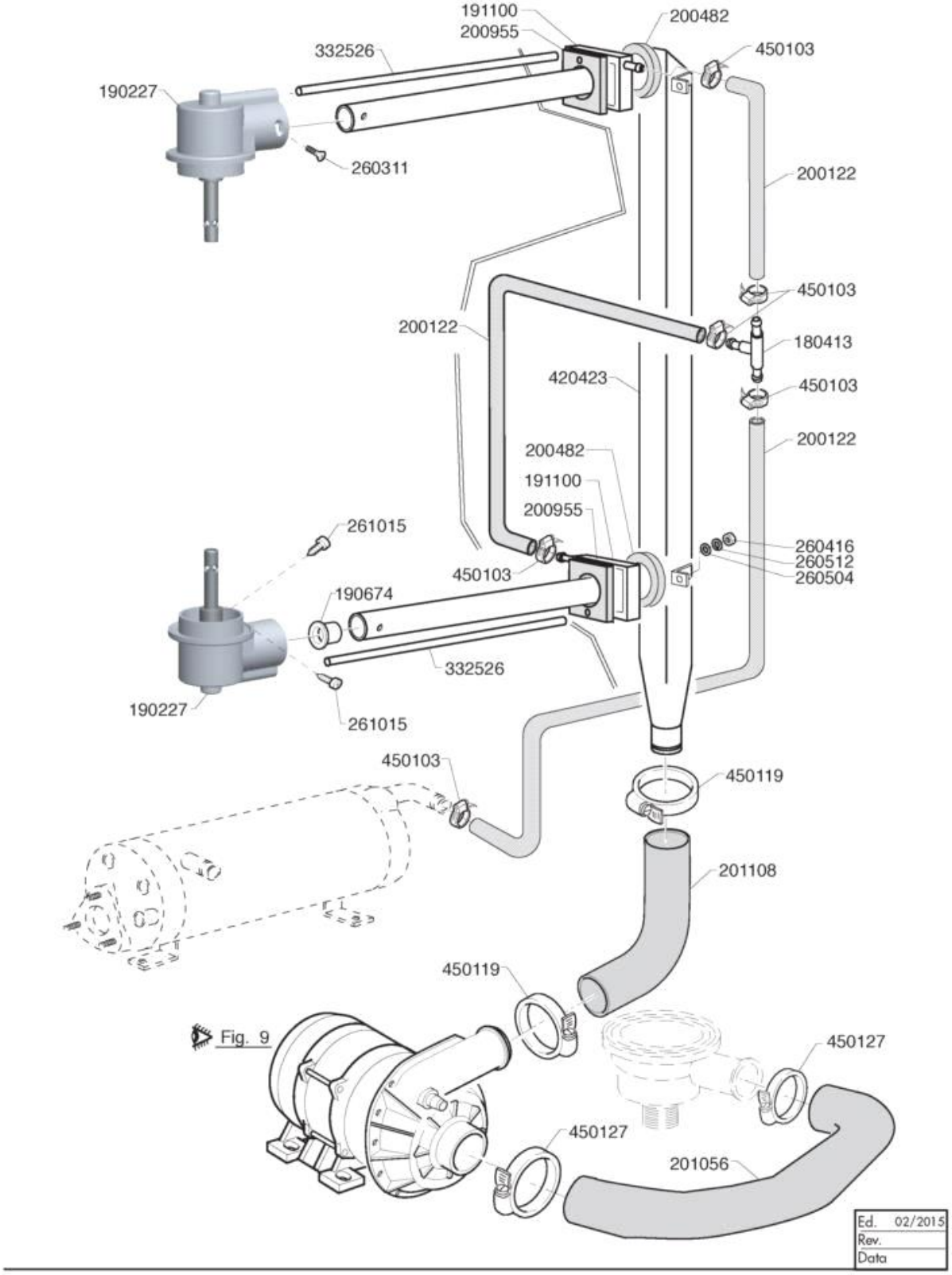
191100
200955
200482
332526
450103
190227
260311
200122
450103
200122
180413
420423
450103
200122
200482
191100
200955
261015
260416
260512
260504
450103
190674
332526
190227
261015
450103
450119
201108
450119
Fig. 9
450127
450127
201056
Ed. 02/2015
Rev.
Data

Code	Description	
180413	PORTAGOMMA A "T" D 11,5	
190227	PIPA SUPP.MULINELLO C/LC 2001	
190674	BUSS.DI RIDUZ.POLIPR.LC900/120	
191100	BLOCCH.COLL.RISCIACQ. C/LC2001	
200122	TUBO GOMMA 11X19 CASER/15 BLU	
200482	GUARN.PIATTA 50x35,5XSP.4 NEOP	
200955	GUARNIZIONE BLOC. RISC. C 2001	
201056	TUBO ASP.POMPA LAV.CAP10/12/LC	
201108	MANICOTTO MAND.GE755 (HV35020)	
260311	VITE TSP INOX 4X12 A2 UNI61	
260416	DADI"M6"INOX A2 "5587"Stampati	
260504	RONDEL.PIANE D6 INOX UNI 6592	
260512	RONDEL.GROWER D6 INOX UNI 1751	
261015	VITE AUTOF.T/TCROCE 4,2X13 ZIG	
332526	TUBO RISCIACQUO D. 8x0,5	
420423	RAMPA LAVAGGIO C/LC ANNO2001	
450103	FASCETTA FE ZN.13-20 H=9	
450119	FASCETTA FE ZN.58-75 H=12,2	
450127	FASCETTA FE ZN.68-85 H=12,2	

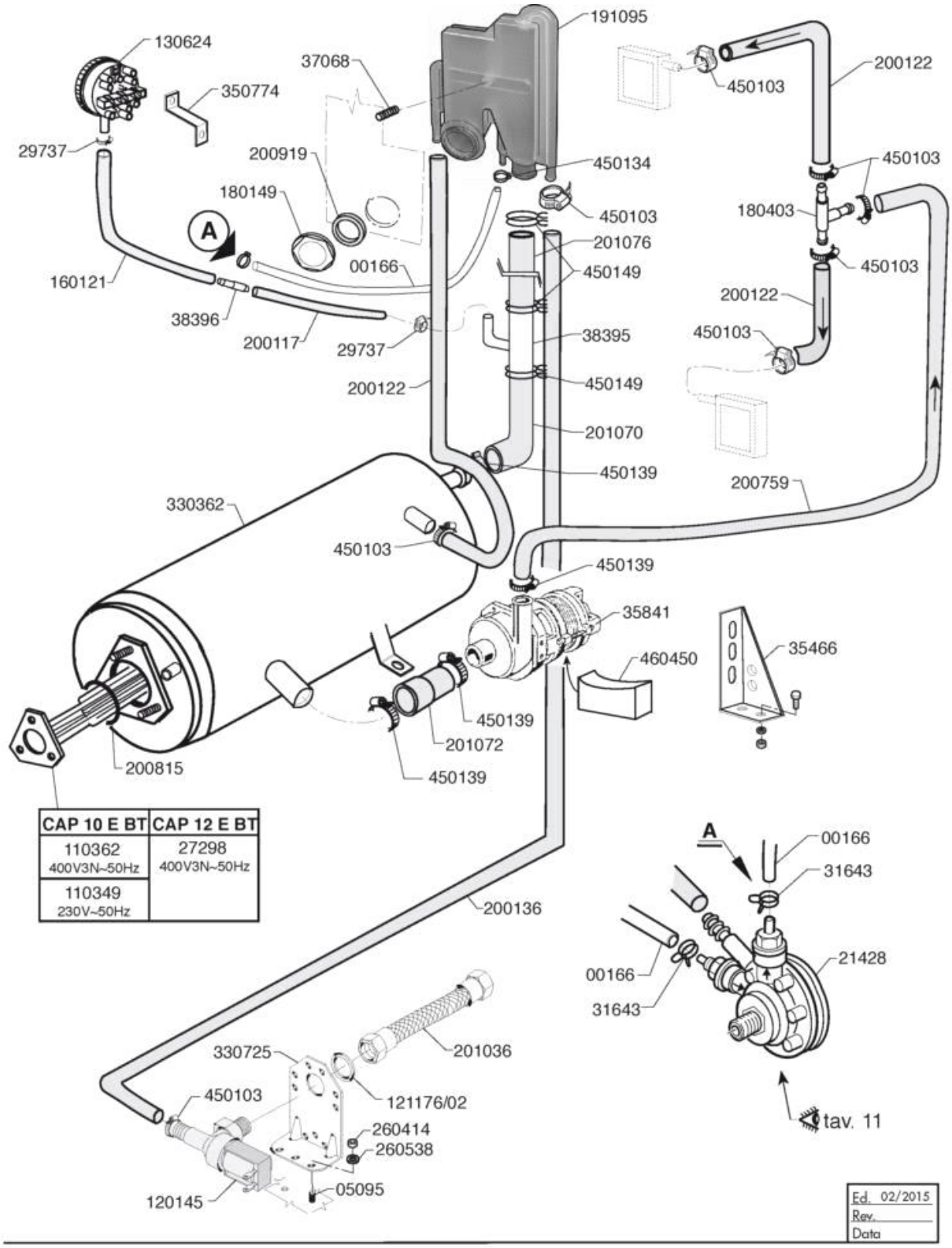
130624
350774
29737
37068
191095
200122
450103
200919
450134
450103
180149
450103
180403
A
201076
450103
00166
450149
160121
200122
38396
200117
29737
38395
450103
200122
450149
201070
450139
200759
330362
450103
450139
35841
460450
35466
450139
201072
450139
200815
CAP 10 E BT
CAP 12 E BT
110362
400V3N~50Hz
27298
400V3N~50Hz
110349
230V~50Hz
200136
A
00166
31643
21428
00166
31643
330725
201036
450103
121176/02
260414
260538
05095
120145
tav. 11
Ed. 02/2015
Rev.
Data

Code	Description	
00166	ROLL TUBE TRANSP. 4X7	
05095	PRIGIONIERO FILETTATO 5X10	
110349	RES.FL.6000W.230/400V	
110362	RESISTENZA FL. 9000W 230V	
120145	ELETTROV.1 VIA F/FC/B 12 LT/N	
121176/02	REGOLAT.PORTATA 8 l/min.NERO	
130624	PRESSOST.1.LIV.110-70	
160121	TUBO GOMMA NERA 5X9 PRESSOST.	
180149	GHIERA x SERB. AIR GAP	
180403	PORTAGOMMA A T D.13	
191095	SERBATOIO BREAK TANK PLAST.	
200117	TUBO GOMMA 8x15 CALORFORM/10	
200122	TUBO GOMMA 11X19 CASER/15 BLU	
200136	TUBO GOMMA 10x18 CERTIF. WRAS	
200759	MANICOTTO MAND.P.RISC.	
200815	GUARNIZIONE OR 6x56x68	
200919	GUARNIZIONE x PILETTA ASP.FC	
201036	TUBO CARICO MT2 WRAS 0810024	
201070	TUBO BOILER-TEE BT (HV36028)	
201072	TUBO ASP.POMPA RISC. BT CAP	
201076	TUBO COLLEGAMENTO BT-TEE	
21428	RINSE AID DISPENSER,(2-2825	
260414	DADO AUTOBL."M5"304 BASSO TORN	
260538	RONDELLA STAMP.18X6X1,5 INOX9	
27298	ARMORED RESIST. 10KW/230-400V-11038	
29737	FE-ZN CLAMP 9 - 12	
31643	HOSE CLIP 7,3-7,8	
330362	BOILER BREAK TANK CAP	
330725	SQUADRETTA UNIFICATA	
350774	SQUADRETTA PRESSOS.SNLC7595155	
35466	PLATE PUMP 60 BT	
35841	PUMP, 0,2 KW ZF131DX 230V-60BT	
37068	PRIGIONIERO FILETTATO 5X25	
38395	TEE AIR GAP INOX	
38396	RACCORDO DRITTO A PORTAGOMMA	
450103	FASCETTA FE ZN.13-20 H=9	
450134	FASCETTA A FILO X TUB. 9,3-8,8	
450139	FASCETTA FE ZN 26-38 H=9	
450149	FASCETTA A 2 FILI D.34.6x36.4	
460450	DISTANZIALE x BOILER d.150	

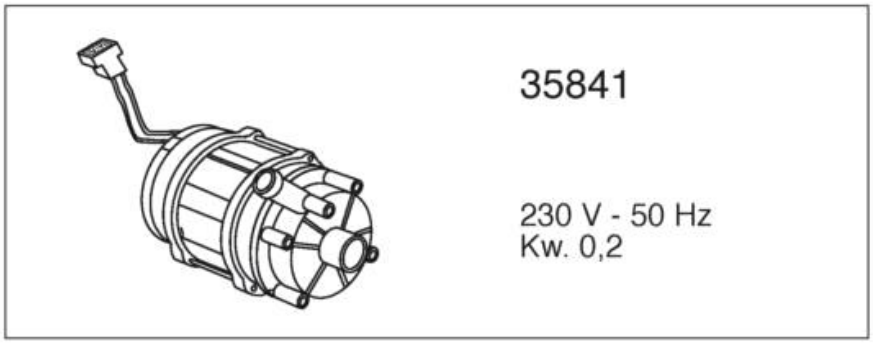

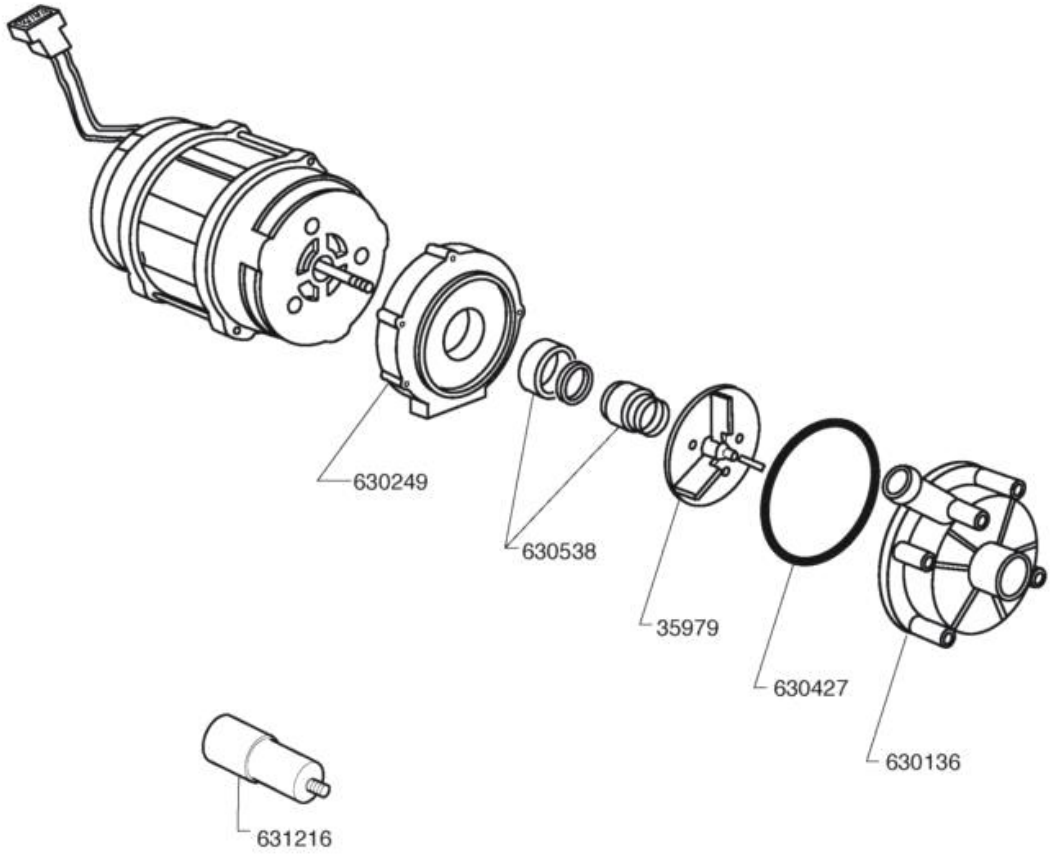

Ed. 02/2015
Rev.
Data

Code	Description	
35841	PUMP, 0,2 KW ZF131DX 230V-60BT	
35979	IMPELLER ZF130 D.73 3P x (35841)	
630427	GUARNIZIONE OR X POMPA ZF131DX	
630538	TENUT.POMP.LGBZF131DX GIR.INOX	
631216	CONDENSATORE 6,3 mF.450V	

CAP 10 EBT
SO 100 EBT

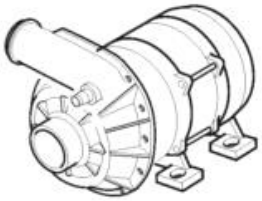

25326	28231
HP 1,5 - Kw 1,1 230-400V. 3 50 Hz	HP 1,5 - Kw 1,1 230-400V/ 1 60 Hz

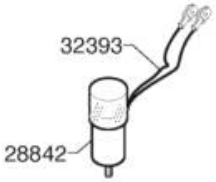

29844	37136	34459
HP 1,5 - Kw 1,1 230V/1 50 Hz	Kw 1,5 440V/3 60 Hz	HP 1,5 - Kw 1,1 230-400V. 3 60 Hz

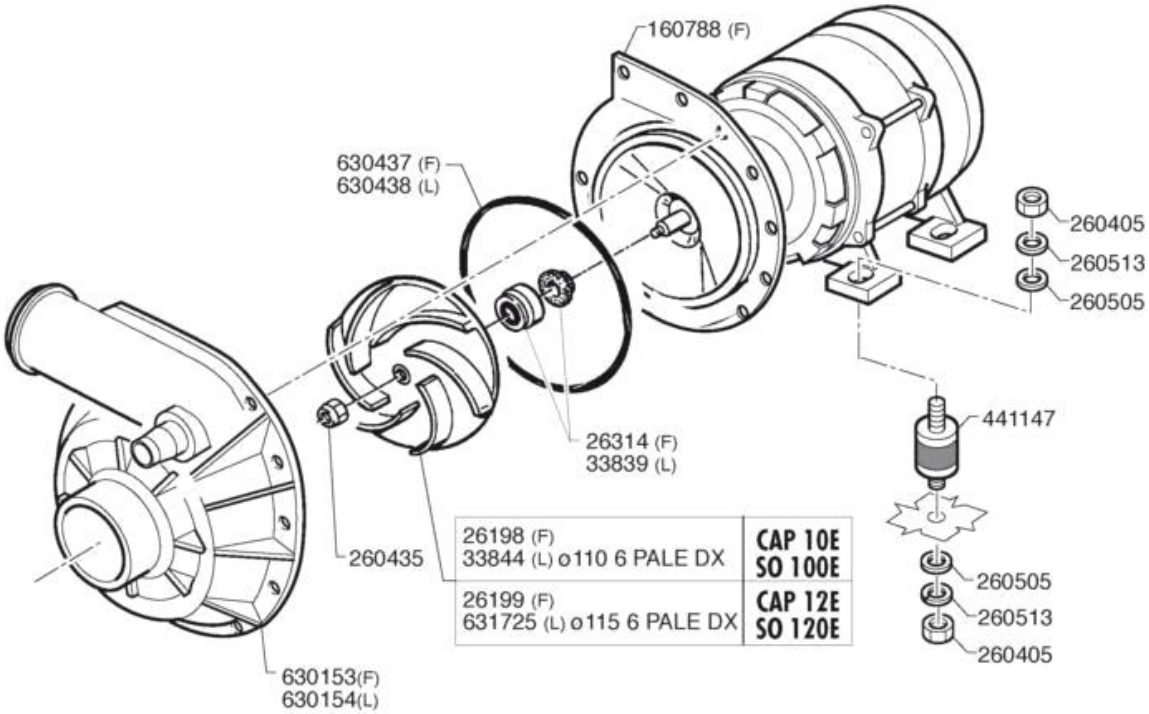

26198 (F) 33844 (L) ø110 6 PALE DX	CAP 10E SO 100E
26199 (F) 631725 (L) ø115 6 PALE DX	CAP 12E SO 120E

CAP 12 EBT
SO 120 EBT

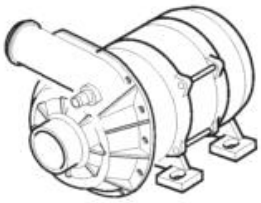

36334	35628
HP 2,2 - Kw 1,62 230-400V/3 50 Hz	HP 2,2 - Kw 1,62 230-400V/3 60 Hz

37091
HP 2,2 - Kw 1,62 230V/1 60 Hz

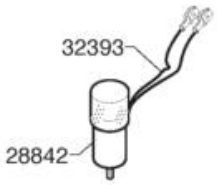

Ed.	02/2015
Rev.	
Data	

Code	Description	
160788	TAPPO PLAST.CON FIL.M10-BHC	
25326	WASH PUMP HP 1,5 230/400V350HZ	
260405	DADO STAMP.M8X5 INOX UNI 5589	
260435	DADO M8 DESTRO H=5 MM	
260505	RONDEL.PIANE D8 INOX UNI 6592	
260513	RONDEL.GROW.D8 INOX UNI 1751	
26198	IMPELLER WASH P.HP 1,5 OPENED	
26199	IMPELLER WASH P.HP2 DX OPENED	
26314	SHAFT SEAL, WASH PUMP HP 1,5/2	
28231	CENTRIF.WASH PUMP HP1,5 230V1 60Hz	
28842	CAPACITOR UF 31,5	
29844	CENTRIF.WASH PUMP HP1,5 230V1 50Hz	
32393	CABLE LOOM for CONDENS.K 80 N	
33839	MECH. SEAL PR/AR 13 BEFF	
33844	IMPELLER DIAM.110, 6-BLADE, M8 RIGH	
34459	ELECT.WASH PUMP 1,5HP 230/400V3 60H	
35628	ELECTR.PUMP HP2 230/400V3 60Hz/C90	
36334	ELECTR.HP 2,2Right 230/400V3 50Hz	
37091	ELETTR.HP2,2 DX 220/240V1 60Hz	
37136	ELETTROP. 1,5KW 440V3 60HZ	
441147	ANTIVIBRANTE M8 D.30xH.30 M/M	
630153	CHIOCC.ZF650 DX A60/M50 POR(F)	
630154	CHIOCC.ZF650 DX A60/M50 POR(L)	
630437	GUARNIZ. OR. 158.34*3.53 (F)	
630438	GUARNIZ. OR. 158.34*3.53 (L)	
631725	GIRANTE 115 6 PALEDX 100925(L)	

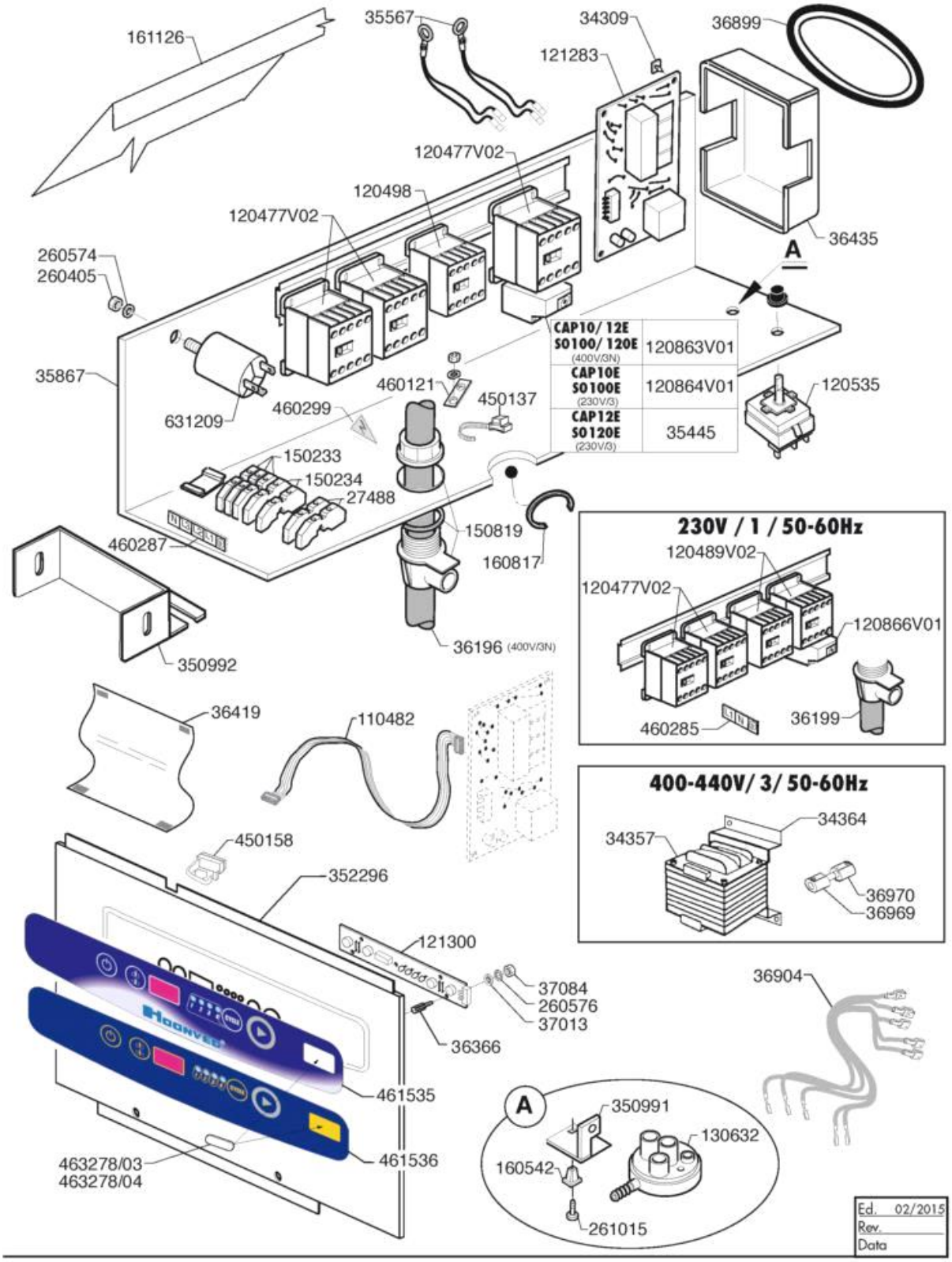
161126
35567
34309
36899
121283
120477V02
120498
120477V02
36435
A
260574
260405
35867
631209
460299
460121
450137
120535
150233
150234
27488
150819
160817
460287
350992
36196 (400V/3N)
CAP10/ 12E S0100/ 120E (400V/3N) 120863V01
CAP10E S0100E (230V/3) 120864V01
CAP12E S0120E (230V/3) 35445
230V / 1 / 50-60Hz
120489V02
120477V02
120866V01
460285
36199
36419
110482
400-440V/ 3/ 50-60Hz
34364
34357
36970
36969
450158
352296
121300
37084
260576
37013
36366
36904
461535
461536
463278/03
463278/04
A
350991
130632
160542
261015
Ed. 02/2015
Rev.
Data

Code	Description	
110482	CAVO PIATTO x SCHEDA 1200 mm.	
120477V02	CONTAT.ABB AF09 9A230VAC-30-01	
120489V02	CONTAT.ABB AF16 18A230VAC-3001	
120498	CONTATTORE ABB B6-30-10 220V	
120535	TERMOST.SIC.110?R.MAN.LS18025	
120863V01	RELE TERM. ABB TF42 3,1-4,2A	
120864V01	RELE TERM. ABB TF42 4,2-5,7A	
120866V01	RELE TERM. ABB TF42 7,6-10A	
121283	SCHEDA ELET.EDI2 883284	
121300	PULSANTIERA COMANDI HAC ORIZZ.	
130632	PRESSOSTATO A 1 LIV. 75/45	
150233	MORS.TRIP.16MMQ 8WA1304	
150234	MORS.UNIP.16MMQ 8WA1204	
150819	FERMACAVO 5030 STEAB	
160542	MADREVITE	
160817	GUARNIZIONE ASOLA IN POLIET.	
161126	COPERTURA IMP. ELETTR.LC380/CL	
260405	DADO STAMP.M8X5 INOX UNI 5589	
260574	RONDELLA DENTEL.DIAM.4 D.E.	
260576	RONDELLA DENTEL.DIAM.3 D.E.	
261015	VITE AUTOF.T/TCROCE 4,2X13 ZIG	
27488	MORSETTO 2,5 MMQ CBC.2	
34309	FEET PCBHOLDER	
34357	TRANSFORM.100VA115\200\400\440S.230	
34364	FIX.PLATE, TRANSF. ED 650, NAVAL TY	
350991	SQUADRETTA PRESSOSTATO VASCA	
350992	SQUADRETTA FISS.IMP.ELETT. CAP	
352296	PANN.ANT.COM.CAP 10/12E (2013)	
35445	THERMAL RELAY ABB TA 25 DU 8,5	
35567	PROBE TEMP. NTC 3.3K YELLOW	
35867	SUPPORT, ELECTRIC PLANT, C 98	
36196	SUPPLY CABLE . 5Gx2,5x3,5mt H07RN-F	
36199	SUPPLY CABLE . 3Gx6x3mt H07RN-F	
36366	SPACER FOR KEYBOARD CUTOFF SNAP H10	
36419	KEYBOARD PROTECTION	
36435	PROTECTION CAP FOR ELECTR. CARD. CA	
36899	RUBBER BAND d. 65/100x11mm	
36904	CABLE LOOM for PRB/PP CAP BT	
36969	PORTAFUSIBILE d.5x20mm.VOLANTE	
36970	FUSIB.VETRO 5X20-0.5A RITAR.	
37013	RONDELLA PIANA M3 003030500001	
37084	DADO NYLON M3	
450137	ATTACCO A COLLARE C/BASE 31900	
450158	SUPP.ADESIVO RICHCO TFCC-30-01	
460121	TARGH.DI MESSA A TERRA=33349	

Code	Description	
460285	TARGHETTA INDIC. LINEA MONOF.	
460287	TARGHETTA X MORSETT.MONOFASE	
460299	TARGHETTA ADES.TENSIONE	
461535	TARGA COM. CAP10-12E (2012)	
461536	TARGA COM. SO100-120E (2012)	
463278/03	TARGHETTA RES.ADES.CAP10EBT'12	
463278/04	TARGHETTA RES.ADES.CAP12EBT'12	
631209	FILTRO ANTIDISTURBO TIPO 5001	

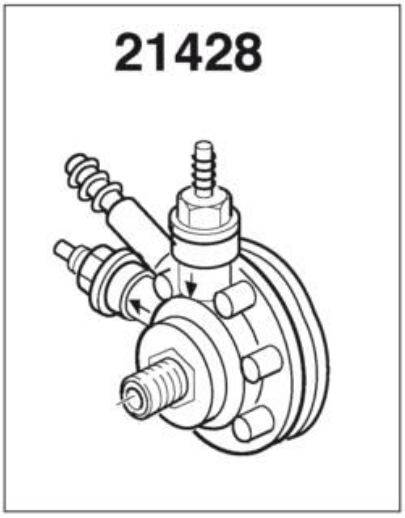

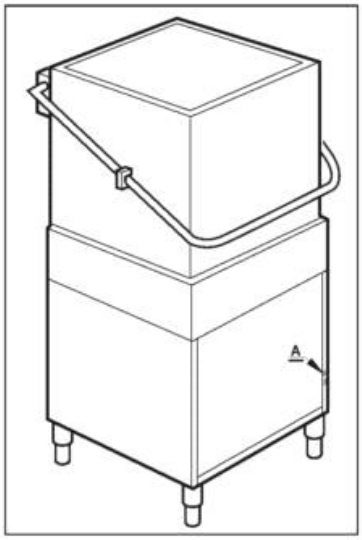

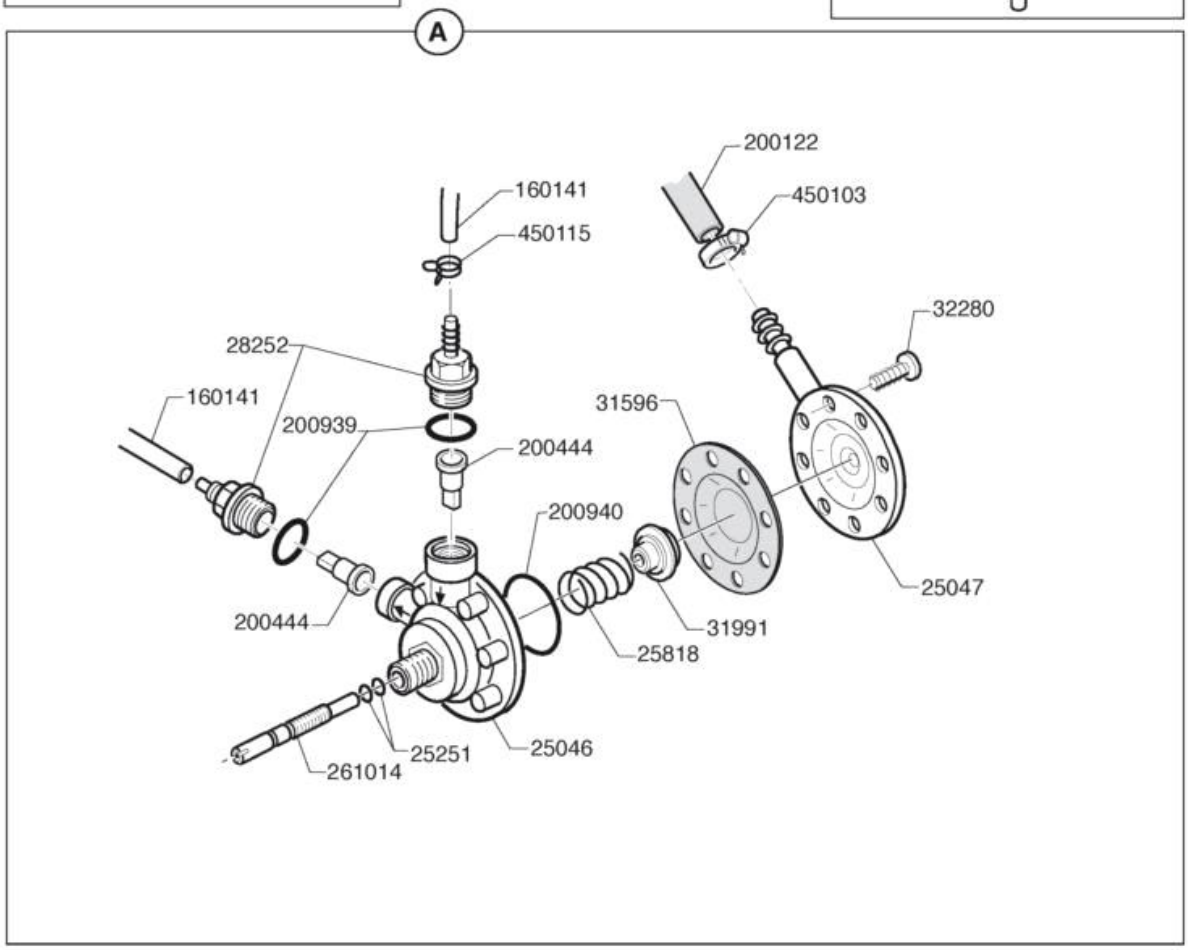

Ed.	02/2015
Rev.	
Data	

Code	Description	
160141	TUBETTO CRIST.AZZ.CHIARO 4X7 R	
200122	TUBO GOMMA 11X19 CASER/15 BLU	
200444	VALVOLA ASP.DOSATORE SILICONE	
200939	OR RACC.MAND/ASP.DOS.	
21428	RINSE AID DISPENSER,(2-2825	
25046	UPPER DISPENSER ASSEMBLY	
25047	LOWER DISPENSER ASSEMBLY	
25251	GASKET OR 2012	
25818	CYLINDER SPRING (WIRE)	
261014	VITE REGOLAZIONE DOS.BRILL.HVD	
28252	FITTING SUCTION DISPENSER	
31596	DIAPHRAGM, DISPENSER	
31991	SPRING GUIDE FOR DISPENSER	
32280	OVAL HD. CROSS-SL. SCREW 4 X 13	
450103	FASCETTA FE ZN.13-20 H=9	
450115	FASCETTA A DUE FILI D.8,3/7,8	

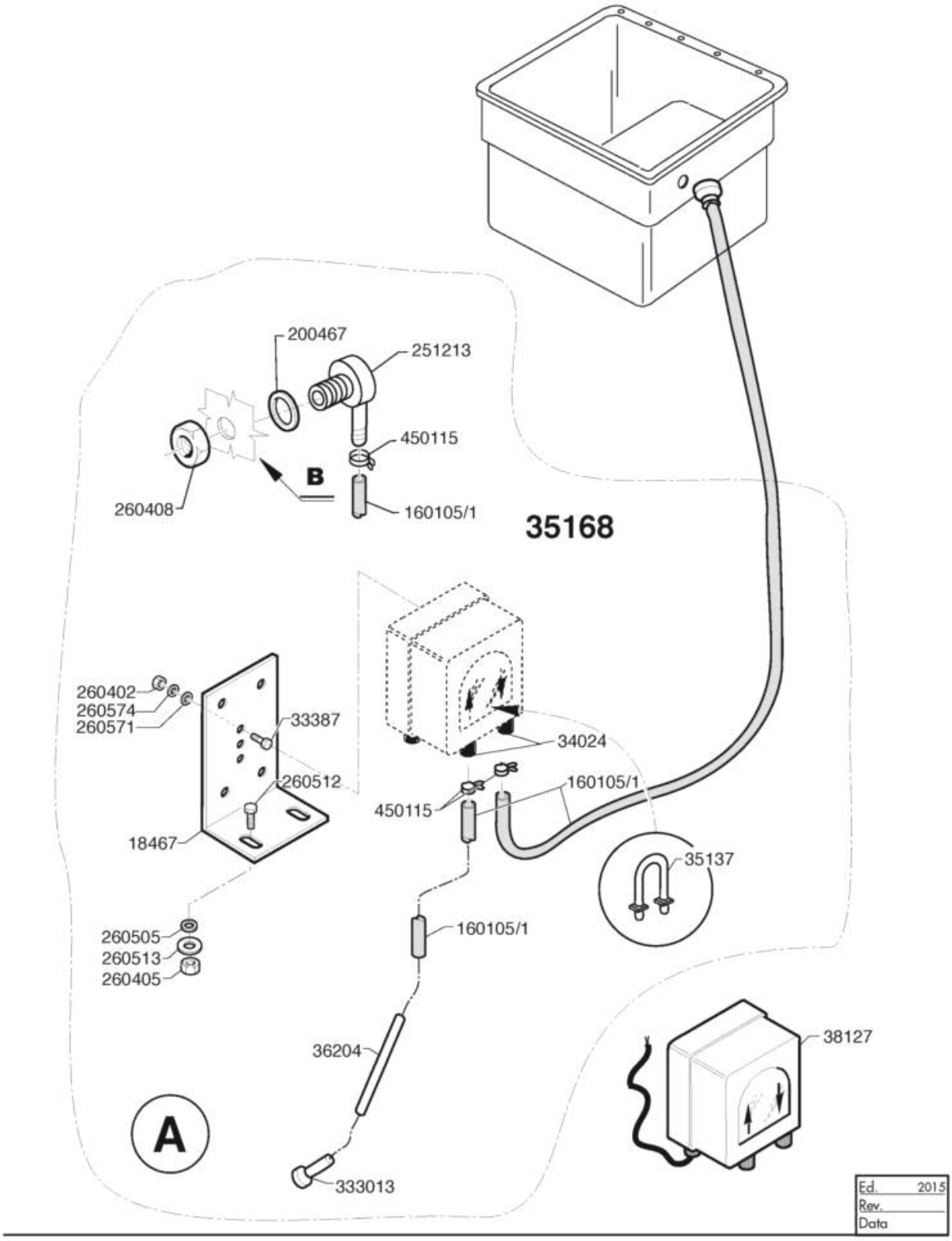
200467
251213
450115
B
260408
160105/1
35168
260402
260574
260571
33387
260512
18467
34024
160105/1
450115
35137
260505
260513
260405
160105/1
36204
38127
A
333013
Ed. 2015
Rev.
Data

Code	Description	
160105/1	TUBO FL.CRIST.D.6X4 DOS.ROSSO	
18467	HOLDING SUPP. PUMP DISPENS.	
200467	GUARN. DUTRAL TRAPPOLA PRESS.	
251213	PORTAG.A GOMITO INOX POMPA DET	
260402	DADI STAMP. D4 INOX UNI 5588	
260405	DADO STAMP.M8X5 INOX UNI 5589	
260408	DADI STAMPATI D12 INOX UNI5588	
260505	RONDEL.PIANE D8 INOX UNI 6592	
260512	RONDEL.GROWER D6 INOX UNI 1751	
260513	RONDEL.GROW.D8 INOX UNI 1751	
260571	ROND.PIAN.TRIPLE 5,5x15X1 INOX	
260574	RONDELLA DENTEL.DIAM.4 D.E.	
333013	FILTRINO DET-BRILL.PREM.H21679	
33387	HEX.HD SCREW 4X16 SS A2 UNI 5739	
34024	PIPE UNION 4X6 X LIQ/FLU VS5562	
35137	PUMP HOSE DET.SEKO PG3	
35168	ACCESSOR.KIT, DETERG.PUMP, EDI	
36204	SINGLE COUNTERWEIGHT, DETERGENT HOS	
38127	POMPA PERISTALTICA SEKO PR 7	
450115	FASCETTA A DUE FILI D.8,3/7,8	

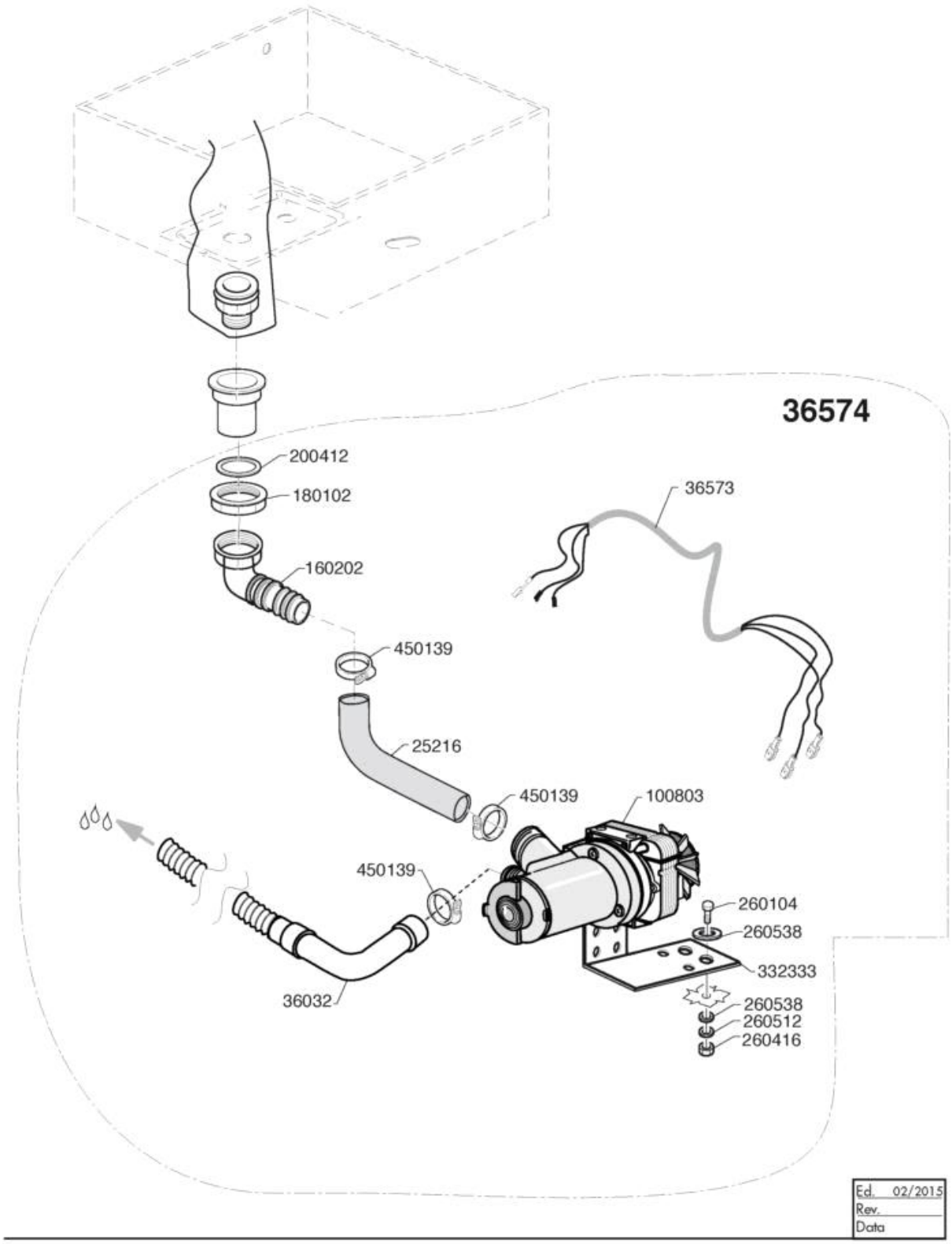
36574
200412
180102
160202
36573
450139
25216
450139
100803
450139
260104
260538
332333
36032
260538
260512
260416
Ed. 02/2015
Rev.
Data

Code	Description	
100803	POMPA SC.100W 230V/50 C/FILTRO	
160202	COD.CURVO 2 PRESE PIL.107868	
180102	GHIERA 1"1/2 PILETTA F-C75	
200412	GUARNIZ. SCARICO 1"1/2 45X33X3	
25216	DRAIN SLEEVE 50-52-T4(T5)	
260104	VITE TE 6X16 INOX A2 UNI 5739	
260416	DADI"M6"INOX A2 "5587"Stampati	
260512	RONDEL.GROWER D6 INOX UNI 1751	
260538	RONDELLA STAMP.18X6X1,5 INOX9	
332333	SQUADRETTA POMPA SCARICO CAP	
36032	DRAIN PIPE, DIA. 18,5X2500	
36573	CABLE LOOM for DRAIN PUMP CAP10-12	
36574	Drain pump kit Cap10-12/so100-120	
450139	FASCETTA FE ZN 26-38 H=9	

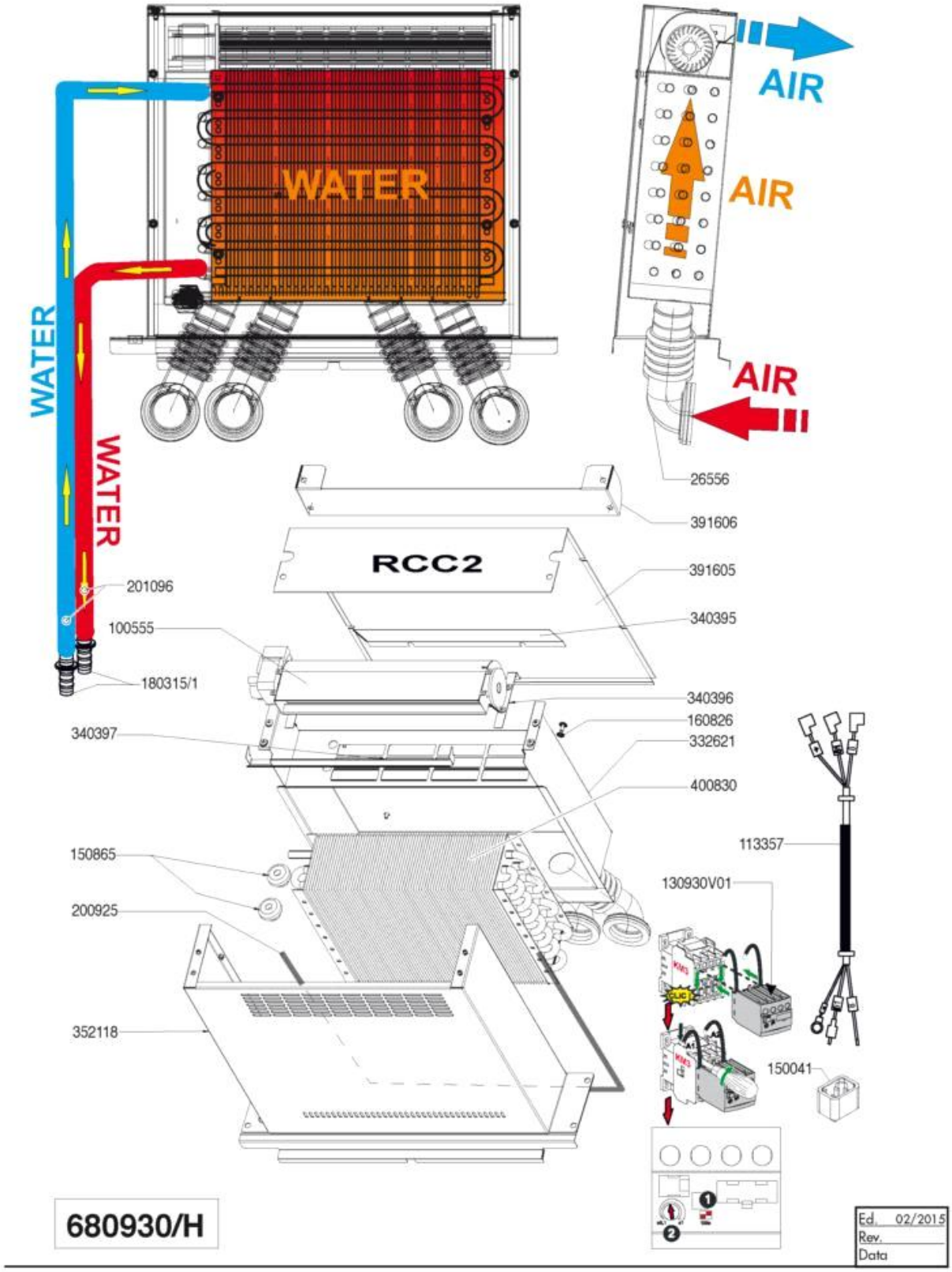
WATER
AIR
AIR
AIR
WATER
WATER
26556
391606
RCC2
391605
201096
340395
100555
180315/1
340396
160826
340397
332621
400830
113357
150865
130930V01
200925
352118
150041
680930/H
Ed. 02/2015
Rev.
Data

Code	Description	
100555	VENTIL.TANG.TGA60/1 360-30	
113357	CABLAGG.PER KIT CRC	
130930V01	CONT.ABB TEMP.TEF5-OFF	
180315/1	CONN.PORTATUBO GN 10 (DIAM.11)	
26556	BREATHER SLEEVE, K 80 ZEROWATT	
680930/H	ASSIEME RCC2 VERS. HOONVED	