ELEMENTO BAGNOMARIA, CON ARMADIO, ARMADIO CALDO
BAIN-MARIE UNIT, WITH CABINET, HEATED CABINET
BAINMARIE-ELEMENT, MIT UNTERSCHRANK, BEHEIZTEM UNTERSCHRANK
ELEMENT BAIN-MARIE, AVEC ARMOIRE, ARMOIRE CHAUDE

EC120-10-702/703/704
EC150-10-702/703/704

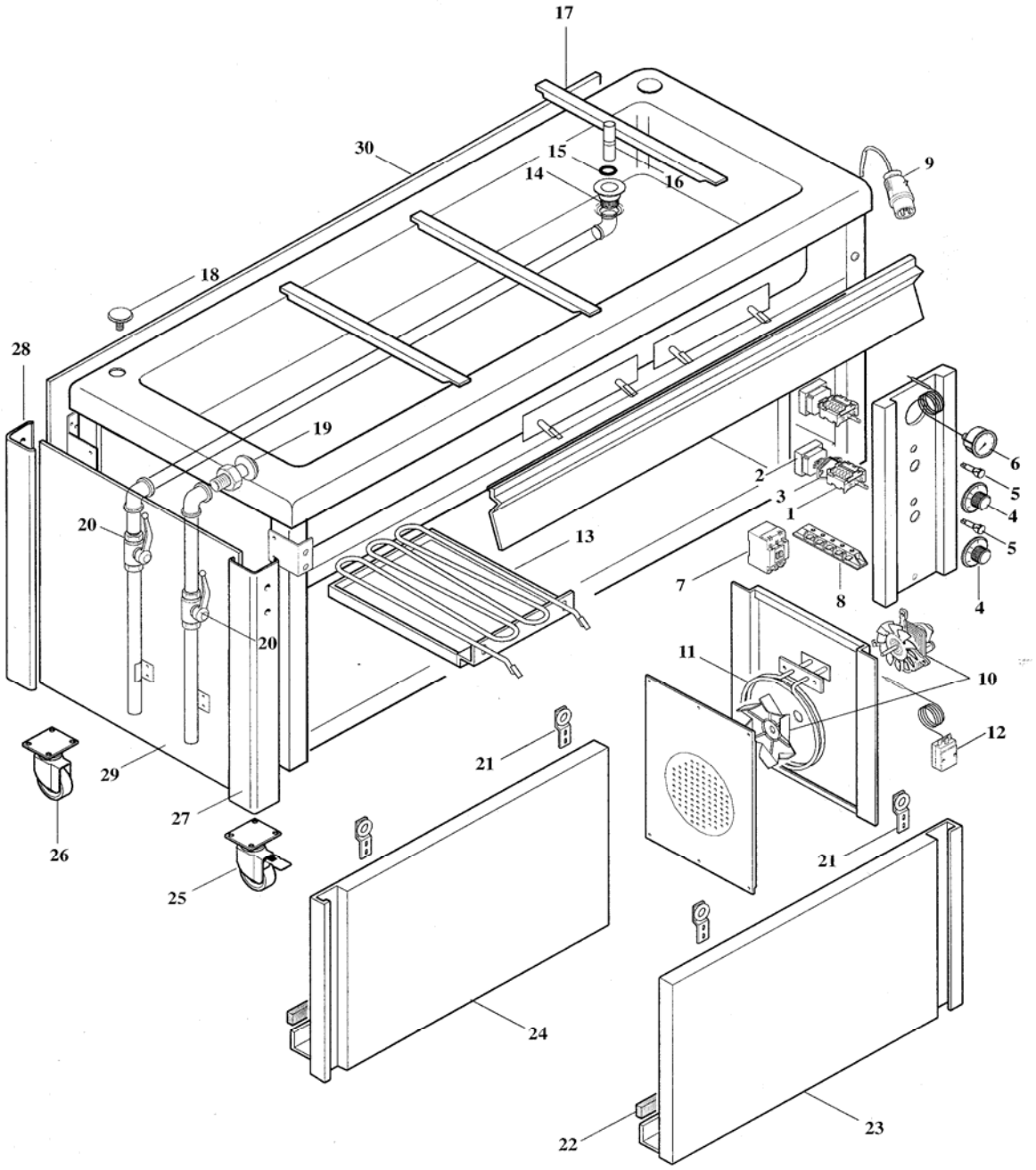

POS.	DENOMINAZIONE	DESCRIPTION	BEZEICHNUNG	DENOMINATION	L=1200	L=1500	L=2300
1	Commutatore	Switch	Umschalter	Commutateur	**3700003**	**3700003**	**3700003**
2	Termostato di lavoro	Working thermostat	Arbeitsthermostat	Thermostat de travail	**3700002**	**3700002**	**3700002**
3	Staffa per montaggio	Assembly bracket	Montagebügel	Équerre pour montage	**3700007**	**3700007**	**3700007**
4	Manopola	Knob	Drehschalter	Manette	**3700057**	**3700057**	**3700057**
5	Lampada spia	Warning light	Kontrolllampe	Lampe témoin	**3760004**	**3760004**	**3760004**
6	Termometro	Thermometer	Thermometer	Thermomètre	**3700039**	**3700039**	**3700039**
7	Teleruttore	Electromagnetic switch	Fernschalter	Télérupteur	**3700080**	**3700080**	**3700081**
8	Morsettiera	Terminal board	Klemmenleiste	Bornier	**3720150**	**3720150**	**3720150**
9	Spina	Plug	Stecker	Prise	**3720206**	**3720206**	**3720206**
10	Motore ventilatore	Fan motor	Gebläsemotor	Moteur ventilateur	**3740010**	**3740010**	**3740010**
11	Resistenza armadio	Cabinet heating element	Widerstand Schrank	Résistance armoire	**3710004**	**3710004**	**3710021**
12	Termostato di sicurezza	Safety thermostat	Sicherheitsthermostat	Thermostat de sécurité	**3700014**	**3700014**	**3700014**
13	Resistenza vasca	Basin heating element	Heizkörper Wanne	Résistance cuve	**3710003**	**3710003**	**3710003**
14	Piletta scarico	Waste	Auslauf	Bonde de vidange	**3600077**	**3600077**	**3600077**
15	OR troppo pieno	Overflow O ring	O-Ring Überlauf	OR trop-plein	**3600072**	**3600072**	**3600072**
16	Troppo pieno	Overflow	Überlauf	Trop-plein	**3600076**	**3600076**	**3600076**
17	Traversino	Crosspiece	Querstrebe	Petite traverse	**2300306**	**2300306**	**2300306**
18	Tappo copriforo	Hole plug	Verschlußstopfen	Capuchon cache-trou	**3400001**	**3400001**	**3400001**
19	Getto di riempimento	Water supply jet	Spritzdüsen	Arrivée d'eau	**3600032**	**3600032**	**3600032**
20	Valvola a sfera	Spherical valve	Kugelventil	Valve à sphère	**3600259**	**3600259**	**3600259**
21	Cuscinetto porta	Door bearing	Türlager	Coussinet porte	**2330706**	**2330706**	**2330706**
22	Pattino guida	Guide shoe	Führungsgleitbacke	Patin glissière	**3400090**	**3400090**	**3400090**
23	Porta dx	RH door	Rechte Tür	Porte droite	**2330707**	**2330709**	**2330711**
24	Porta sx	LH door	Linke Tür	Porte gauche	**2330708**	**2330710**	**2330712**
25	Ruota con freno	Wheel with brake	Rolle mit Bremse	Roulette avec frein	**3300030**	**3300030**	**3300030**
26	Ruota senza freno	Wheel without brake	Rolle ohne Bremse	Roulette sans frein	**3300029**	**3300029**	**3300029**
27	Coppia angolari posteriori	Pair of rear corners	Ein Paar hintere Winkeleisen	Paire cornières arrière	**2330718**	**2330718**	**2330718**
28	Coppia angolari anteriori	Pair of front corners	Ein Paar vordere Winkeleisen	Paire cornières avant	**2330719**	**2330719**	**2330719**
29	/1 Pannello laterale rosso	/1 Red side panel	/1 Seitliches rotes Paneel	/1 Panneau latéral rouge	**2330574**	**2330574**	**2330574**
	/2 Pannello laterale verde	/2 Green side panel	/2 Seitliches grünes Paneel	/2 Panneau latéral vert	**2330571**	**2330571**	**2330571**
	/3 Pannello laterale blu	/3 Blue side panel	/3 Seitliches blaues Paneel	/3 Panneau latéral bleu	**2330571**	**2330571**	**2330571**
30	/1 Pannello frontale rosso	1/ Red front panel	/1 Vorderes rotes Paneel	/1 Panneau avant rouge	**2330576**	**2330577**	**2330622**
	/2 Pannello frontale verde	2/ Green front panel	/2 Vorderes grünes Paneel	/2 Panneau avant vert	**2330572**	**2330570**	**2330621**
	/3 Pannello frontale blu	3/ Blue front panel	/3 Vorderes blaues Paneel	/3 Panneau avant bleu	**2330572**	**2330570**	**2330621**
31	Pulsante rosso	Red pushbutton	Roter Schalter	Bouton-poussoir rouge	/	/	**3700102**
32	Elettrovalvola acqua	Water solenoid valve	E-Ventil Wasser	Electrovalve eau	/	/	**3740017**

ELEMENTO CON PIANO RISCALDANTE IN VETRO TEMPERATO CON ARMADIO, ARMADIO CALDO
UNIT WITH SAFETY GLASS COOKTOP AND CABINET, HEATED CABINET
ELEMENT MIT BEHEIZTER PLATTE AUS GEHÄRTETEM GLAS
MIT UNTERSCHRANK, BEHEIZTEM UNTERSCHRANK
ELEMENT AVEC TABLE CHAUFFANTE EN VERRE TREMPE AVEC ARMOIRE, ARMOIRE CHAUDE

EC120-10-705/706
EC150-10-705/706

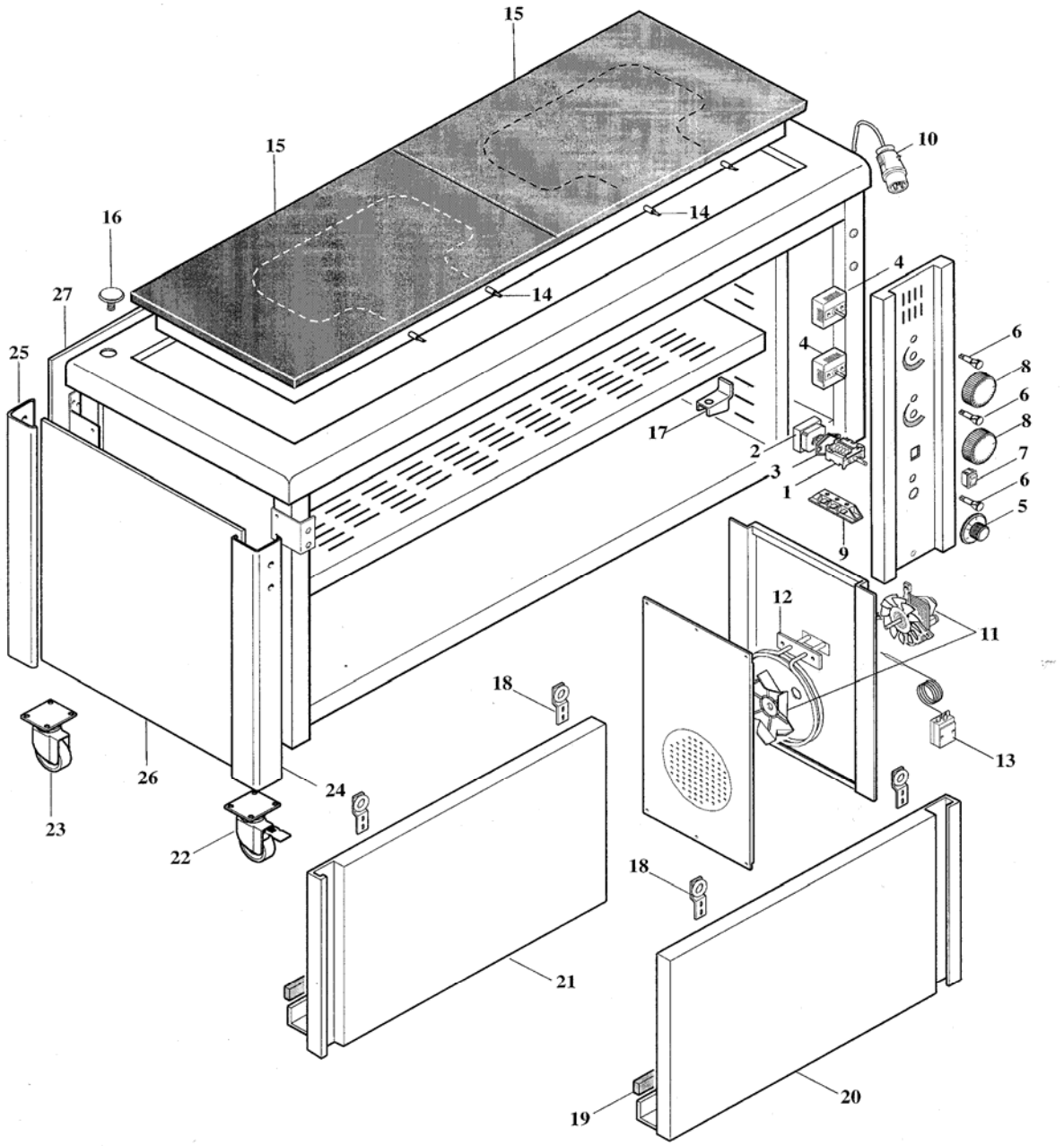

POS.	DENOMINAZIONE	DESCRIPTION	BEZEICHNUNG	DENOMINATION	L=1200	L=1500
1	Commutatore	Switch	Umschalter	Commutateur	**3700003**	**3700003**
2	Termostato lavoro	Working thermostat	Arbeitsthermostat	Thermostat de travail	**3700002**	**3700002**
3	Staffa per montaggio	Assembly bracket	Montagebügel	Équerre pour montage	**3700007**	**3700007**
4	Regolatore d'energia	Energy control	Energieregler	Régulateur d'énergie	**3700010**	**3700010**
5	Manopola armadio	Knob	Drehschalter	Manette	**3700057**	**3700057**
6	Lampada spia	Warning light	Kontrolllampe	Lampe témoin	**3760004**	**3760004**
7	Interruttore	Green switch	Grüner Schalter	Interrupteur vert	**3700100**	**3700100**
8	Manopola piano	Cooktop knob	Drehschalter Platte	Manette table	**3700021**	**3700021**
9	Morsettiera	Terminal board	Klemmenleiste	Bornier	**3720148**	**3720148**
10	Spina	Plug	Stecker	Prise	**3720205**	**3720205**
11	Motore ventilatore	Fan motor	Gebläsemotor	Moteur ventilateur	**3740010**	**3740010**
12	Resistenza armadio	Cabinet heating element	Widerstand Schrank	Résistance armoire	**3710021**	**3710021**
13	Termostato di sicurezza	Safety thermostat	Sicherheitsthermostat	Thermostat de sécurité	**3700014**	**3700014**
14	Resistenza piano	Cooktop heating element	Heizkörper Platte	Résistance table chauffante	**3710023**	**3710023**
15	Piano vetro	Glass top	Ablage aus Glas	Table verre	**3750015**	**3750016**
16	Tappo copriforo	Hole plug	Verschlußstopfen	Capuchon cache-trou	**3400001**	**3400001**
17	Mensola reggipiano	Shelf support	Halterung für Einlegeboden	Supports pour étagère	**3380001**	**3380001**
18	Cuscinetto porta	Door bearing	Türlager	Coussinet porte	**2330706**	**2330706**
19	Pattino guida	Guide shoe	Führungsgleitbacke	Patin glissière	**3400090**	**3400090**
20	Porta DX	RH door	Rechte Tür	Porte droite	**2330713**	**2330715**
21	Porta SX	LH door	Linke Tür	Porte gauche	**2330714**	**2330716**
22	Ruota con freno	Wheel with brake	Rolle mit Bremse	Roulette avec frein	**3300030**	**3300030**
23	Ruota senza freno	Wheel without brake	Rolle ohne Bremse	Roulette sans frein	**3300029**	**3300029**
24	Coppia angolari posteriori	Pair of rear corners	Ein Paar hintere Winkeleisen	Paire cornières arrière	**2330718**	**2330718**
25	Coppia angolari anteriori	Pair of front corners	Ein Paar vordere Winkeleisen	Paire cornières avant	**2330719**	**2330719**
26	/1 Pannello laterale rosso	/1 Red side panel	/1 Seitliches rotes Paneel	/1 Panneau latéral rouge	**2330574**	**2330574**
	/2 Pannello laterale verde	/2 Green side panel	/2 Seitliches grünes Paneel	/2 Panneau latéral vert	**2330571**	**2330571**
	/3 Pannello laterale blu	/3 Blue side panel	/3 Seitliches blaues Paneel	/3 Panneau latéral bleu	**2330571**	**2330571**
27	/1 Pannello frontale rosso	1/ Red front panel	/1 Vorderes rotes Paneel	/1 Panneau avant rouge	**2330576**	**2330577**
	/2 Pannello frontale verde	2/ Green front panel	/2 Vorderes grünes Paneel	/2 Panneau avant vert	**2330572**	**2330570**
	/3 Pannello frontale blu	3/ Blue front panel	/3 Vorderes blaues Paneel	/3 Panneau avant bleu	**2330572**	**2330570**

ELEMENTO RISCALDANTE PER SOVRASTRUTTURA
CANOPY HEATING ELEMENT
HEIZELEMENT FÜR AUFBAU
ELEMENT CHAUFFANT POUR SUPERSTRUCTURE

EA080-10-791
EA120-10-792
EA150-10-793
EA230-10-794

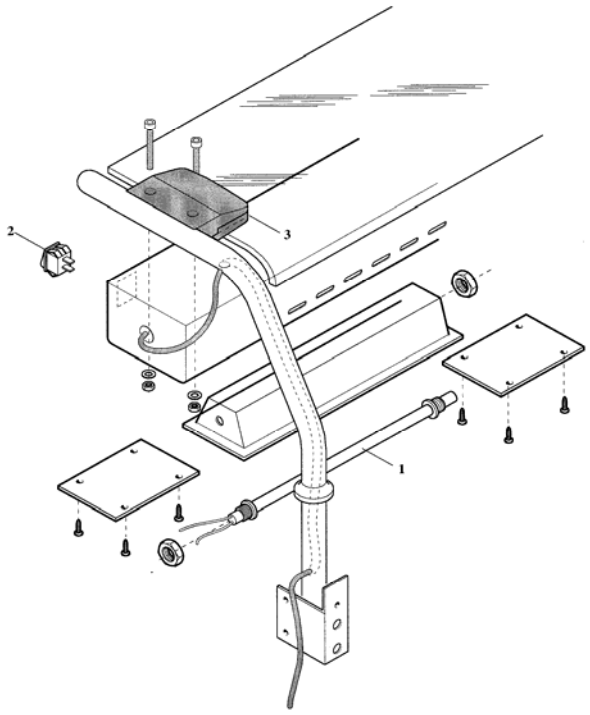

POS.	DENOMINAZIONE	DESCRIPTION	BEZEICHNUNG	DENOMINATION	CODICE
1	Resistenza	Heating element	Heizkörper	Résistance	**3710022**
2	Interruttore	Switch	Schalter	Interrupteur	**3700100**
3	Set pinze fermavetro	Glass clamp	Glasbefestigungs-klemme	Pince arrêt vitre	**3990010**

ELEMENTO ILLUMINANTE PER SOVRASTRUTTURA
CANOPY LIGHTING ELEM
BELEUCHTUNGSELEMENT FÜR AUFBAU
ELEMENT ECLAIRANT POUR SUPERSTRUCTURE

EA080-10-786
EA120-10-787
EA150-10-788
EA230-10-789

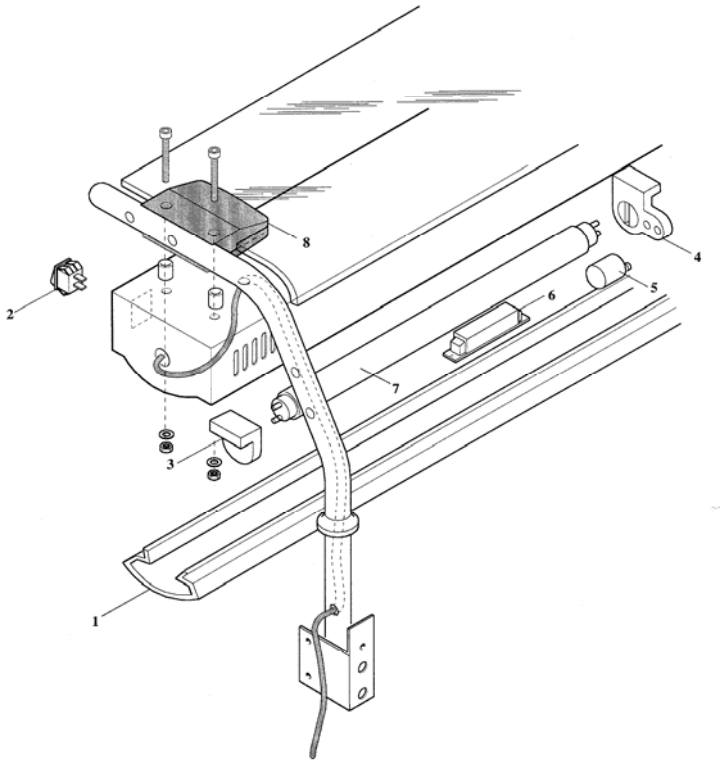

POS.	DENOMINAZIONE	DESCRIPTION	BEZEICHNUNG	DENOMINATION	L=800	L=1200	L=1500	L=2300
1	Schermo diffusore (plexiglass)	Diffuser screen (Plexiglas)	Streuschirm (Plexiglas)	Écran diffuseur (plexiglas)	**3760046**	**3760046**	**3760046**	**3760046**
2	Interruttore	Switch	Schalter	Interrupteur	**3700100**	**3700100**	**3700100**	**3700100**
3	Portalampada	Lamp holder	Lampenfassung	Douille lampe	**3760023**	**3760023**	**3760023**	**3760023**
4	Portalampada/starter	Lamp holder/starter	Lampenfassung/Starter	Douille lampe / démarreur	**3760024**	**3760024**	**3760024**	**3760024**
5	Starter	Starter	Starter	Démarreur	**3760028**	**3760028**	**3760028**	**3760028**
6	Reattore	Ballast	Drossel	Inductance	**3760020**	**3760021**	**3760022**	**3760021**
7	Lampada al neon	Neon light	Neonlampe	Néon	**3760025**	**3760027**	**3760026**	**3760027**
8	Set pinze fermavetro	Glass clamp	Glasbefestigungs-klemme	Pince arrêt vitre	**3990010**	**3990010**	**3990010**	**3990010**