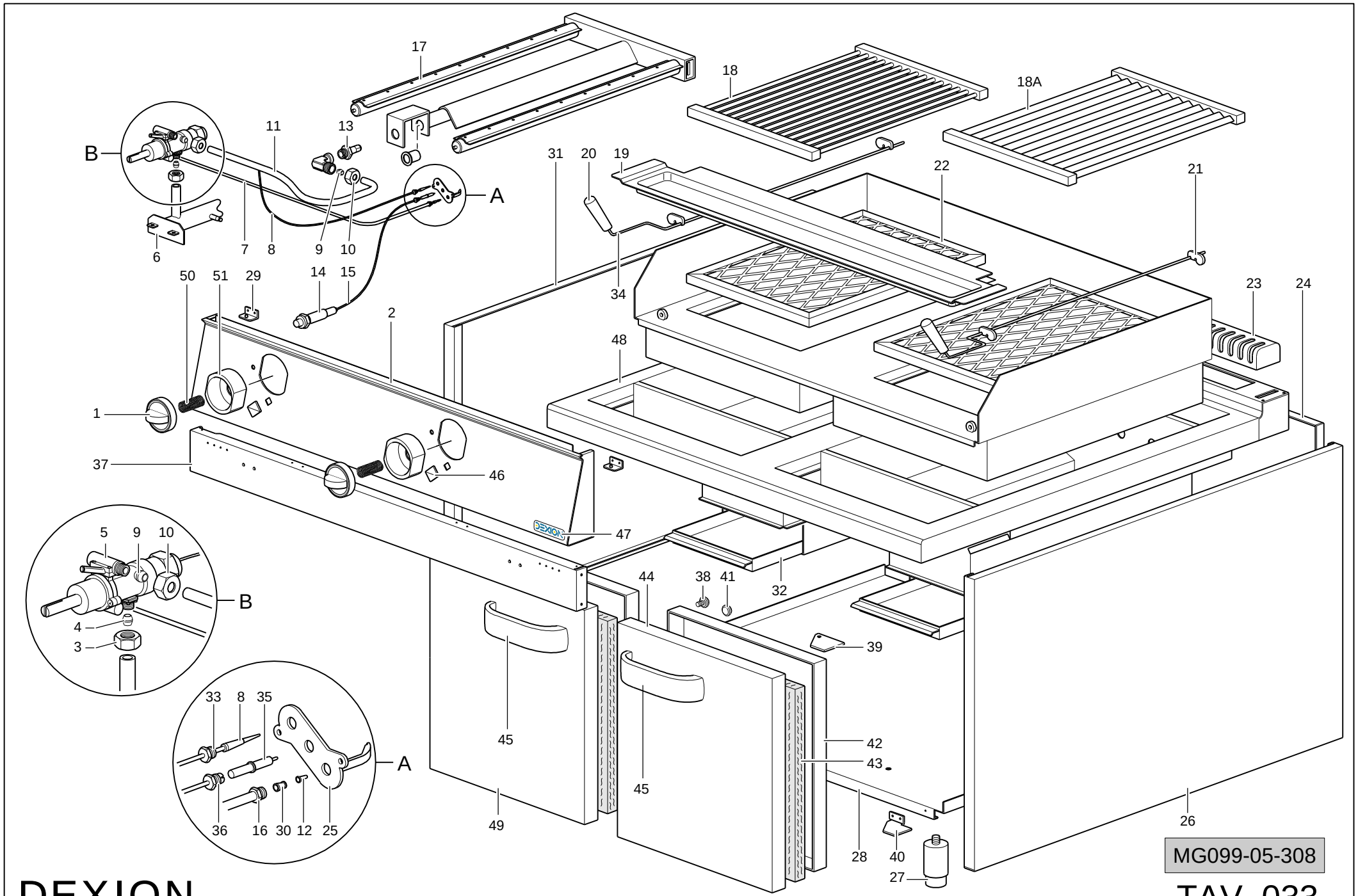

DEXION

TAV. 033

TAV.	POS.	CODICE	ITALIANO	FRANCESE	INGLESE	TEDESCO
TAV. 033	1	RTCU700754+163611	CORPO MANOP.R.V.	BOUTON	KNOB	GRIFF
TAV. 033	2	163652	AS.CRUSCOTTO GPL49	PANNEAU DE CONTRÔLE	CONTROL PANEL	STIRNBRETT
TAV. 033	3	RTCU900015	CALOTTA D.12 FIS.RUB.V.22S	ECROU D.12	NUT D.12	MUTTER D.12
TAV. 033	4	RTCU900014	BICONO D.12 FIS.RUB.VALV.22S	BICONE D.14	BICONE D.14	ZWEIKEGEL D.14
TAV. 033	5	RTCU900011	RUB.V.CUC.GC45/GC77 S22/091916	SOUPAPE DE SÛRETE	SAFETY VALVE KNOB	HAHN MIT VENTIL
TAV. 033	6	164748	AS.RAMPA GPL49 ZINC.	COLLECTEUR	COLLECTOR	SPEISERAMPE
TAV. 033	7	RTCU700486	TU.PILOTA BRUC.GPL47	TUBE VEILLEUSE	PILOT PIPE	PILOTBRENNERROHR
TAV. 033	8	RIC0003190	T/COPPIA	THERMOCOUPLE	THERMOCOUPLE	THERMOELEMENT
TAV. 033	9	RTCU900016	BICONO D.10 USC.RUB.VALV.22S	BICONE D.10	BICONE D.10	ZWEIKEGEL D.10
TAV. 033	10	RTCU900017	CALOTTA D.10 USC.RUB.V.22S	CALOTTE D.10	CAP D.10	MUTTER D.10
TAV. 033	11	PACU900061	TU.AL.BRUC.ANT.GPL49/GPL45	TUBE DE DISTRIBUTION BRÛLEUR ANTÉRIEUR	FRONT BURNER DISTRIBUTION PIPE	VORDERES BRENNERVERSORGUNGSROHR
TAV. 033	12	VEDI MANUALE UGELLI	INIETTORE			
TAV. 033	13	VEDI MANUALE UGELLI	INIETTORE			
TAV. 033	14	RIC0000225	ACCENSIONE PIEZOELETTRICA	ALLUMAGE PIEZO	PIEZO LIGHTING	PIEZOELEKTRISCHER ANZÜNDER
TAV. 033	15	RIC0002285	CAVO ACCENSIONE	CABLE D'ALLUMAGE	LIGHTING CABLE	ZÜNDKABEL
TAV. 033	16	RTCU800182	CALOTTA D.6	CALOTTE D.6	CAP D.6	MUTTER D.6
TAV. 033	17	RIC0002519	BRUCIATORE PIETRA LAVICA	BRÛLEUR	BURNER	BRENNER
TAV. 033	18	A800001251	B800012.GRIGLIA CARNE GPL45/2	GRILLE CARNE	MEAT GRID	ROST FÜR FLEISCH
TAV. 033	18A	A800001231	GRIGLIA PESCE	GRILLE POISSON	FISH GRID	ROST FÜR FISCH
TAV. 033	19	RIC0003344	BACINELLA R/SUGO	BASSIN	BASIN	TROPFENFÄNGER
TAV. 033	20	RIC0000439	MANOPOLA	BOUTON	KNOB	GRIFF
TAV. 033	21	RIC0003441	LEVA MOVIMENTO GRIGLIA	LEVIER	LEVER	HEBEL
TAV. 033	22	RIC0002637	TELAIO PORTALAVA	CADRE	CHASSIS	RAHMEN
TAV. 033	23	GACU800185	GRIGLIA CAM.	GRILLE POUR CHEMINÉE	CHIMNEY GRILL	SCHORNSTEINROST
TAV. 033	24	162680	PARETE POSTERIORE	PAROI ARRIÈRE	REAR WALL	RÜCKWAND
TAV. 033	25	RIC0003049	AS.PILOTA	VEILLEUSE	PILOT	PILOTBRENNER
TAV. 033	26	162676	FIANCO DX G2S9	CÔTÉ DROITE	RIGHT SIDE	RECHTE SEITE
TAV. 033	27	162267	PIEDINO S.G4S7 TOP/32	PIED	FOOT	FUSS
TAV. 033	28	162727	PI.INF.INOX	PLAN	PLANE	PLATTE
TAV. 033	29	160028	SQ.FIS.CRUSCOTTO GBM49/99	EGUERRE DE FIXAGE PANNEAU DE CONTRÔLE	BRACKET TO FIX CONTROL PANEL	STEUERTAFELBEFESTIGUNGSWINKEL
TAV. 033	30	RTCU800183	BICONO D.6	BICONE D.6	BICONE D.6	ZWEIKEGEL D.6
TAV. 033	31	162677	FIANCO SX G2S9	CÔTÉ GAUCHE	LEFT SIDE	LINKE SEITE
TAV. 033	32	165643	CASSETTO CENERI GPL49	TIROIR	DRAWER	SCHUBLADE
TAV. 033	33	RTCP800038	RACC. T/COPPIA PILOTA	ÉCROU POUR THÉRMOCOUPLE	NUT FOR THERMOCOUPLE	THERMOELEMENTANSCHLUSS
TAV. 033	34	RIC0003439	LEVA MOVIMENTO GRIGLIA	LEVIER	LEVER	HEBEL
TAV. 033	35	RIC0003189	CAND.ROT.	BOUGIE OXIDE RONDE	ROUND SPARK	ZÜNDKERZE
TAV. 033	36	RTCU900215	RACC.CAND.PIL	RACCORD POUR BOUGIE VEILLEUSE	FITTING FOR PILOT SPARK PLUG	ANSCHLUSSTÜCK
TAV. 033	37	165641	TRA.UNIONE FIANCHI ANTERIORE	CROISILLON ANTÉRIEURE	BACK CROSSBAR	VORDERER QUERTRÄGER
TAV. 033	38	RTBF800016	AT.MAGNETICO	CALAMITE	MAGNET	MAGNETANSCHLUSS
TAV. 033	39	162198	AS.CERN.P.A.SX	CHARNIÉRE PORTE	DOOR HINGE	TÜRANGEL
TAV. 033	40	162199	AS.CERN.P.A.DX	CHARNIÉRE PORTE	DOOR HINGE	TÜRANGEL
TAV. 033	41	165595	GOMMINO PORTA	BOUCHON DE LA PORTE	DOOR RUBBER CAP	TÜRGUMMI
TAV. 033	42	162197	C/PORTA	CONTRE PORTE	COUNTER DOOR	GEGENTÜR
TAV. 033	43	RTCU700474	PANNELLO ISOLANTE PORTA	PANNEAU ISOLANT	INSULATING PANEL	ISOLIERTAFEL
TAV. 033	44	163667	PORTA A.DX	PORTE DROITE	RIGHT DOOR	RECHTE TÜR
TAV. 033	45	RTCU800436	MANIGLIA	POIGNÉE	HANDLE	HANDGRIFF
TAV. 033	46	RTCU700759	MARCHIO RIFERIMENTO FUOCHI	RÈFÈRENCE DE LES FEUX	REFERENCE FIRES	HINWEIS-FEUER
TAV. 033	47	RTCU700758	MARCHIO DEXION	MARQUE DEXION	DEXION MARK	DEXION MARK
TAV. 033	48	164747	PI.INOX	PLAN	PLANE	PLATTE
TAV. 033	49	163666	PORTA A.SX	PORTE GAUCHE	LEFT DOOR	LINKE TÜR
TAV. 033	50	163659	MOLLA MANOPOLA	RESSORT	SPRING	FEDER
TAV. 033	51	163658	GHIERA MANOPOLA	BAGUE	NUT	MUTTER

◯ = Ricambi consigliati - Recommended spare parts