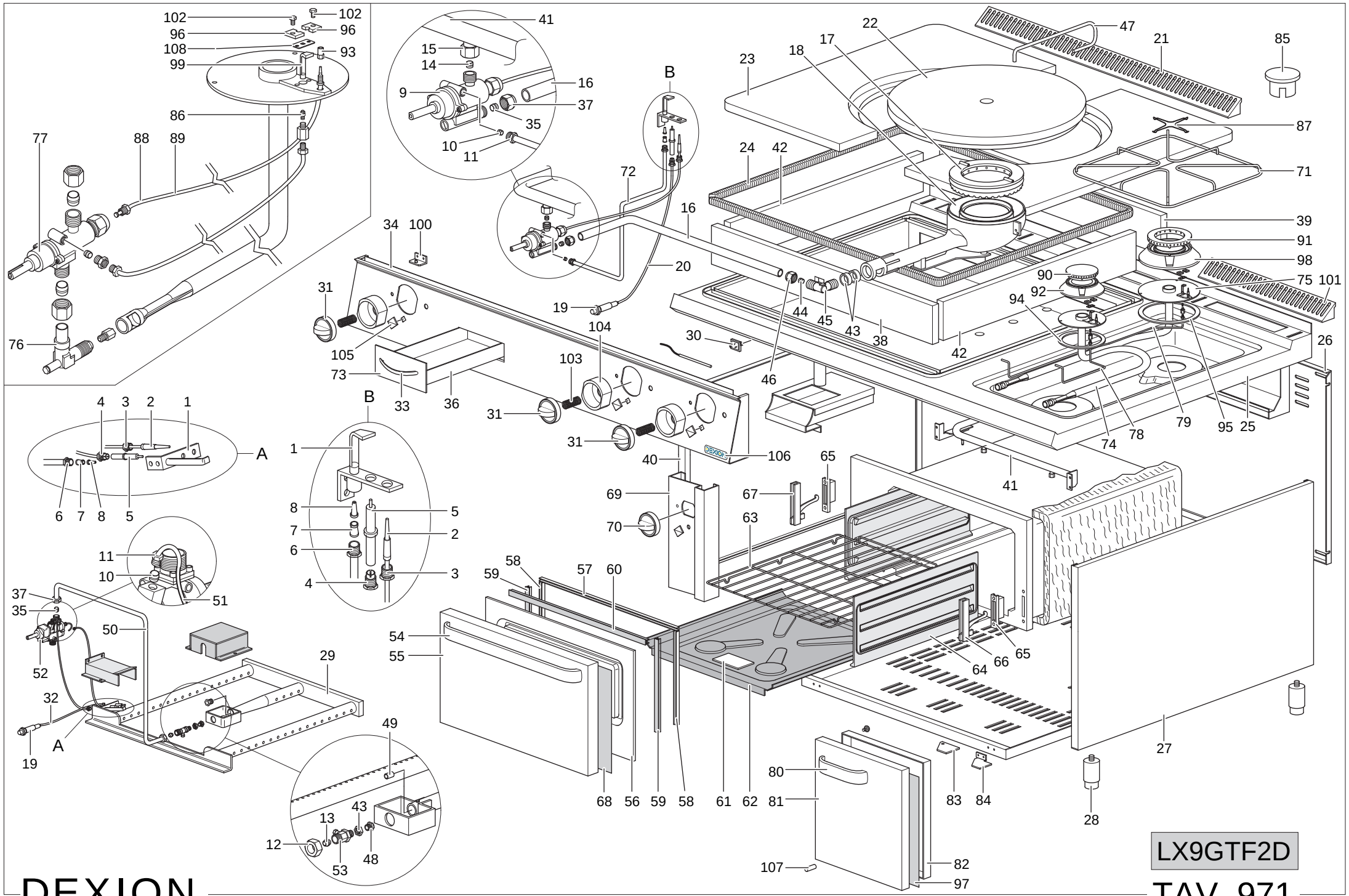

LX9GTF2D

DEXION

TAV. 971

TAVOLA	POS.	CODICE	ITALIANO	FRANCESE	INGLESE	TEDESCO
TAV. 971	1	RTCP800034	CORPO PIL.G100 SIT0140026	VEILLEUSE	PILOT	PILOTBRENNER
TAV. 971	2	RTCU900474	T/COPPIA 75 0290087/TARGET	THERMOCOUPLE CM. 75	THERMOCOUPLE CM. 75	THERMOELEMENT CM. 75
TAV. 971	3	RTCP800038	RACCORDO T/C.PIL.G100 0974036	ÉCROU POUR THERMOCOUPLE	NUT FOR THERMOELEMENT	THERMOELEMENTANSCHLUSS
TAV. 971	4	RTCU900215	RACCORDO CAND.PIL.ST.0974037	RACCORD POUR BOUGIE VEILLEUSE	FITTING FOR PILOT SPARK PLUG	ANSCHLUSSTÜCK
TAV. 971	5	RTCP800033	CAND.ROT.G100 CAST0772183	BOUGIE OXIDE RONDE	ROUND SPARK	ZÜNDKERZE
TAV. 971	6	RTCU800182	CALOTTA AC.D.6 G4SF SIT0958047	CALOTTE D.6	CAP D.6	MUTTER D.6
TAV. 971	7	RTCU800183	BICONO D.6 G4SF SIT0957010	BICONE D.6	BICONE D.6	ZWEIKEGEL D.6
TAV. 971	8	VEDI MAN. UGELLI	INIETTORE PILOTA			
TAV. 971	9	RTCU900011	RUB.V.CUC.C4FV S22/091916	SOUPAPE DE SÛRETE	SAFETY VALVE KNOB	HAHN MIT VENTIL
TAV. 971	10	RTCU900018	BICONO D.6 PEL0905	BICONE D.6	BICONE D.6	ZWEIKEGEL D.6
TAV. 971	11	RTCU900019	CALOTTA D.6 PEL0903/1	CALOTTE D.6	CAP D.6	MUTTER D.6
TAV. 971	12	RTCU900013	CALOTTA D.10	CALOTTE D.10	CAP D.10	MUTTER D.10
TAV. 971	13	RTCU900012	BICONO D.10	BICONE D.10	BICONE D.10	ZWEIKEGEL D.10
TAV. 971	14	RTCU900014	BICONO D.12 FIS.RUB.VALV.22S	BICONE D.12	BICONE D.12	ZWEIKEGEL D.12
TAV. 971	15	RTCU900015	CALOTTA D.12 FIS.RUB.V.22S	CALOTTE D.12	CAP D.12	MUTTER D.12
TAV. 971	16	160581	TU.AL.BRUC.GT99	TUBE D'ALIMENTATION BRÛLEUR	BURNER PIPE	BRENNERVERSORGUNG
TAV. 971	17	RTCU800303	SPARTIFIAMMA GTF/2 TORN+NICH.	CHAPEAU DE BRÛLEUR	BURNER CAP	FLAMMENTRENNER
TAV. 971	18	GACU800171	AS.BRUC.PI.COTT.GTF/2	BRÛLEUR	BURNER	BRENNER
TAV. 971	19	RTCU700020	ACC.PIEZO+DADO G4SF7 0073960	ALLUMAGE PIÉZO ÉLECTRIQUE	PIEZO LIGHTING	PIEZOELEKTRISCHER ANZÜNDER
TAV. 971	20	RTCU900384	CAVO ACC.F.C4F/50(B+B)	CABLE D'ALLUMAGE	LIGHTING CABLE	ZÜNDKABEL
TAV. 971	21	163221	AS. GRIGLIA CAMINO G4S9	GRILLE POUR CHEMINÉE	CHIMMEY GRILL	SCHERNSTEINROST
TAV. 971	22	RIC0002358	DISCO CENT.BRUC.GTF	BRÛLEUR CENTRALE	CENTRAL BURNER	MITTLERER BRENNER
TAV. 971	23	160325	PI.COTT.2PZ.GT99	PLAN DE CUISSON	COOKING PLANE	KOCHFLÄCHE
TAV. 971	24	163292	IS.TRECCIA CAMERA COMB.GFT117	GARNITURE	GASKET	ISOLIERPROFIL
TAV. 971	25	163902	AS.PLACCA GT2SD9H	PLAN DE CUISSON	WORK PLANE	PLATTE
TAV. 971	26	160023	POSTERIORE INOX G4S9	PANNEAU POSTÉRIEUR INOX	INOX BACK PANEL	INOX RÜCKWAND
TAV. 971	27	162676	FIANCO DX G4SF9	CÔTÉ DROITE	SIDEPANEL RIGHT	SEITENTEIL RECHTS
TAV. 971	28	162267	PIEDINO+T.S.G4SF9/150	PIED	FOOT	FUSS
TAV. 971	29	162696	BRUC.F.G4SF9	BRÛLEUR	BURNER	BRENNER
TAV. 971	30	RTBF900054	VISORE+VET+2GUARN.509.130	JUDAS	SPY-HOLE	MONITOR
TAV. 971	31	RTCU700754+163611	MANOP.RUB.V.G2S9	BOUTON POUR SOUPAPE DE SÛRETE	SAFETY VALVE KNOB	HAHNKUGELGRIFF
TAV. 971	32	RTBF800308	CAVO ACC.G4SF7/150(B+B)	CABLE D'ALLUMAGE	LIGHTING CABLE	ZÜNDKABEL
TAV. 971	33	160270	MANIGLIA GFT49 MB894 NICH.SAT	POIGNÈE	HANDLE	HANDGRIFF
TAV. 971	34	163656	AS.CRUSCOTTO GT2SD9	PANNEAU DE CONTRÔLE	CONTROL PANEL	STIRNBRETT
TAV. 971	35	RTCU900016	BICONO D.10 USC.RUB.VALV.22S	BICONE D.10	BICONE D.10	ZWEIKEGEL D.10
TAV. 971	36	160188	AS.CASSETTO OLIO GFT49/99	BASSIN POUR L'HUILE	OIL COLLECTING DRAWER	ÖLKASTEN
TAV. 971	37	RTCU900017	CALOTTA D.10 USCITA RUB VAL. S22	CALOTTE D.10	CAP D.10	MUTTER D.10
TAV. 971	38	160641	PANNELLO IS.ANT.CAM.COMB.GT99	PANNEAU ISOLANT	INSULATING PANEL	ISOLIERTAFEL
TAV. 971	39	160642	PANNELLO IS.FONDO CAM.COMB.GT9	PANNEAU ISOLANT	INSULATING PANEL	ISOLIERTAFEL
TAV. 971	40	162677	FIANCO SX G4SF9	CÔTÉ GAUCHE	LEFT SIDE	LINKE SEITE
TAV. 971	41	163772	AS.RAMPA GTF2SDFA9 ZINC.	COLLECTEUR	COLLECTOR	SPEISERAMPE
TAV. 971	42	160640	PANNELLO IS.LAT.CAM.COMB.GT99	PANNEAU ISOLANT	INSULATING PANEL	ISOLIERTAFEL
TAV. 971	43	RTCU900005	C/DADO SUPP.INIET.PLACCA	CONTRE ÉCROU	LOCK NUT	MUTTE
TAV. 971	44	RTCU800195	BICONO D.12 ART182 SUPP.INIET.	BICONE D.12	BICONE D.12	ZWEIKEGEL D.12
TAV. 971	45	RTCU800180	SUPPORTO INIET.D.12 GT	SUPPORT INJECTEUR	INJECTOR SUPPORT	EINSPRITZERTÜR
TAV. 971	46	RTCU800181	CALOTTA D.12 SUPP.INIET.	CALOTTE D.12	CAP D.12	MUTTER D.12
TAV. 971	47	RTCU900030	FERRO MANOVRA C4F	CROCHET DE DÉPLACEMENT	REMOVAL HOOK	BEDIENUNGSEISEN
TAV. 971	48	VEDI MAN. UGELLI	INIETTORE FORNO			
TAV. 971	49	162717	REGOLAT.ARIA BRUC.F.G4SF9	DISP. DE RÉGL. D'ADMISSION D'AIR DU BRÛLEUR	BURNER AIR SHUTTER	LUFTREGLER
TAV. 971	50	162698	TU.AL.BRUC.F.G4SF9	TUBE D'ALIMENTATION BRÛLEUR	FEEDING PIPE FOR BURNER	BRENNERVERSORGUNGSROHR
TAV. 971	51	162699	TUBO PIL.BRUC.G4SF9	TUBE VEILLEUSE	PILOT PIPE	PILOTBRENNER
TAV. 971	52	RTCU800011	T.G.G4SF9/EGA 150-300	THERMOSTAT GAZ	GAS THERMOSTAT	GAS THERMOSTAT
TAV. 971	53	162697	SUPPORTO INIET.F.G4SF9	SUPPORT INJECTEUR	INJECTEUR SUPPORT	EINSPRITZHALTERUNG
TAV. 971	54	RTCU800435	MANIGLIA F.G4SF9 01460001	POIGNÈE	HANDLE	HANDGRIFF
TAV. 971	55	163660	PORTA F.G4SF9	PORTE FOUR	OVEN DOOR	OFENTÜR

TAV. 971	56	162679	C/PORTA F.G4SF9	CONTRE PORTE FOUR	OVEN COUNTER DOOR	GEGENTÜR
TAV. 971	57	163885	PROFILO GUARN.SUP.F.G4SF9	GARNITURE	GASKET	DICHTUNG
TAV. 971	58	163886	PROFILO GUARN.LAT.F.G4SF9	GARNITURE	GASKET	DICHTUNG
TAV. 971	59	163888	GUARN.LAT.F.G4SF9	GARNITURE	GASKET	DICHTUNG
TAV. 971	60	163889	GUARN.SUP.F.G4SF9	GARNITURE	GASKET	DICHTUNG
TAV. 971	61	162701	COPERCHIO ISP.F.G4SF9 SMALT	COUVERCLE	COVER	TOPFDECKEL
TAV. 971	62	162672	PI.FORNO G4SF9 SMALT.	PLAN DU FOUR	OVEN PANEL	OFENEBENE
TAV. 971	63	RTCU700341	GRIGLIA F.G4SF7	GRILL DU FOUR	OVEN GRATE	OFENROST
TAV. 971	64	162644	LATERALE F.G4SF9	PANNEAU LATÉRAL DU FOUR	OVEN LATERAL PANEL	SEITENWAND
TAV. 971	65	RTCU900004	P/RULLINO CERN.F.4GIPR000159	SUPPORT CHARNIÉRE	HINGE SUPPORT	SCHARNIERROLLENTRÄGER
TAV. 971	66	RTCU900396	CERN.P.F.DX C6FM MOLLASTF1243	CHARNIÉRE DROITE PORTE DU FOUR	OVEN DOOR RIGHT HINGE	RECHTE OFENTÜRANGEL
TAV. 971	67	RTCU900397	CERN.P.F.SX C6FM MOLLASTF1243	CHARNIÉRE GAUCHE PORTE DU FOUR	OVEN DOOR LEFT HINGE	LINKE OFENTÜRANGEL
TAV. 971	68	RTCU700397	PANNELLO IS.PORTA F.G4SF7	PANNEAU ISOLANT	INSULATING PANEL	ISOLIERTAFEL
TAV. 971	69	163662	PAN.COM.G4SF9	PANNEAU DE CONTRÔLE	CONTROL PANEL	STEUERTAFEL
TAV. 971	70	RTCU700754+163613	MANOP.TERM.F.G4SF9-EGA	BOUTON	KNOB	GRIFF
TAV. 971	71	163665	GRIGLIA PLACCA	GRILLE DE PLAQUE	WORK PLATE GRATE	PLATTENROST
TAV. 971	72	160580	TU.PILOTA BRUC.GT99	TUBE VEILLEUSE	PILOT PIPE	PILOTBRENNER
TAV. 971	73	160097	PAN.EST.CASS. OLIO	PANNEAU EXTÉR. DU BASSI POUR L'HUILE	OIL COLLECTING DRAWER EXTERNAL PANEL	ÄUSSERE SCHUBLADENTAFEL
TAV. 971	74	164555	AS. TU. AL. ANT. BRUC.3,5KW G4S9	TUBE DE DISTRIB. BRÛLEUR ANTÉR. 3,5 KW	FRONT BURNER DISTRIB. PIPE 3,5 KW	VORDER. BRENNERVERSORG. 3,5 KW
TAV. 971	75	164557	AS. TU. AL. POST. BRUC.6KW G4S9	TUBE DE DISTRIB. BRÛLEUR POSTÉR. 6 KW	BACK BURNER DISTRIB. PIPE 6 KW	HINTERER BRENNERVERSORG. 6 KW
TAV. 971	76	160324	SUPPORTO INIETTORE	SUPPORT INJECTEUR	INJECTOR SUPPORT	EINSPRITZHALTERUNG
TAV. 971	77	160344	RUBINETTO G4SF9	ROBINET G4SF9	TAP G4SF9	HAHN G4SF9
TAV. 971	78	165787	TUBO PILOTA BRUC. ANT. G2S9	TUBE VEILLEUSE BRÛLEUR ANTÉIEUR	FRONT BURNER PILOT PIPE	PILOTBRENNERROHR
TAV. 971	79	165788	TUBO PILOTA BRUC POST. G2S9	TUBE VEILLEUSE BRÛLEUR POSTÉRIEUR	BACK BURNER PILOT PIPE	HINTERES PILOTBRNNERROHR
TAV. 971	80	RTCU800436	MANIGLIA	POIGNÉE	HANDLE	HANDGRIFF
TAV. 971	81	163667	PORTA A. DX	PORTE DROITE	RIGHT DOOR	RECHTE TÜR
TAV. 971	82	162197	C/PORTA A.	CONTRE PORTE	COUNTER DOOR	GEGENTÜR
TAV. 971	83	162198	AS.CERN.P.A.SX	CHARNIÉRE PORTE GAUCHE	LEFT DOOR HINGE	LINKE TÜRANGEL
TAV. 971	84	162199	AS.CERN.P.A.DX	CHARNIÉRE PORTE DROITE	RIGHT DOOR HINGE	RECHTE TÜRANGEL
TAV. 971	85	163603	TAPPO FISS. PIANO DOMINA	BOUCHON	PLUG	GEWINDEPROPFEN
TAV. 971	86	VEDI MAN. UGELLI				
TAV. 971	87	RTCU700028	GRIGLIA RIDUZ. G4S7 NICH.	GRILLE DE RÉDUCTION	REDUCTION GRATE	REDUZIERROST
TAV. 971	88	RTCU700373	T/COPPIA 30 P.L. G4SF7	THERMOCOUPLE 30	THERMOCOUPLE 30	THERMOELEMENT 30
TAV. 971	89	RTCU700374	T/COPPIA 60 P.L. G4SF7	THERMOCOUPLE 60	THERMOCOUPLE 60	THERMOELEMENT 60
TAV. 971	90	RTCU700375	SPARTIFIAMMA 3,5KW G4SF7	CHAPEAU DU BRÛLEUR 3,5KW	BURNER CAP 3,5KW	FLAMMERBRENNER 3,5KW
TAV. 971	91	RTCU700376	SPARTIFIAMMA 6KW G4SF7	CHAPEAU DU BRÛLEUR 6KW	BURNER CAP 6KW	FLAMMERBRENNER 6KW
TAV. 971	92	RTCU700748	BRUC.3,5KW G4SF7	BRÛLEUR 3,5 KW	BURNER 3,5 KW	BRENNER 3,5 KW
TAV. 971	93	RTCU700391	DADO FIS. T/COPPIA G4SF7	ÉCROUR POUR THERMOCOUPLE	NUT FOR THERMOCOUPLE	MUTTER FÜR THERMOELEMENT
TAV. 971	94	RTCU700399	GUARNIZ. FLANGIA BRUC.3,5KW G4S7	JOINT	GASKET	DICHTUNG
TAV. 971	95	RTCU700400	GUARNIZ. FLANGIA BRUC.6KW G4S7	JOINT	GASKET	DICHTUNG
TAV. 971	96	172882	PIASTRINA FIS. PILOTA G4SF7	PLAQUETTE	PLATE	PLÄTTCHEN
TAV. 971	97	RTCU700474	PANNELLO IS. PORTA	PANNEAU ISOLANT	INSULATING PANEL	ISOLIERTAFEL
TAV. 971	98	RTCU700749	BRUCIATORE 6KW	BRÛLEUR 6 KW	BURNER 6 KW	BRENNER 6 KW
TAV. 971	99	RTCU700372	PILOTA P.L.+IN	VEILLEUSE	PILOT	PILOTBRENNER
TAV. 971	100	160028	SQ.FIS. CRUSCOTTO	EGUERRE POUR FIXER LE PANNEAU DE CONTRÔLE	BRACKET TO FIX CONTROL PANEL	STEUERTAFELBEFSTIGUNGSWINKEL
TAV. 971	101	163222	GRIGLIA CAM.	GRILLE POUR CHEMINÉE	CHIMNEY GRILL	SCHORNSTEINROST
TAV. 971	102	RTMIN00124	VITE FISSAGGIO PIASTRINA	VIS	SCREW	SCHRAUBE
TAV. 971	103	163659	MOLLA MANOPOLA DEXION	RESSORT	SPRING	FEDER
TAV. 971	104	163658	GHIERA MANOPOLA DEXION	BAGUE	NUT	MUTTER
TAV. 971	105	RTCU700759	MARCHIO RIFERIMENO FUOCHI	RÈFÈRENCE DE LES FEUX	REFERENCE FIRES	HINWEIS-FEUER
TAV. 971	106	RTCU700758	MARCHIO DEXION	MARQUE DEXION	DEXION MARK	DEXION MARK
TAV. 971	107	165595	GOMMINO PORTA	BOUCHON DE LA PORTE	DOOR RUBBER CAP	TÜRGUMMI
TAV. 971	108	172883	GUARNIZ.PIASTR.FIS.PILOTA G4SF7/1	GARNITURE	GASKET	DICHTUNG

◯ = RICAMBI CONSIGLIATI - RECOMMENDED SPARE PARTS