DEXION

SPARE PARTS CATALOGUE
ERSATZTEILKATALOG
CATALOGUE PIECES DETACHEES
CATALOGO PARTI RICAMBIO
CATALOGO DE PIEZAS DE RECAMBIO
CATALOGO PEÇAS DE REPOSIÇÃO

LB046
LB047

2001

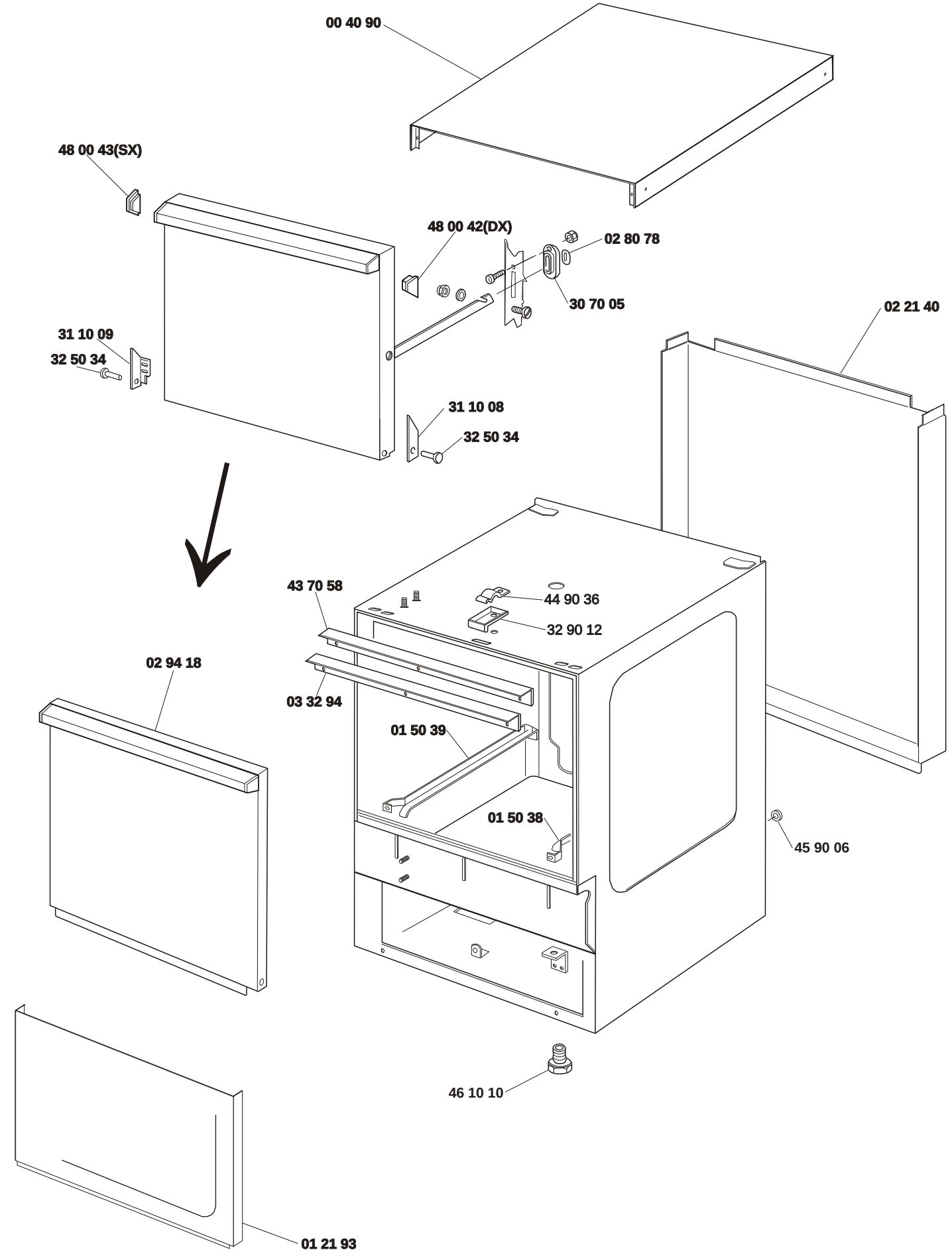
00 40 90
48 00 43(SX)
48 00 42(DX)
02 80 78
30 70 05
02 21 40
31 10 09
32 50 34
31 10 08
32 50 34
43 70 58
44 90 36
32 90 12
02 94 18
03 32 94
01 50 39
01 50 38
45 90 06
46 10 10
01 21 93

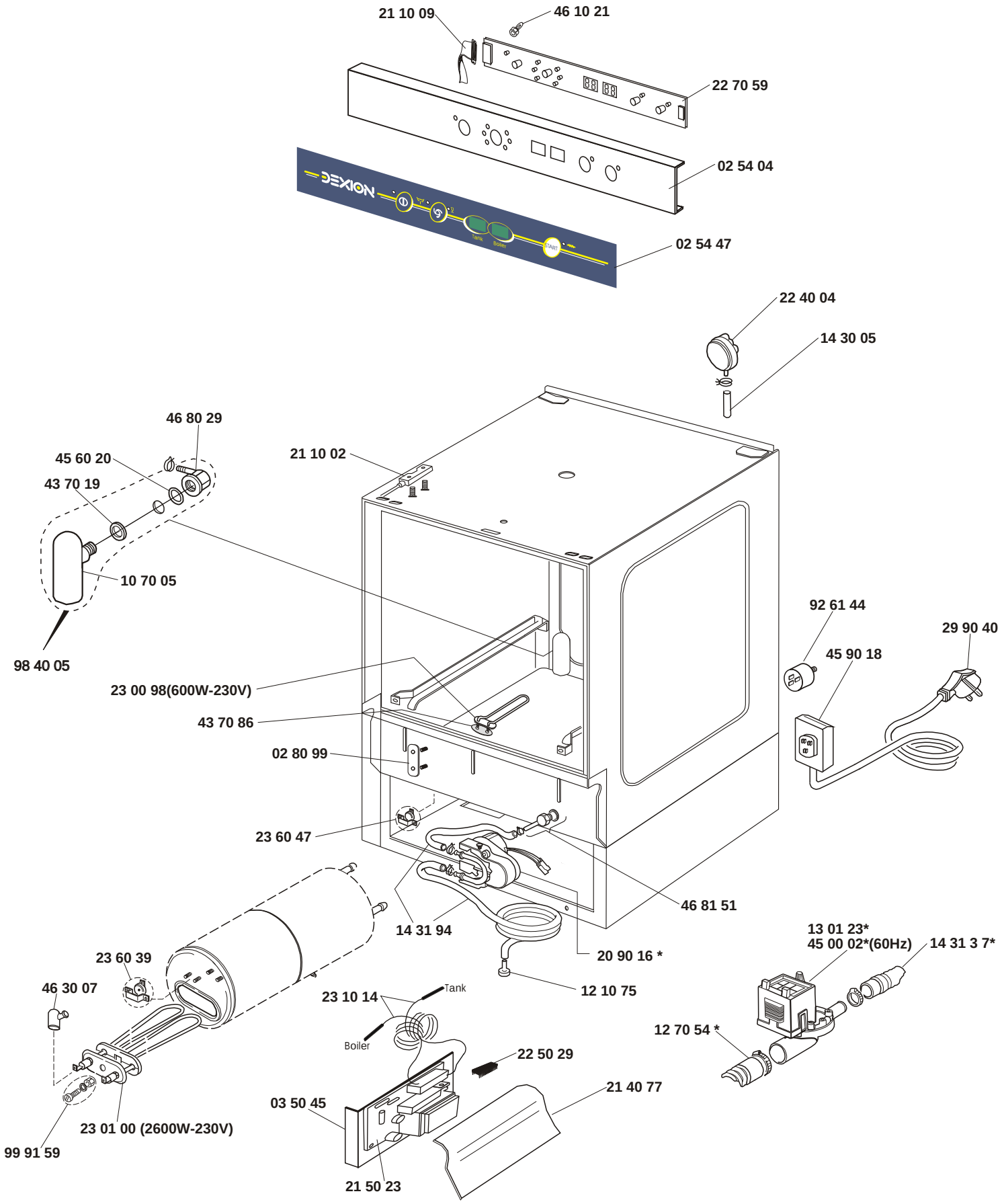
21 10 09
46 10 21
22 70 59
02 54 04
02 54 47
22 40 04
14 30 05
46 80 29
45 60 20
43 70 19
21 10 02
10 70 05
98 40 05
92 61 44
29 90 40
45 90 18
23 00 98(600W-230V)
43 70 86
02 80 99
23 60 47
46 81 51
14 31 94
20 90 16 *
12 10 75
13 01 23*
45 00 02*(60Hz)
14 31 3 7*
23 60 39
46 30 07
23 10 14
Tank
Boiler
12 70 54 *
22 50 29
21 40 77
03 50 45
23 01 00 (2600W-230V)
99 91 59
21 50 23

* OPTIONAL

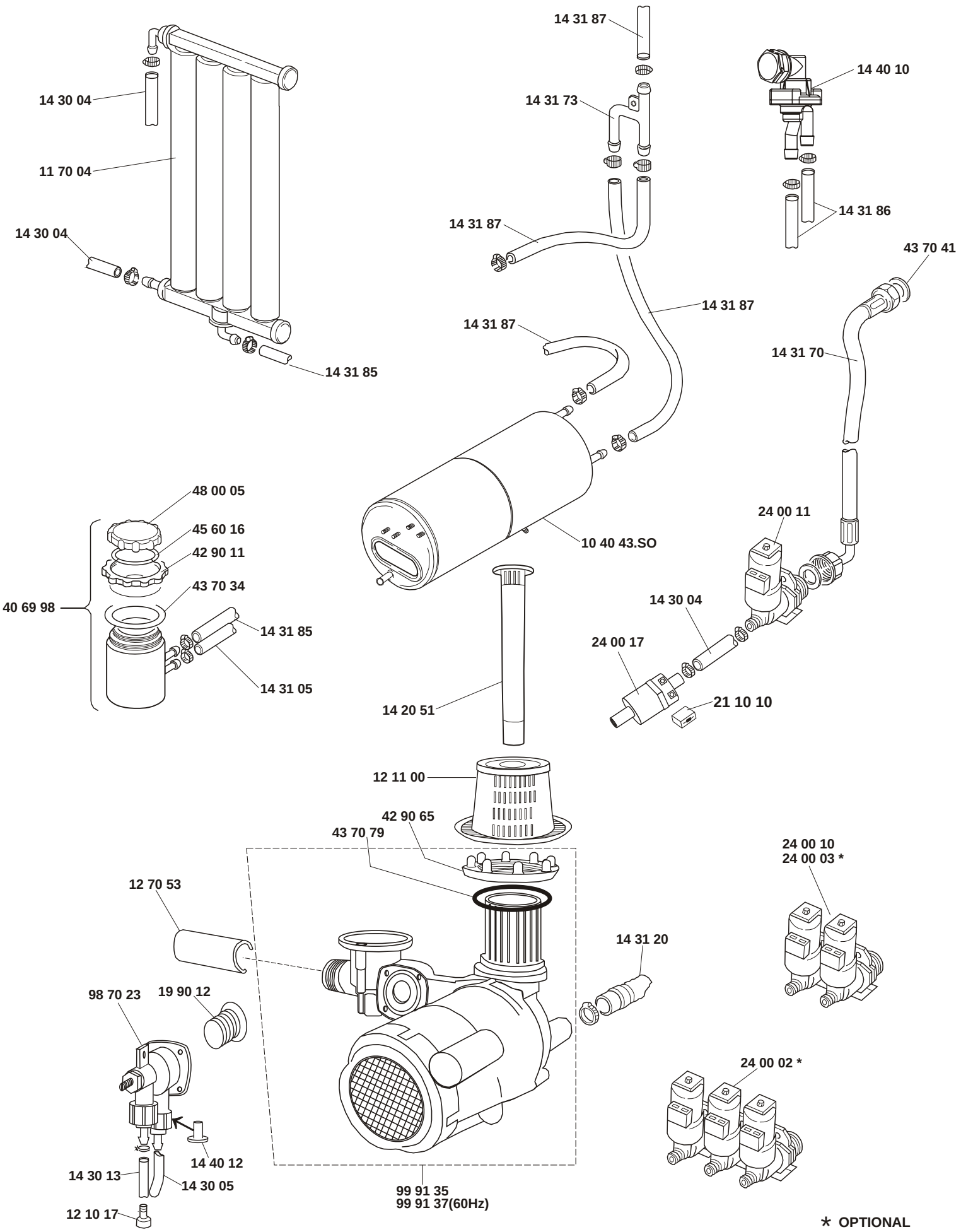
14 31 87
14 40 10
14 30 04
14 31 73
11 70 04
14 31 86
14 31 87
43 70 41
14 30 04
14 31 87
14 31 87
14 31 70
14 31 85
48 00 05
45 60 16
42 90 11
43 70 34
40 69 98
14 31 85
14 31 05
10 40 43.SO
24 00 11
14 30 04
24 00 17
21 10 10
14 20 51
12 11 00
42 90 65
43 70 79
24 00 10
24 00 03 *
12 70 53
14 31 20
98 70 23
19 90 12
24 00 02 *
14 40 12
14 30 13
14 30 05
99 91 35
99 91 37(60Hz)
12 10 17

* OPTIONAL

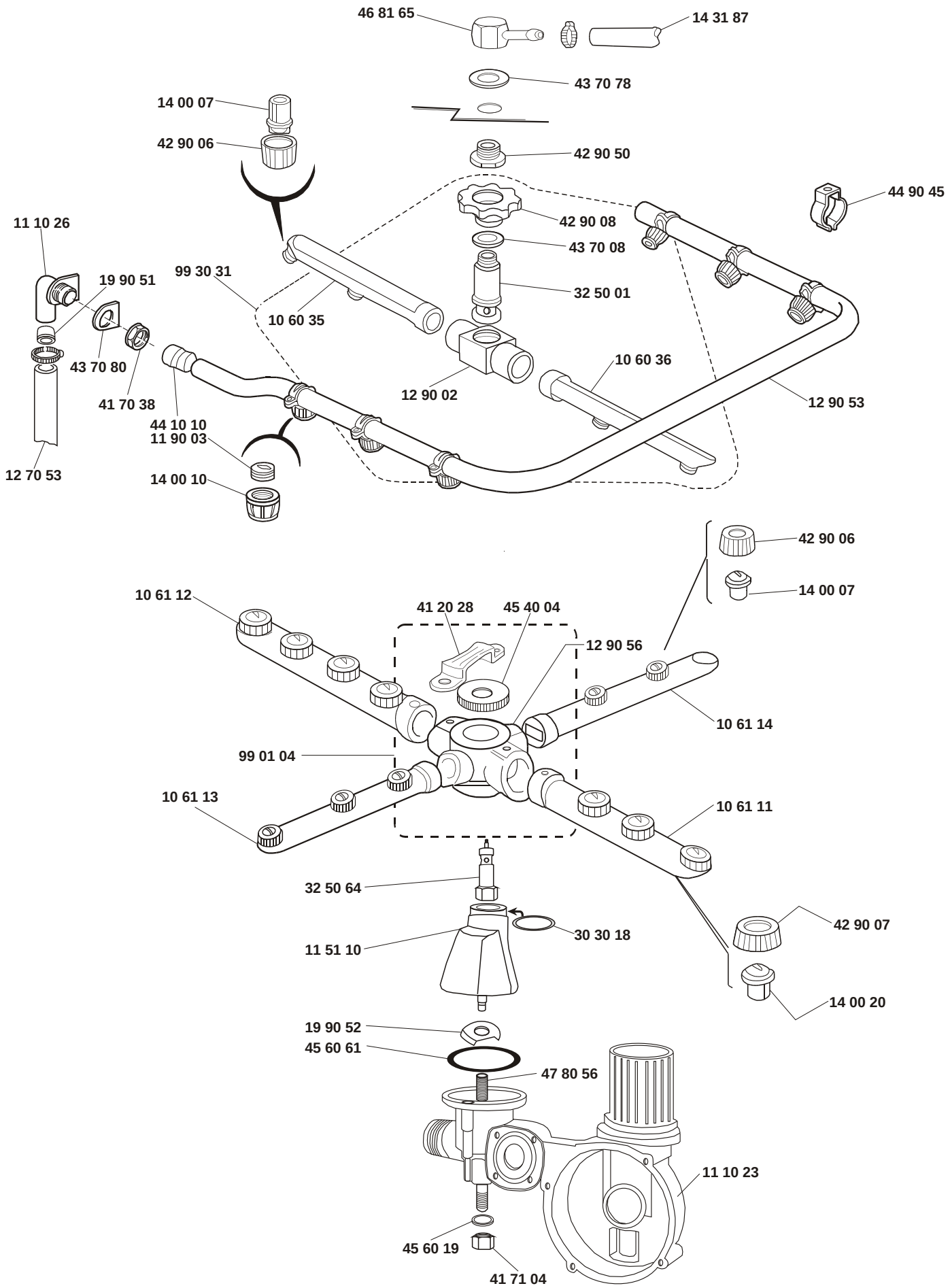
46 81 65
14 31 87
43 70 78
14 00 07
42 90 06
42 90 50
44 90 45
42 90 08
43 70 08
11 10 26
19 90 51
99 30 31
32 50 01
10 60 35
43 70 80
10 60 36
41 70 38
12 90 02
12 90 53
44 10 10
11 90 03
12 70 53
14 00 10
42 90 06
14 00 07
10 61 12
41 20 28
45 40 04
12 90 56
10 61 14
99 01 04
10 61 13
10 61 11
32 50 64
42 90 07
30 30 18
11 51 10
14 00 20
19 90 52
45 60 61
47 80 56
11 10 23
45 60 19
41 71 04

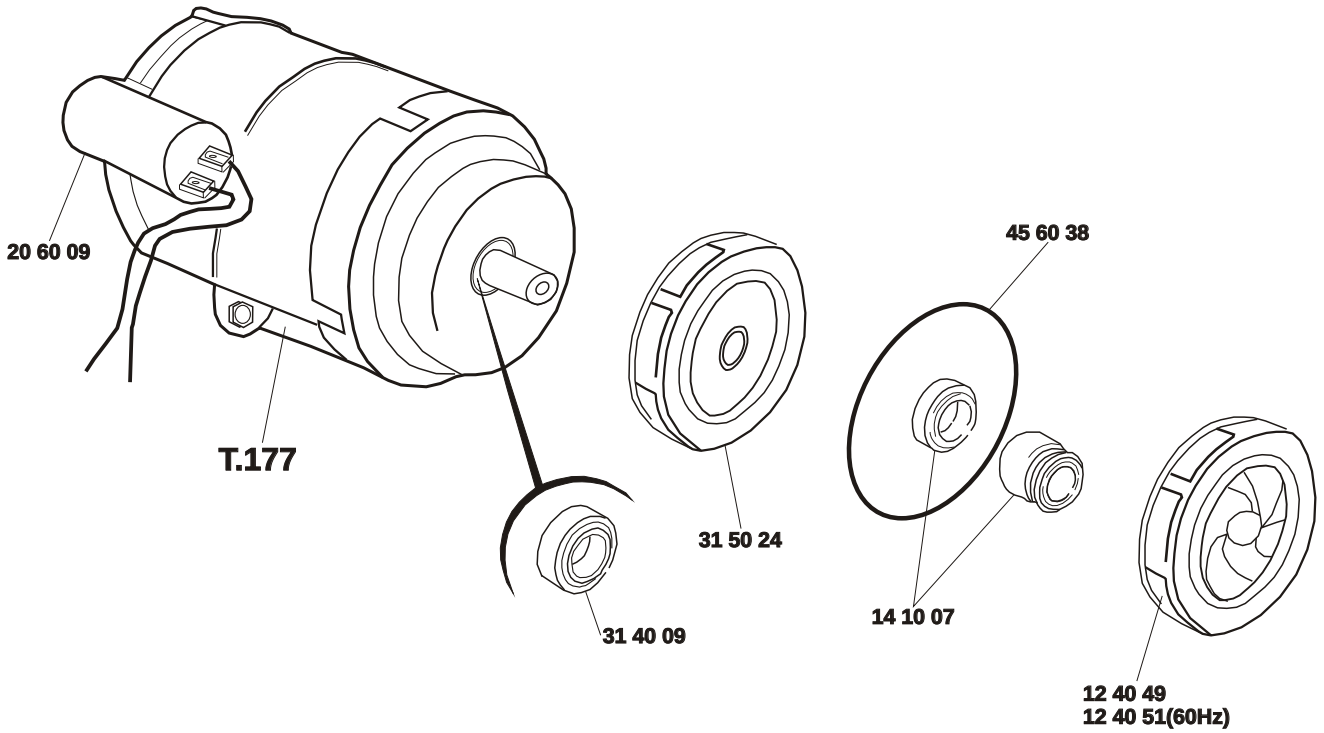
20 60 09
T.177
31 40 09
31 50 24
45 60 38
14 10 07
12 40 49
12 40 51(60Hz)