TAV.249 MOD. DS 401-401 PD

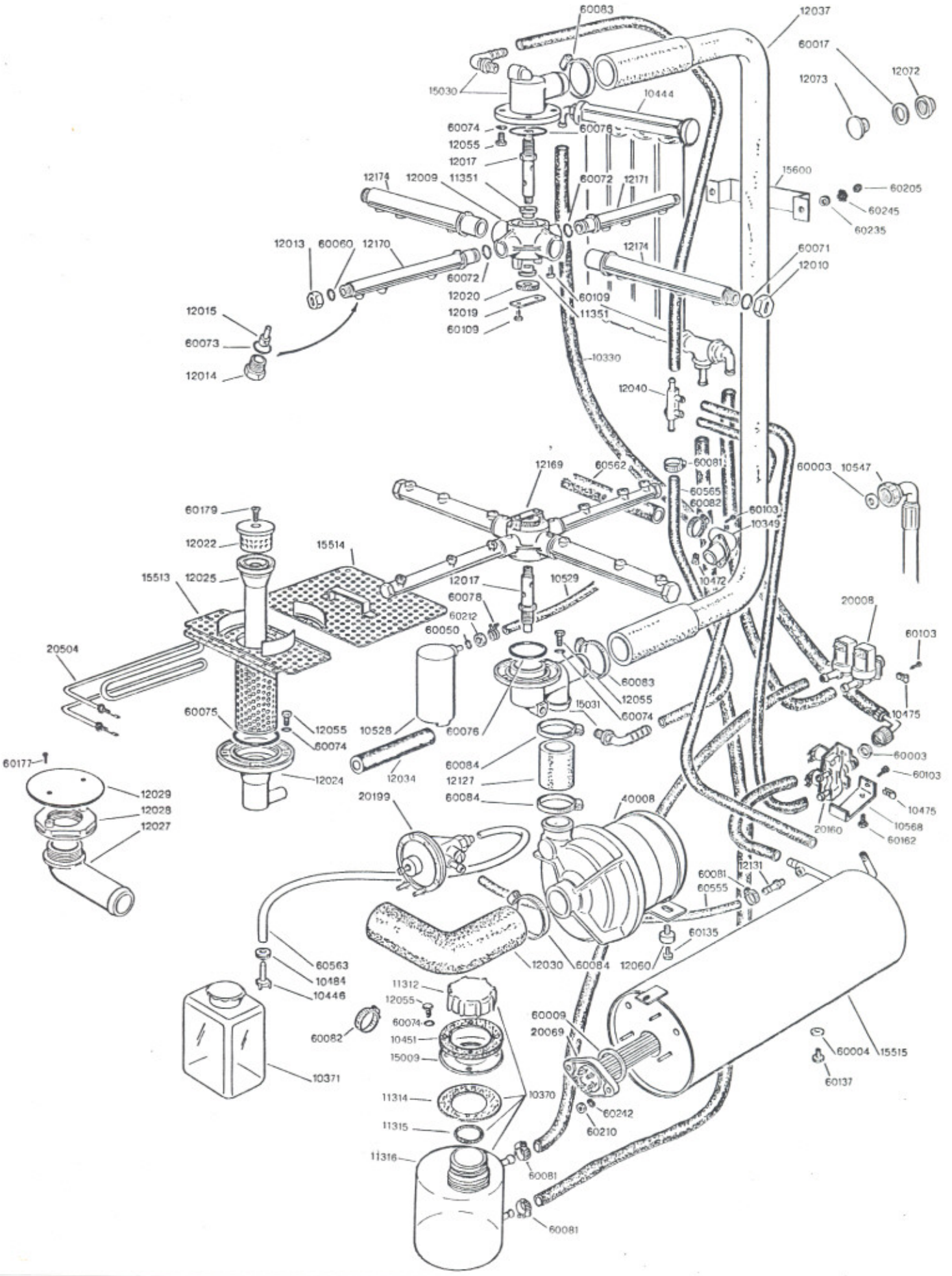
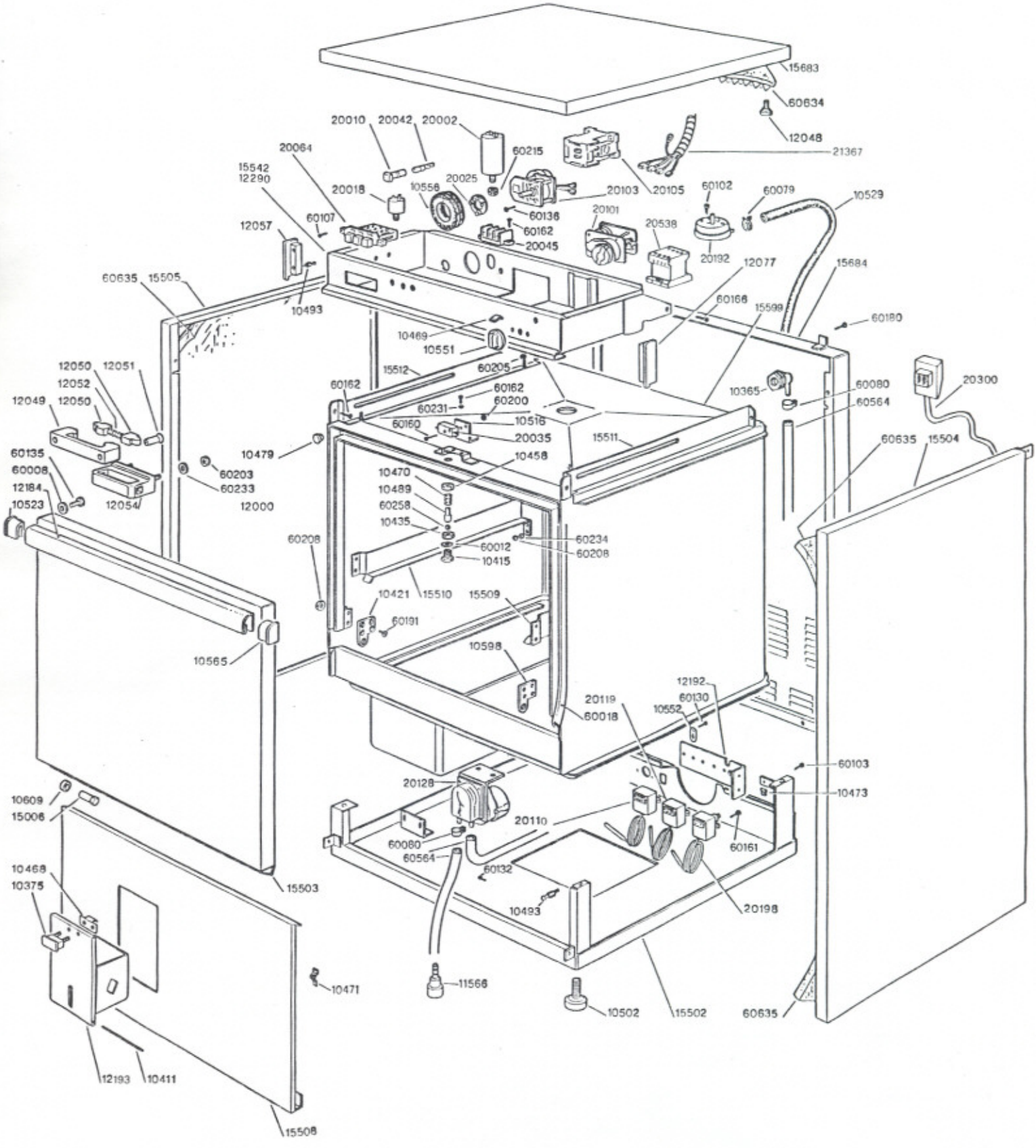
TAV. 250 MOD. DS 401-401 PD